YAMAHA

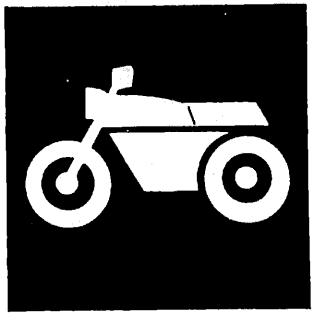

PARTS CATALOGUE

FZR250R(3LN1)
FZR250R(3LN3)
FZR250R(3LN5)
FZR250R(3LN6)
FZR250R(3LN7)

1版 '94.3発行

143LN-010J1

YAMAHA GENUINE Parts & Accessories

3LN-28198-14-J1

収録モデル一覧

本パーツカタログには，次のモデルが収録されています。

モデル名	登録型式	① エンジン打刻型式	② フレーム打刻型式一号機
FZR250R	3LN1	1HX	3LN-218101～279000
FZR250R	3LN3	1HX	3LN-279101～325000
FZR250R	3LN5	1HX	3LN-325101～340000
FZR250R	3LN6	1HX	3LN-340101～350000
FZR250R	3LN7	1HX	3LN-350101～

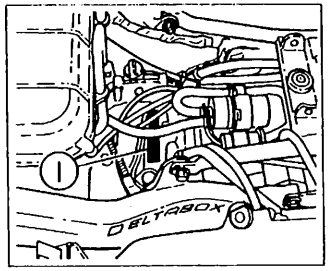

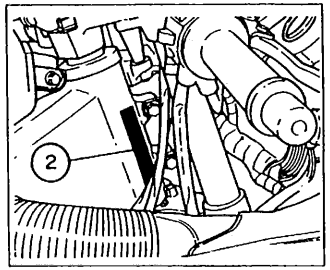

サービス資料・部品番号

モデル名	登録型式	取扱説明書	整備手帳	セーフティガイド	サービスマニアル	サービスマニアル(追補版)
FZR250R	3LN1	3LN-28199-00	3EN-2819J-02	3FV-2819T-01	2KR-28197-00	3HX-28197-05
						3LN-28197-05
FZR250R	3LN3	3LN-28199-01	3EN-2819J-02	3FV-2819T-01	2KR-28197-00	3HX-28197-05
						3LN-28197-05
						3LN-28197-06
FZR250R	3LN5	3LN-28199-02	3EN-2819J-02	3FV-2819T-01	2KR-28197-00	3HX-28197-05
						3LN-28197-05
						3LN-28197-06
FZR250R	3LN6	3LN-28199-03	3EN-2819J-02	3FV-2819T-01	2KR-28197-00	3HX-28197-05
						3LN-28197-05
						3LN-28197-06
						3LN-28197-07
FZR250R	3LN7	3LN-28199-04	3EN-2819J-02	3FV-2819T-01	2KR-28197-00	3HX-28197-05
						3LN-28197-05
						3LN-28197-06
						3LN-28197-07

製品カラー写真、カラーラベルとカラータイプ別部品一覧表のご利用方法

・製品のカラー種類によって使い分けが求められる部品をご注文される時は、カラータイプ毎の製品写真とカラータイプ別部品一覧表をご利用下さい。
・尚、カラーラベルが車に貼り付けられているモデルは、これに記されているモデル（４桁機種コード）とカラータイプをご利用下さい。

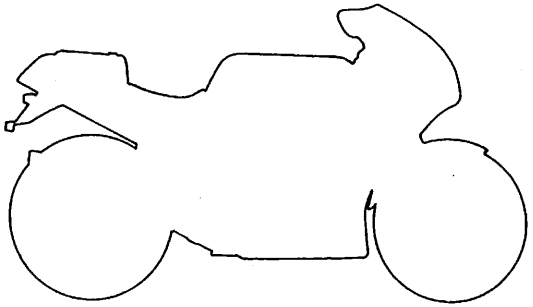

シルキーホワイト（00GE）
カラータイプ　A

カラータイプ別部品一覧表

機種名	FZR250R(3LN1)	
カラータイプ	基本色コード	名称
A	00GE	シルキーホワイト(レッド)

部品番号	部品名	バーコード	本文見出番号
3LN-21110-00-P0	フレームコンプリート(WOG)		20-1
3HE-2118E-00	エンブレム 1		52-1
1KT-21510-00-GE	フロントフエンダコンプリート		21-1
3LN-21651-00-GE	カバー,リヤフエンダ(WOG)		21-13
99233-00020	エンブレム, YAMAHA		52-2
3LN-Y2171-00-GE	カバー,サイド 1(WG)		22-1
3LN-2173L-01	.グラフイックセット 1		52-3
3LN-Y2172-00-GE	カバー,サイド 2(WG)		22-3

FZR250R（3LN1）EXUP （フレーム打刻型式 3LN-218101～279000）

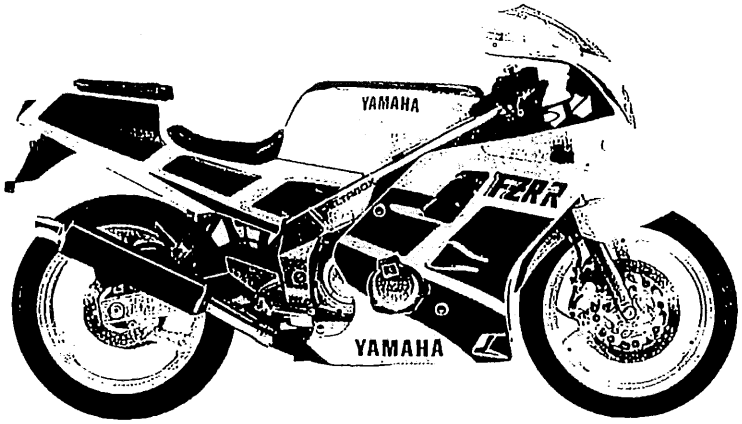

シルキーホワイト〔レッド〕（00GE）
カラータイプ　A

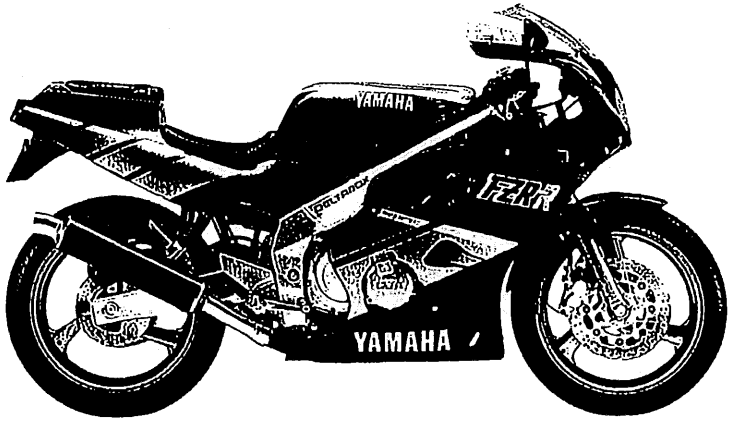

ブルーイッシュブラック（00MW）
カラータイプ　B

※注意：色名後の（　）内は色番号を表示しております。
ボディカラーは印刷のため実物と異なって見える場合があります。

FZR250R（3LN1）EXUP （フレーム打刻型式 3LN-218101～279000）

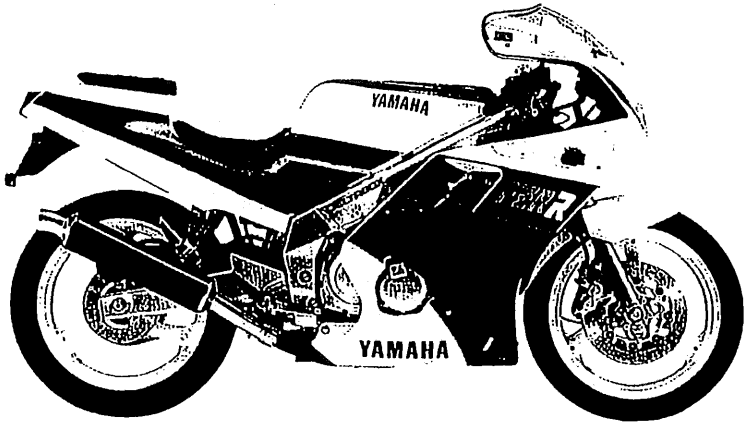

シルキーホワイト〔ブルー〕（00GE）
カラータイプ　C

※注意：色名後の（　）内は色番号を表示しております。
ボディカラーは印刷のため実物と異なって見える場合があります

FZR250R（3LN3）EXUP （フレーム打刻型式 3LN-279101～325000）

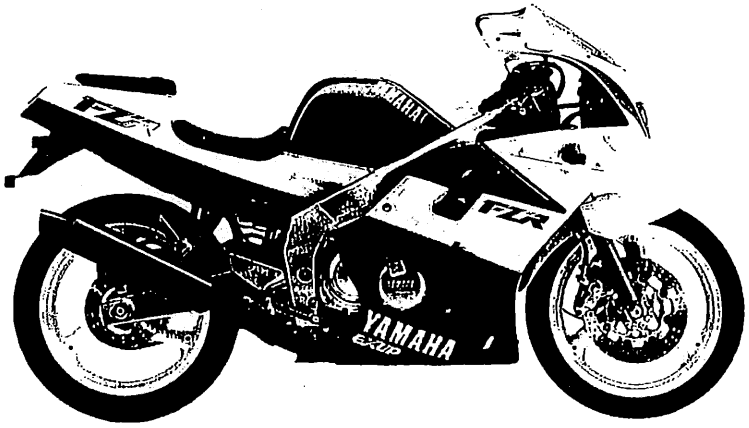

シルキーホワイト〔レッド〕（00GE）
カラータイプ　A

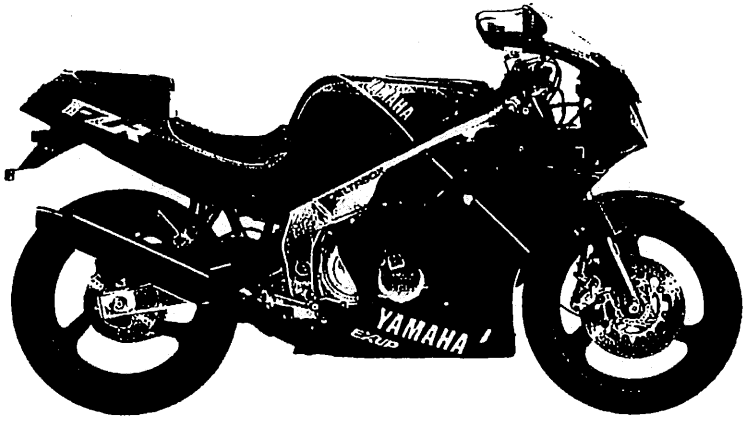

ニューブラックブルー（00KM）
カラータイプ　B

※注意：色名後の（　）内は色番号を表示しております。
ボディカラーは印刷のため実物と異なって見える場合があります。

FZR250R (3LN5) EXUP （フレーム打刻型式 3LN-325101～340000）

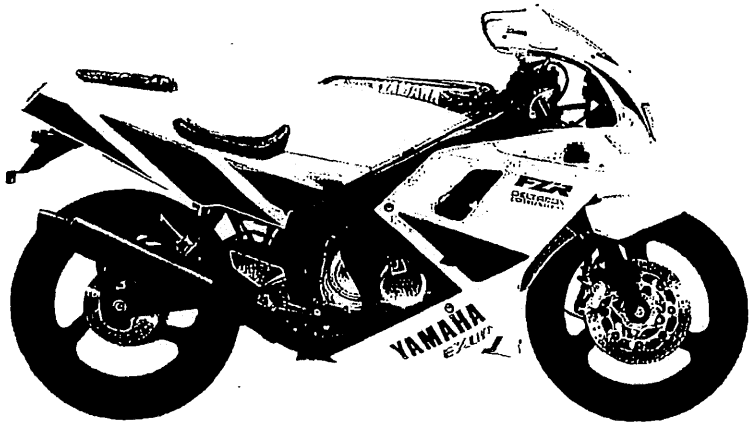

シルキーホワイト〔レッド〕（00GE）
カラータイプ　A

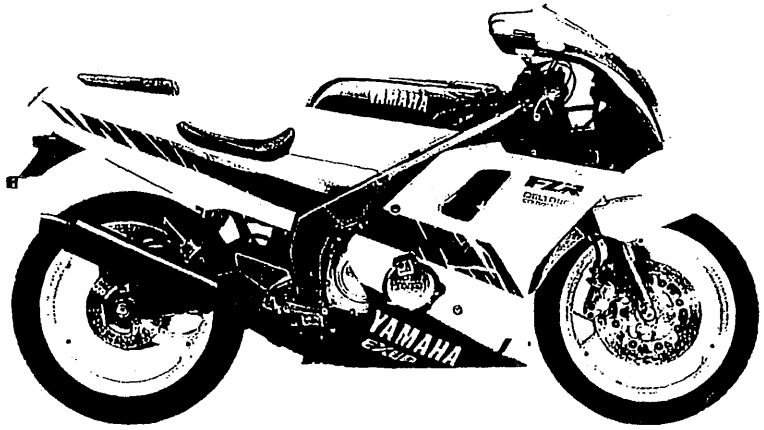

シルキーホワイト〔ブルー〕（00GE）
カラータイプ　B

※注意：色名後の（　）内は色番号を表示しております。
ボディカラーは印刷のため実物と異なって見える場合があります。

FZR250R (3LN6) EXUP （フレーム打刻型式 3LN-340101～350000）

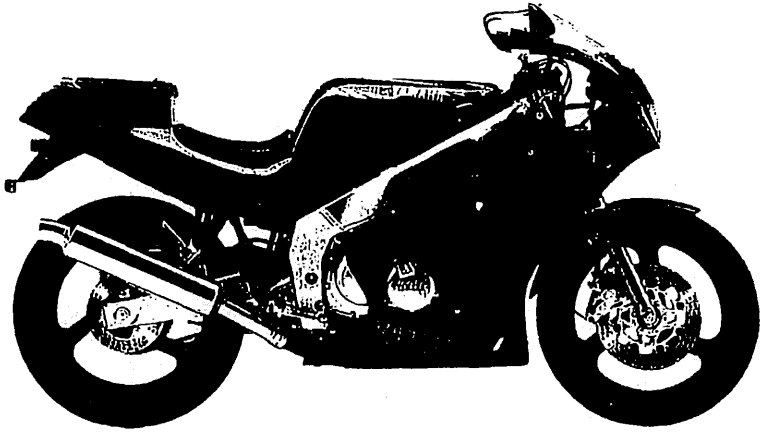

ニューブラックブルー（00KM）

カラータイプ　B

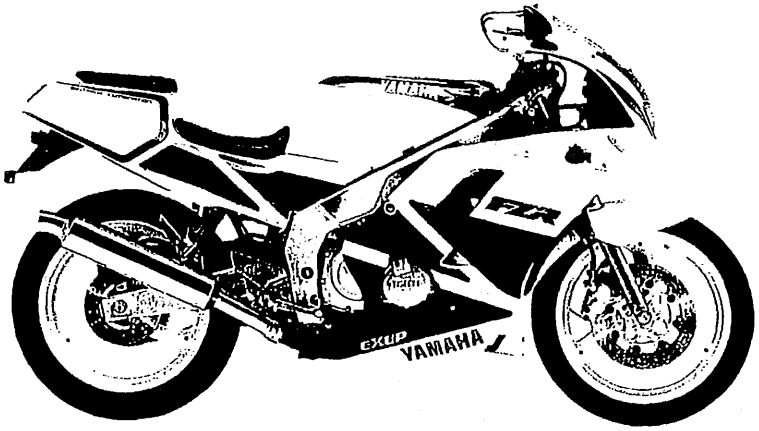

ブルーイッシュホワイトカクテル　1（0390）

カラータイプ　A

※注意：色名後の（　）内は色番号を表示しております。
ボディカラーは印刷のため実物と異なって見える場合があります。

FZR250R (3LN7) EXUP （フレーム打刻型式 3LN-350101～）

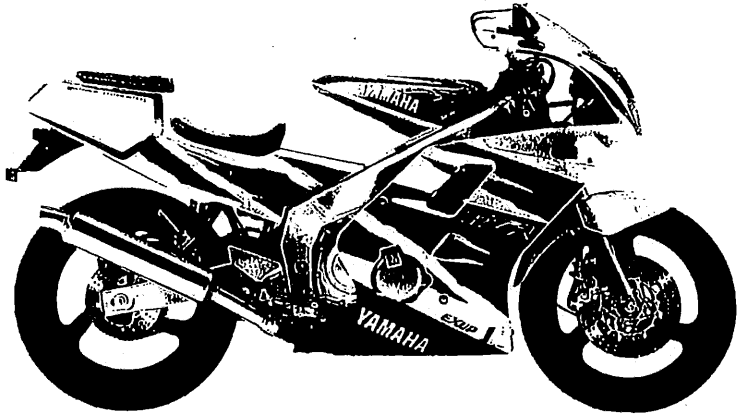

ブルーイッシュホワイトカクテル　1 （0390）
カラータイプ　A

※注意：色名後の（　）内は色番号を表示しております。
ボディカラーは印刷のため実物と異なって見える場合があります。

カラータイプ別部品一覧表

機種名	FZR250R(3LN1)	
カラータイプ	基本色コード	名称
A	00GE	シルキーホワイト (レッド)

部品番号	部品名	バーコード	本文見出番号
3LN-21110-00-P0	フレ-ムコンプリート(WOG)		20- 1
3HE-2118E-00	エンブレム 1		52- 1
1KT-21510-00-GE	フロントフエンダコンプリート		21- 1
3LN-21651-00-GE	カバ-,リヤフエンダ(WOG)		21-13
99233-00020	エンブレム, YAMAHA		52- 2
3LN-Y2171-00-GE	カバー,サイド 1(WG)		22- 1
3LN-2173L-01	.グラフイツクセツト 1		52- 3
3LN-Y2172-00-GE	カバー,サイド 2(WG)		22- 3
3LN-2174L-01	.グラフイツクセツト 2		52- 5
3LN-22110-00-P0	リヤア-ムコンプリート(WOG)		23- 1
3GM-2218A-00	エンブレム,リヤアーム		52- 6
3LN-24110-00-01	フユエルタンクコンプリート(WG)		27- 1
99223-00040	.エンブレム, YAMAHA		52- 7
3LN-24796-00-GE	カバ-		28-17
3LN-25168-00-UA	キヤストホイール,フロント		29- 1
2XT-25338-01-UA	キヤストホイール,リヤ		31- 1
3LN-2835G-00-GE	ボデイ,フロントアツパ 1(WOG)		38- 7

カラータイプ別部品一覧表

機種名	FZR250R(3LN1)	
カラータイプ	基本色コード	名称
A	00GE	シルキーホワイト(レッド)

部品番号	部品名	バーコード	本文見出番号
3LN-2834X-00	グラフイツクセツト 1,カウリング		52- 9
99233-00025	エンブレム, YAMAHA		52-10
3EN-26280-00	バツクミラーアセンブリ(レフト)		38-12
3EN-26290-00	バツクミラーアセンブリ(ライト)		38-13
3LN-Y283J-00-GE	ボデイ,フロントロアー 1(WG)		38-17
3LN-2836V-00	.グラフイツクセツト 3,カウリング		52-11
3LN-28328-00	.エンブレム		52-12
99233-00060	.エンブレム, YAMAHA		52-13
3LN-Y283K-00-GE	ボデイ,フロントロアー 2(WG)		38-23
3LN-2836W-00	.グラフイツクセツト 4,カウリング		52-14
3LN-28338-00	.エンブレム		52-15
99233-00060	.エンブレム, YAMAHA		52-16
3LN-2835U-00	パネル 1		38-47
3LN-2835V-00	パネル 2		38-48

カラータイプ別部品一覧表

機種名	FZR250R(3LN1)	
カラータイプ	基本色コード	名称
B	00MW	ブルーイッシュブラック

部品番号	部品名	バーコード	本文見出番号
3LN-21110-00-P0	フレ-ムコンプリート(WOG)		20- 1
3HE-2118E-00	エンブレム 1		52- 1
1KT-21510-00-MW	フロントフエンダコンプリート		21- 1
3LN-21651-00-MW	カバ-,リヤフエンダ(WOG)		21-13
99236-00020	エンブレム, YAMAHA		52- 2
3LN-Y2171-10-MW	カバー,サイド 1(WG)		22- 1
3LN-2173L-10	.グラフイツクセット 1		52- 3
3LN-21781-10	.エンブレム 1		52- 4
3LN-Y2172-10-MW	カバー,サイド 2(WG)		22- 3
3LN-2174L-10	.グラフイツクセット 2		52- 5
3LN-22110-00-P0	リヤア-ムコンプリート(WOG)		23- 1
3GM-2218A-00	エンブレム,リヤアーム		52- 6
3LN-24110-00-02	フユエルタンクコンプリート(WG)		27- 1
99226-00040	.エンブレム, YAMAHA		52- 7
3LN-24240-10	.グラフイツクセット		52- 8
3LN-24796-00-MW	カバ-		28-17
3LN-25168-00-WG	キヤストホイール,フロント		29- 1

カラータイプ別部品一覧表

機種名	FZR250R(3LN1)	
カラータイプ	基本色コード	名称
B	00MW	ブルーイッシュブラック

部品番号	部品名	バーコード	本文見出番号
2XT-25338-01-WG	キヤストホイール,リヤ		31- 1
3LN-2835G-00-MW	ボデイ,フロントアツパ 1(WOG)		38- 7
3LN-2834X-10	グラフイツクセツト 1,カウリング		52- 9
99236-00025	エンブレム, YAMAHA		52-10
3EN-26280-10	バツクミラーアセンブリ(レフト)		38-12
3EN-26290-10	バツクミラーアセンブリ(ライト)		38-13
3LN-Y283J-10-MW	ボデイ,フロントロアー 1(WG)		38-17
3LN-2836V-10	.グラフイツクセツト 3,カウリング		52-11
3LN-28328-10	.エンブレム		52-12
99236-00065	.エンブレム, YAMAHA		52-13
3LN-Y283K-10-MW	ボデイ,フロントロアー 2(WG)		38-23
3LN-2836W-10	.グラフイツクセツト 4,カウリング		52-14
3LN-28338-10	.エンブレム		52-15
99236-00065	.エンブレム, YAMAHA		52-16
3LN-2835U-00	パネル 1		38-47
3LN-2835V-00	パネル 2		38-48

カラータイプ別部品一覧表

機種名	FZR250R(3LN1)	
カラータイプ	基本色コード	名称
C	00GE	シルキーホワイト (ブルー)

部品番号	部品名	バーコード	本文見出番号
3LN-21110-00-P0	フレ-ムコンプリート(WOG)		20- 1
3HE-2118E-00	エンブレム 1		52- 1
1KT-21510-00-GE	フロントフエンダコンプリート		21- 1
3LN-21651-00-GE	カバ-,リヤフエンダ(WOG)		21-13
99233-00020	エンブレム, YAMAHA		52- 2
3LN-Y2171-30-0X	カバー,サイド 1(WG)		22- 1
3LN-2173L-21	.グラフイツクセツト 1		52- 3
3LN-21781-20	.エンブレム 1		52- 4
3LN-Y2172-20-0X	カバー,サイド 2(WG)		22- 3
3LN-2174L-21	.グラフイツクセツト 2		52- 5
3LN-22110-00-P0	リヤア-ムコンプリート(WOG)		23- 1
3GM-2218A-00	エンブレム,リヤアーム		52- 6
3LN-24110-00-03	フユエルタンクコンプリート(WG)		27- 1
99223-00040	.エンブレム, YAMAHA		52- 7
3LN-24240-20	.グラフイツクセツト		52- 8
3LN-24796-00-GE	カバ-		28-17
3LN-25168-00-UA	キヤストホイール,フロント		29- 1

カラータイプ別部品一覧表

機　種　名	FZR250R(3LN1)	
カラータイプ	基本色コード	名　　称
C	00GE	シルキーホワイト (ブルー)

部品番号	部　品　名	バーコード	本文見出番号
2XT-25338-01-UA	キヤストホイール,リヤ		31- 1
3LN-2835G-00-GE	ボデイ,フロントアツパ 1(WOG)		38- 7
3LN-2834X-20	グラフイツクセツト 1,カウリング		52- 9
99233-00025	エンブレム, YAMAHA		52-10
3EN-26280-00	バツクミラーアセンブリ(レフト)		38-12
3EN-26290-00	バツクミラーアセンブリ(ライト)		38-13
3LN-Y283J-30-0X	ボデイ,フロントロアー 1(WG)		38-17
3LN-2836V-20	.グラフイツクセツト 3,カウリング		52-11
99233-00060	.エンブレム, YAMAHA		52-13
3LN-Y283K-30-0X	ボデイ,フロントロアー 2(WG)		38-23
3LN-2836W-21	.グラフイツクセツト 4,カウリング		52-14
99233-00060	.エンブレム, YAMAHA		52-16
3LN-2835U-00	パネル 1		38-47
3LN-2835V-00	パネル 2		38-48

カラータイプ別部品一覧表

機種名	FZR250R(3LN3)	
カラータイプ	基本色コード	名称
A	00GE	シルキーホワイト (レッド)

部品番号	部品名	バーコード	本文見出番号
3LN-21110-51-HM	フレ-ムコンプリート(WOG)		20- 1
3HE-2118E-00	エンブレム 1		53- 1
1KT-21510-00-GE	フロントフエンダコンプリート		21- 1
3LN-21651-50-GE	カバ-,リヤフエンダ(WOG)		21-13
99234-00025	エンブレム, YAMAHA		53- 2
3LN-Y2171-40-GE	カバー,サイド 1(WG)		22- 1
3LN-2173L-70	.グラフイツクセツト 1		53- 3
3LN-21737-70	.エンブレム		53- 4
3LN-Y2172-30-GE	カバー,サイド 2(WG)		22- 3
3LN-2174L-70	.グラフイツクセツト 2		53- 5
3LN-21737-70	.エンブレム		53- 6
3LN-22110-50	リヤア-ムコンプリート(WOG)		23- 1
3GM-2218A-01	エンブレム,リヤアーム		53- 7
3LN-24110-01-04	フユエルタンクコンプリート(WG)		27- 1
99226-00040	.エンブレム, YAMAHA		53- 8
3LN-24240-70	.グラフイツクセツト		53- 9
3LN-24796-00-GE	カバ-		28-17

カラータイプ別部品一覧表

機種名	FZR250R(3LN3)	
カラータイプ	基本色コード	名称
A	00GE	シルキーホワイト (レッド)

部品番号	部品名	バーコード	本文見出番号
3LN-25168-00-UA	キヤストホイール,フロント		29- 1
2XT-25338-01-UA	キヤストホイール,リヤ		31- 1
3LN-2835G-50-GE	ボデイ,フロントアツパ 1(WOG)		38- 7
3LN-28390-71	グラフイツクセツト 1,カウリング		53-10
99234-00025	エンブレム, YAMAHA		53-11
3TJ-26280-00	バツクミラーアセンブリ(レフト)		38-12
3TJ-26290-00	バツクミラーアセンブリ(ライト)		38-13
3LN-Y283J-01-1X	ボデイ,フロントロアー 1(WG)		38-17
3LN-28301-71	.グラフイツクセツト 3,カウリング		53-12
3TJ-28368-00	.エンブレム		53-13
99236-00065	.エンブレム, YAMAHA		53-14
3LN-28368-70	.エンブレム		53-15
3LN-Y283K-01-1X	ボデイ,フロントロアー 2(WG)		38-23
3LN-28303-71	.グラフイツクセツト 4,カウリング		53-16
3TJ-28368-00	.エンブレム		53-17
99236-00065	.エンブレム, YAMAHA		53-18
3LN-28368-70	.エンブレム		53-19

カラータイプ別部品一覧表

機種名	FZR250R(3LN3)	
カラータイプ	基本色コード	名称
A	00GE	シルキーホワイト (レッド)

部品番号	部品名	バーコード	本文見出番号
3LN-2835U-60	パネル 1		38-47
3LN-2835V-60	パネル 2		38-48

カラータイプ別部品一覧表

機　種　名	FZR250R(3LN3)	
カラータイプ	基本色コード	名　　称
B	00KM	ニューブラックブルー

部品番号	部　品　名	バーコード	本文見出番号
3LN-21110-51-HM	フレ-ムコンプリート(WOG)		20- 1
3HE-2118E-00	エンブレム 1		53- 1
1KT-21510-00-KM	フロントフエンダコンプリート		21- 1
3LN-21651-50-KM	カバ-,リヤフエンダ(WOG)		21-13
99236-00025	エンブレム, YAMAHA		53- 2
3LN-Y2171-50-KM	カバー,サイド 1(WG)		22- 1
3LN-2173E-60	.グラフイツク 1		53- 3
3LN-21737-60	.エンブレム		53- 4
3LN-Y2172-40-KM	カバー,サイド 2(WG)		22- 3
3LN-2173F-62	.グラフイツク 2		53- 5
3LN-21737-60	.エンブレム		53- 6
3LN-22110-50	リヤア-ムコンプリート(WOG)		23- 1
3GM-2218A-01	エンブレム,リヤアーム		53- 7
3LN-24110-01-05	フユエルタンクコンプリート(WG)		27- 1
99226-00040	.エンブレム, YAMAHA		53- 8
3LN-24244-61	.グラフイツク, フユエルタンク 1		53- 9
3LN-24796-00-KM	カバ-		28-17

カラータイプ別部品一覧表

機種名	FZR250R(3LN3)	
カラータイプ	基本色コード	名称
B	00KM	ニューブラックブルー

部品番号	部品名	バーコード	本文見出番号
3LN-25168-00-WG	キヤストホイール,フロント		29- 1
2XT-25338-01-WG	キヤストホイール,リヤ		31- 1
3LN-2835G-50-KM	ボデイ,フロントアツパ 1(WOG)		38- 7
99236-00025	エンブレム, YAMAHA		53-11
3TJ-26280-10	バツクミラーアセンブリ(レフト)		38-12
3TJ-26290-10	バツクミラーアセンブリ(ライト)		38-13
3LN-Y283J-11-KM	ボデイ,フロントロアー 1(WG)		38-17
3LN-28301-61	.グラフイツクセツト 3,カウリング		53-12
3LN-28368-60	.エンブレム		53-13
99236-00065	.エンブレム, YAMAHA		53-14
3LN-Y283K-11-KM	ボデイ,フロントロアー 2(WG)		38-23
3LN-28303-61	.グラフイツクセツト 4,カウリング		53-16
3LN-28368-60	.エンブレム		53-17
99236-00065	.エンブレム, YAMAHA		53-18
3LN-2835U-50	パネル 1		38-47
3LN-2835V-50	パネル 2		38-48

カラータイプ別部品一覧表

機種名	FZR250R(3LN5)	
カラータイプ	基本色コード	名称
A	00GE	シルキーホワイト(レッド)

部品番号	部品名	バーコード	本文見出番号
3LN-21110-60-7B	フレ-ムコンプリート		20- 1
1KT-21510-00-GE	フロントフエンダコンプリート		21- 1
3LN-21651-50-GE	カバ-,リヤフエンダ(WOG)		21-13
99234-00020	エンブレム, YAMAHA		54- 1
3LN-Y2171-60-GE	カバー,サイド 1(WG)		22- 1
3LN-2173L-51	.グラフイツクセツト 1		54- 2
3LN-Y2172-50-GE	カバー,サイド 2(WG)		22- 3
3LN-2174L-51	.グラフイツクセツト 2		54- 3
3LN-22110-60-7B	リヤア-ムコンプリート		23- 1
3LN-24110-01-06	フユエルタンクコンプリート(WG)		27- 1
99221-00040	.エンブレム, YAMAHA		54- 4
3LN-24796-00-GE	カバ-		28-17
3LN-25168-00-7B	キヤストホイール,フロント		29- 1
2XT-25338-01-7B	キヤストホイール,リヤ		31- 1
3LN-2835G-51-GE	ボデイ,フロントアツパ 1(WOG)		38- 7
99234-00025	エンブレム, YAMAHA		54- 6
3LN-28390-50	グラフイツクセツト, カウリング		54- 7

カラータイプ別部品一覧表

機種名	FZR250R(3LN5)	
カラータイプ	基本色コード	名称
A	00GE	シルキーホワイト (レッド)

部品番号	部品名	バーコード	本文見出番号
3TJ-26280-00	バックミラーアセンブリ(レフト)		38-12
3TJ-26290-00	バックミラーアセンブリ(ライト)		38-13
3LN-Y283J-41-3X	ボデイ,フロントロアー 1(WG)		38-17
3LN-28368-50	.エンブレム		54- 8
99234-00065	.エンブレム, YAMAHA		54- 9
3LN-28315-50	.エンブレム		54-10
3LN-28328-50	.エンブレム		54-11
3LN-Y283K-21-3X	ボデイ,フロントロアー 2(WG)		38-23
3LN-28368-50	.エンブレム		54-13
99234-00065	.エンブレム, YAMAHA		54-14
3LN-28315-50	.エンブレム		54-15
3LN-28328-50	.エンブレム		54-16
3LN-2835U-60	パネル 1		38-47
3LN-2835V-60	パネル 2		38-48

カラータイプ別部品一覧表

機種名	FZR250R(3LN5)	
カラータイプ	基本色コード	名称
B	00GE	シルキーホワイト (ブルー)

部品番号	部品名	バーコード	本文見出番号
3LN-21110-60-P0	フレ-ムコンプリート		20- 1
1KT-21510-00-GE	フロントフエンダコンプリート		21- 1
3LN-21651-50-GE	カバ-,リヤフエンダ(WOG)		21-13
99236-00020	エンブレム, YAMAHA		54- 1
3LN-Y2171-80-GE	カバー,サイド 1(WG)		22- 1
3LN-2173E-81	.グラフイツク 1		54- 2
3LN-Y2172-60-GE	カバー,サイド 2(WG)		22- 3
3LN-2173F-81	.グラフイツク 2		54- 3
3LN-22110-60-P0	リヤア-ムコンプリート		23- 1
3LN-24110-01-07	フユエルタンクコンプリート(WG)		27- 1
99221-00040	.エンブレム, YAMAHA		54- 4
3LN-24244-80	.グラフイツク, フユエルタンク		54- 5
3LN-24796-00-GE	カバ-		28-17
3LN-25168-00-UA	キヤストホイール,フロント		29- 1
2XT-25338-01-UA	キヤストホイール,リヤ		31- 1
3LN-2835G-51-VA	ボデイ,フロントアツパ 1(WOG)		38- 7
99231-00025	エンブレム, YAMAHA		54- 6

カラータイプ別部品一覧表

機種名	FZR250R(3LN5)	
カラータイプ	基本色コード	名称
B	00GE	シルキーホワイト(ブルー)

部品番号	部品名	バーコード	本文見出番号
3LN-28390-81	グラフイツクセツト, カウリング		54- 7
3TJ-26280-00	バツクミラーアセンブリ(レフト)		38-12
3TJ-26290-00	バツクミラーアセンブリ(ライト)		38-13
3LN-Y283J-51-2X	ボデイ,フロントロアー 1(WG)		38-17
3LN-28368-80	.エンブレム		54- 8
99231-00065	.エンブレム, YAMAHA		54- 9
3LN-28315-80	.エンブレム		54-10
3LN-28328-50	.エンブレム		54-11
3LN-28301-81	.グラフイツクセツト 1		54-12
3LN-Y283K-41-2X	ボデイ,フロントロアー 2(WG)		38-23
3LN-28368-80	.エンブレム		54-13
99231-00065	.エンブレム, YAMAHA		54-14
3LN-28315-80	.エンブレム		54-15
3LN-28328-50	.エンブレム		54-16
3LN-28303-81	.グラフイツクセツト 2		54-17
3LN-2835U-70	パネル 1		38-47
3LN-2835V-70	パネル 2		38-48

カラータイプ別部品一覧表

機種名	FZR250R(3LN6)	
カラータイプ	基本色コード	名称
A	0390	ブルーイッシュホワイトカクテル 1

部品番号	部品名	バーコード	本文見出番号
3LN-21110-70	フレ-ムコンプリート		20- 1
1KT-21510-00-P0	フロントフエンダコンプリート		21- 1
3LN-21651-50-P0	カバ-,リヤフエンダ(WOG)		21-13
99234-00080	エンブレム, YAMAHA		55- 1
3LN-Y2171-E0-P0	カバー,サイド 1(WG)		22- 1
3LN-2173L-60	.グラフイツクセツト 1		55- 2
3LN-Y2172-B0-P0	カバー,サイド 2(WG)		22- 3
3LN-2174L-60	.グラフイツクセツト 2		55- 3
3LN-22110-51	リヤア-ムコンプリート		23- 1
3LN-24110-01-09	フユエルタンクコンプリート(WG)		27- 1
99226-00160	.エンブレム, YAMAHA		55- 5
3LN-24796-00-P0	カバ-		28-17
3LN-25168-00-UA	キヤストホイール,フロント		29- 1
2XT-25338-01-UA	キヤストホイール,リヤ		31- 1
3LN-2835G-51-P0	ボデイ,フロントアツパ 1 (WOG)		38- 7
3LN-28390-A0	グラフイツクセツト, カウリング		55- 7
3TJ-26280-10	バツクミラーアセンブリ(レフト)		38-12

カラータイプ別部品一覧表

機種名	FZR250R(3LN6)	
カラータイプ	基本色コード	名称
A	0390	ブルーイッシュホワイトカクテル 1

部品番号	部品名	バーコード	本文見出番号
3TJ-26290-10	バックミラーアセンブリ(ライト)		38-13
3LN-Y283J-71-4X	ボデイ,フロントロアー 1(WG)		38-17
4FM-28315-00	.エンブレム		55- 9
3LN-28315-A0	.エンブレム		55-10
99237-00220	.エンブレム, YAMAHA		55-12
3LN-Y283K-61-4X	ボデイ,フロントロアー 2(WG)		38-23
4FM-28315-00	.エンブレム		55-14
3LN-28315-A0	.エンブレム		55-15
99237-00220	.エンブレム, YAMAHA		55-17
3LN-2835U-50	パネル 1		38-47
3LN-2835V-50	パネル 2		38-48

カラータイプ別部品一覧表

機種名	FZR250R(3LN6)	
カラータイプ	基本色コード	名称
B	00KM	ニューブラックブルー

部品番号	部品名	バーコード	本文見出番号
3LN-21110-70	フレ-ムコンプリート		20- 1
1KT-21510-00-KM	フロントフエンダコンプリート		21- 1
3LN-21651-50-KM	カバ-,リヤフエンダ(WOG)		21-13
99237-00080	エンブレム, YAMAHA		55- 1
3LN-Y2171-F0-KM	カバー,サイド 1(WG)		22- 1
3LN-2173L-90	.グラフイツクセツト 1		55- 2
3LN-Y2172-F0-KM	カバー,サイド 2(WG)		22- 3
3LN-2174L-90	.グラフイツクセツト 2		55- 3
3LN-22110-51	リヤア-ムコンプリート		23- 1
3LN-24110-01-X1	フユエルタンクコンプリート(WG)		27- 1
3LN-24240-00	.グラフイツクセツト		55- 4
99227-00140	.エンブレム, YAMAHA		55- 5
3LN-24796-00-KM	カバ-		28-17
3LN-25168-00-P0	キヤストホイール,フロント		29- 1
2XT-25338-01-P1	キヤストホイール,リヤ		31- 1
3LN-2835G-51-KM	ボデイ,フロントアツパ 1(WOG)		38- 7
99237-00100	エンブレム, YAMAHA		55- 6

カラータイプ別部品一覧表

機種名	FZR250R(3LN6)	
カラータイプ	基本色コード	名称
B	00KM	ニューブラックブルー

部品番号	部品名	バーコード	本文見出番号
3LN-28390-B0	グラフイツクセツト, カウリング		55- 7
3TJ-26280-10	バツクミラーアセンブリ(レフト)		38-12
3TJ-26290-10	バツクミラーアセンブリ(ライト)		38-13
3LN-Y283J-81-KM	ボデイ,フロントロアー 1(WG)		38-17
3LN-28301-B0	.グラフイツクセツト 1		55- 8
3LG-28368-30	.エンブレム		55-10
3LN-28328-60	.エンブレム		55-11
99237-00280	.エンブレム, YAMAHA		55-12
3LN-Y283K-71-KM	ボデイ,フロントロアー 2(WG)		38-23
3LN-28303-B0	.グラフイツクセツト 2		55-13
3LG-28368-30	.エンブレム		55-15
3LN-28328-60	.エンブレム		55-16
99237-00280	.エンブレム, YAMAHA		55-17
3LN-2835U-50	パネル 1		38-47
3LN-2835V-50	パネル 2		38-48

カラータイプ別部品一覧表

機種名	FZR250R(3LN7)	
カラータイプ	基本色コード	名称
A	0390	ブルーイッシュホワイトカクテル 1

部品番号	部品名	バーコード	本文見出番号
3LN-21110-70	フレ-ムコンプリート		20- 1
1KT-21510-00-P0	フロントフエンダコンプリート		21- 1
3LN-21651-50-P0	カバ-,リヤフエンダ(WOG)		21-13
99237-00080	エンブレム, YAMAHA		56- 1
3LN-21660-00	グラフイツクセツト		56- 2
3LN-Y2171-G0-P0	カバー,サイド 1(WG)		22- 1
3LN-2173L-A0	.グラフイツクセツト		56- 3
3LN-Y2172-G0-P0	カバー,サイド 2(WG)		22- 3
3LN-2174L-A0	.グラフイツクセツト 2		56- 4
3LN-22110-51	リヤア-ムコンプリート		23- 1
3LN-24110-01-X2	フユエルタンクコンプリート(WG)		27- 1
3LN-24240-50	.グラフイツクセツト		56- 5
99226-00160	.エンブレム, YAMAHA		56- 6
3LN-24796-00-P0	カバ-		28-17
3LN-25168-00-P1	キヤストホイール,フロント		29- 1
2XT-25338-01-P0	キヤストホイール,リヤ		31- 1
3LN-2835G-51-P0	ボデイ,フロントアツパ 1 (WOG)		38- 7

カラータイプ別部品一覧表

機種名	FZR250R(3LN7)	
カラータイプ	基本色コード	名称
A	0390	ブルーイッシュホワイトカクテル 1

部品番号	部品名	バーコード	本文見出番号
3LN-28390-C0	グラフイツクセツト, カウリング		56- 7
3TJ-26280-10	バツクミラーアセンブリ(レフト)		38-12
3TJ-26290-10	バツクミラーアセンブリ(ライト)		38-13
3LN-Y283J-91-5X	ボデイ,フロントロアー 1(WG)		38-17
3LN-28301-C0	.グラフイツクセツト 1		56- 8
3LN-28338-30	.エンブレム		56- 9
99236-00220	.エンブレム, YAMAHA		56-10
3LN-Y283K-81-5X	ボデイ,フロントロアー 2(WG)		38-23
3LN-28303-C0	.グラフイツクセツト 2		56-11
3LN-28338-30	.エンブレム		56-12
99236-00220	.エンブレム, YAMAHA		56-13
3LN-2835U-50	パネル 1		38-47
3LN-2835V-50	パネル 2		38-48

まえがき
イラスト目次 1
エンジン 2
車体 3
電装 4
部品番号索引 5

パーツカタログのご利用について

1．部品を御注文の際は、本パーツカタログを御参照の上、部品番号、部品名、数量を正確に御指示下さい。

2．部品の新設、あるいは変更が生じた場合は、パーツニュースにてお知らせいたします。
又、部品変更を織り込んだ改訂版パーツカタログを発行しますので最新のパーツカタログをご利用下さい。

3．アセンブリでの販売部品は、その構成する部品の頭に（・）印をつけて一文字下げた状態にて表わしてあります。

4．アセンブリでの販売部品使用個数は、アセンブリ単体に含まれる使用個数を表示してあります。

（例）

部品番号	部品名	使用個数
4J2−83310−00	フロントフラッシャライトアセンブリ	2
3L5−83312−00	・レンズ，フラッシャ	1
185−83311−10	・バルブ（6V−8W）	1

5．本文中に記載されています省略記号は次の様になっています。

STD	スタンダード
UR	選　択
UN	必要数
AP	別売品
O／S	オーバーサイズ
LM	現地調達部品

6．製品のカラー種類によって使い分けが必要な部品は、次の様に表示されています。

1)部品名欄にカラータイプ、備考欄にカラー名が表示されています。
各製品のカラータイプは、個々の「製品カラー写真」の掲載ページを御参照下さい。
（尚、スクーター製品の一部には、シート裏に貼付けてある「カラーラベル」にもカラータイプが表示されています。）

2)主体部品にグラフィック、エンブレムが含まれるかどうかは、部品名欄に次の省略記号で表示されています。
WG　（グラフィック，エンブレムを含む）
WOG（グラフィック，エンブレムを含まない）

（例）

部品番号 部品名		摘　要
3FY-24110-00-01 フュエルタンクコンプリート	（カラータイプ　A）**WG**	ファインシルバー

3)グラフィック，エンブレムの記載
これらの部品は、巻末の専用FIG.グラフィック・エンブレムに，モデル（型式）毎にカラータイプが表示され収録されています。

7．本カタログ上のイラスト（絵）は、部品を探し出す為のものですので、実車とは、形状，取付位置が異なる場合があります。
（組立の際は、該当のサービスマニュアルを御利用下さい。）

標準整備時間について

1

点検整備に必要な作業時間の標準を示し，お店での適正な整備所要時間・整備料金の目安としていただくためのものです。

・本分中のリスト「整備時間」欄に，0.1時間単位で表示してあります。

〔計算しやすい十進法（例．0.1＝6分）で記載されています〕

(1) 標準整備時間（工数の算定）

標準整備時間とは，正味作業時間に余裕時間を加えたものです。

- 標準整備時間
  - 正味作業時間
    - 受入検査
    - 脱着，分解，組立
    - 点検，調査
    - 完成検査
  - 余裕時間
    - 職場余裕
    - 作業余裕
    - 疲労余裕
    - 用途余裕

(2) 標準整備時間算定の基準

① ヤマハの指定する設備機器を備え，作業に必要な部品，工具，計器類は全て揃っていること。

② 作業者は3級整備士の資格を有し，ヤマハ車の整備経験2年程度。

③ 作業手順はヤマハのサービスマニュアルに従います。

④ 作業は1名で行い，2名以上の場合は延時間で表現されています。

(3) 標準整備時間の範囲，内容

① 整備時間は標準仕様車で，全て正常な状態での1個あたりの時間を算出してあります。事故車やオプショナルパーツの取付け，取り外しは別料金となります。

② 錆付き，汚れ，その他作業に影響のある場合，追加料金となります。

③ 外注加工を要した場合の料金（シリンダボーリング等）は追加となります。

④ その他，標準整備時間が記録されていない作業を実施した場合は，類似作業の時間に準じた請求となります。

(4) 標準整備時間の算出

同時に2ケ所以上の作業を行う場合の標準整備時間は次のように算出します。

① 全く別な作業系統の場合，それぞれの標準時間を加算します。

② 同じ作業系統の場合，最も時間のかかる標準整備時間とします。

③ 重複した作業が含まれる場合は，重複部分を減算します。

(5) 工賃の算出法

標準整備時間に時間あたりの工賃をかけて算出します。

標準整備時間×時間あたり工賃＝工賃

〈例〉　0.3H　×　¥5,000／H　＝¥ 1,500

※地域性や工場規模により時間あたりの整備工賃を設定しご使用下さい。

(6) 調整・清掃・脱着時間

整備項目	標準整備時間	整備項目	標準整備時間
エンジンオーバーホール	9.0	フューエルタンク清掃	0.7
エンジンASSY脱着	2.0	フューエルコック清掃	0.7
エンジンオイル交換（4サイクル）	0.3	ブレーキ調整（前・後）	0.1
クラッチ調整	0.2	フロントディスクブレーキエアー抜き	0.5
キャブレター分解清掃（1ケ）	1.2	シングル（0.3），ダブルの場合（0.5）	
キャブレター分解清掃（1台）	1.5	リヤディスクブレーキエアー抜き	0.3
キャブレター調整	0.6	ドライブチェーン調整	0.2
（バキューム測定・CO測定含む）		ドライブチェーン・フロントスプロケット・リヤスプロケット（3点セット交換）	1.2
リカバリータンク冷却水補充	0.1		
ロングライフクーラント（LLC）交換	0.3	ホーン調整	0.1
タペット調整	2.5	バッテリー交換	0.1
オイルストレーナ清掃	0.5	スパークプラグ清掃又は交換（1台）	0.4

目　　次

1. シリンダヘツド…… P.32

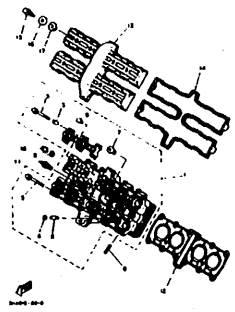

2. シリンダ…… P.36

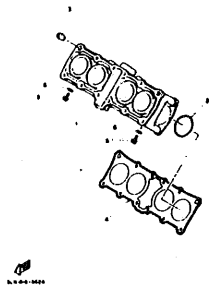

3. クランクシヤフト・ピストン…… P.38

4. バルブ…… P.42

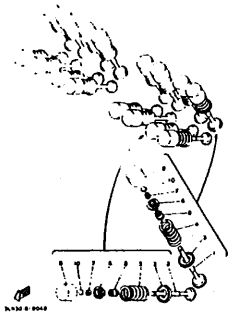

5. カムシヤフト・チエーン… P.48

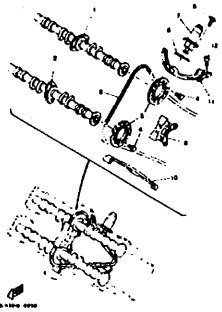

6. ウオータポンプ…… P.50

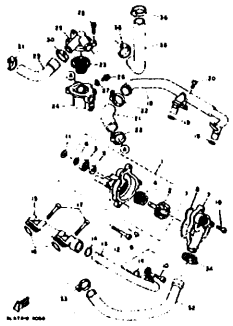

7. ラジエタ・ホース…… P.56

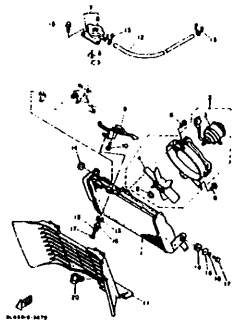

8. オイルポンプ…… P.60

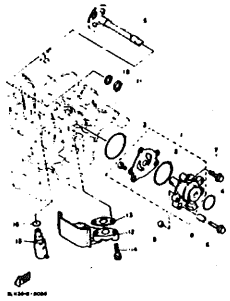

9. オイルクリーナ…… P.64

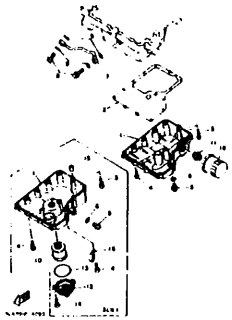

10. インテーク…… P.68

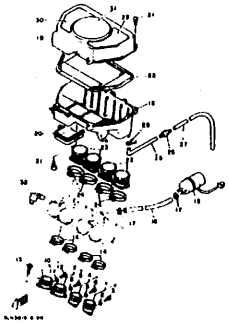

11. キヤブレタ…… P.74

12. エキゾースト…… P.88

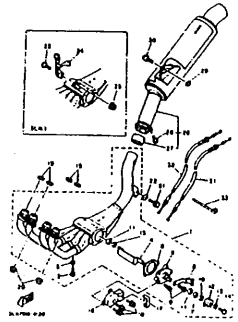

目　　次

13. クランクケース…… P.94

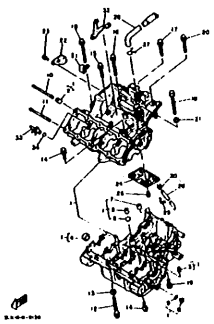

14. クランクケース カバー 1…… P.100

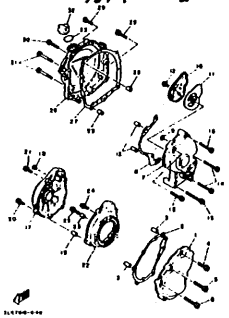

15. スタータクラツチ…… P.106

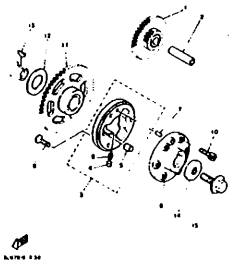

16. クラツチ…… P.110

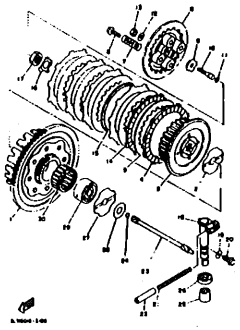

17. トランスミツシヨン…… P.114

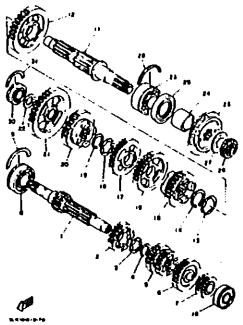

18. シフトカム・フオーク…… P.118

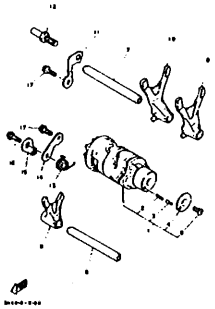

19. シフトシヤフト…… P.122

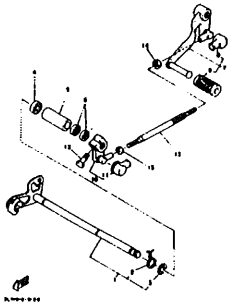

20. フレーム…… P.126

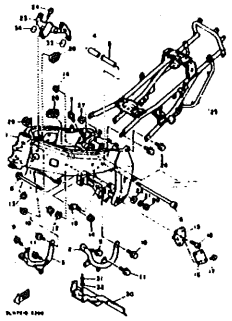

21. フエンダ…… P.132

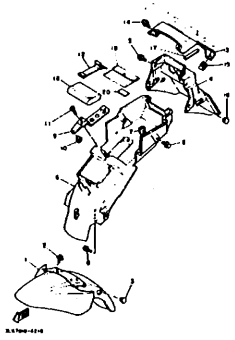

22. サイドカバー…… P.136

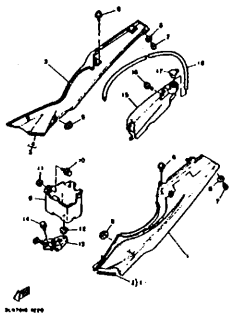

23. リヤアーム…… P.142

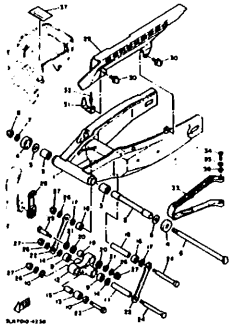

24. リヤサスペンシヨン…… P.148

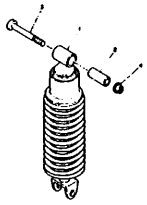

目　　次

25. ステアリング…… P.150

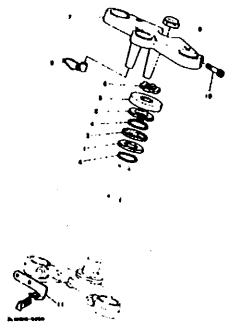

26. フロントフォーク…… P.152

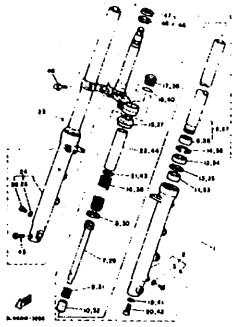

27. フユエルタンク…… P.160

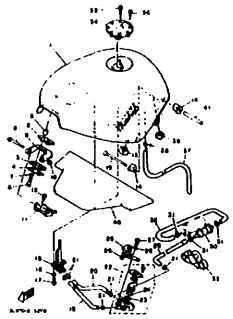

28. シート…… P.168

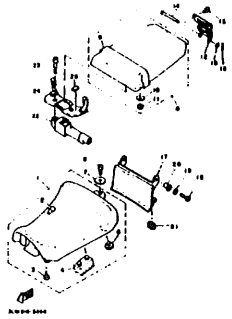

29. フロントホイール…… P.174

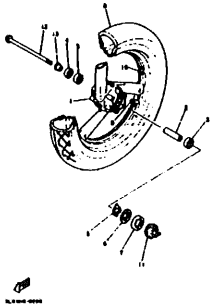

30. フロントブレーキ
キヤリパ…… P.178

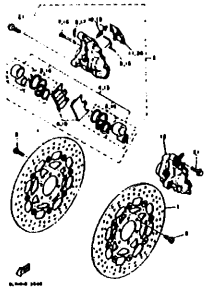

31. リヤホイール…… P.182

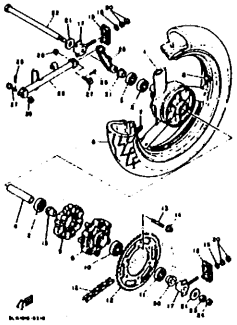

32. リヤブレーキキヤリパ…… P.188

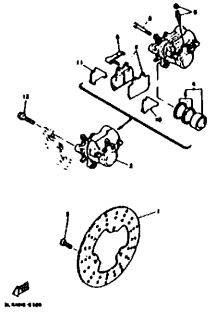

33. ステアリングハンドル・
ケーブル… P.190

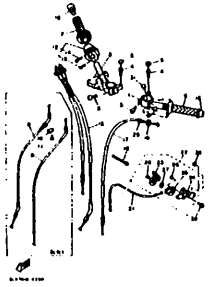

34. フロントマスタシリンダ　1
(3LN1) …… P.196

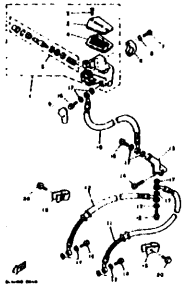

35. フロントマスタシリンダ　2
(3LN3,5,6,7) …… P.200

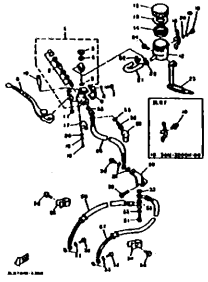

36. スタンド・フートレスト… P.206

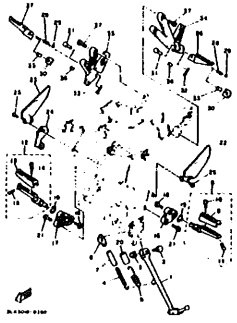

目　　次

37. リヤマスタシリンダ…… P.212

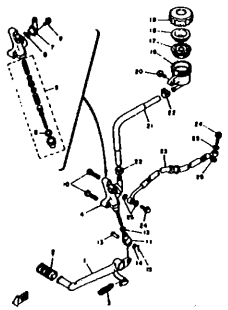

38. カウリング　1 …… P.216

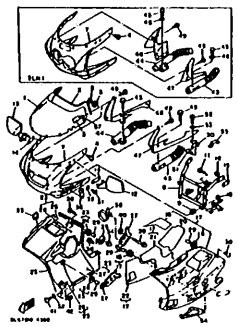

39. ゼネレータ…… P.230

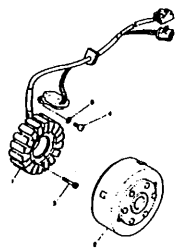

40. スターティングモータ… P.232

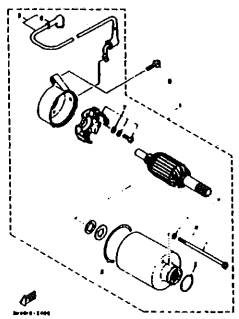

41. フラツシヤライト　1
(3LN1) …… P.234

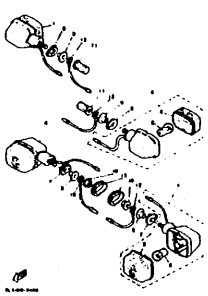

42. フラツシヤライト　2
(3LN3,5,6,7) …… P.236

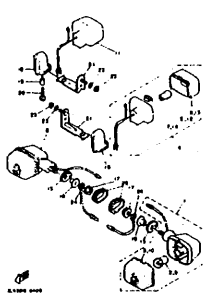

43. メータ…… P.240

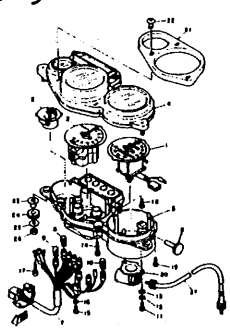

44. ヘツドライト　1
(3LN1) …… P.244

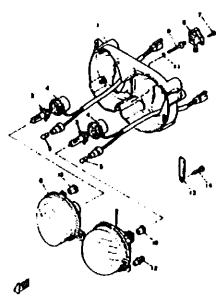

45. ヘツドライト　2
(3LN3,5,6,7) …… P.246

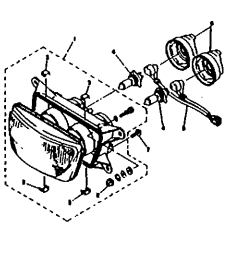

46. テールライト　1
(3LN1) …… P.248

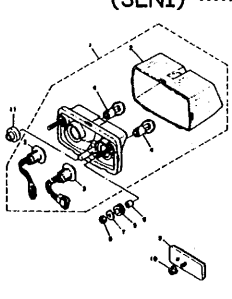

47. テールライト　2
(3LN3,5,6,7) …… P.250

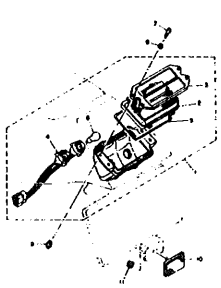

48. ハンドルスイツチ・レバー　1
(3LN1) …… P.252

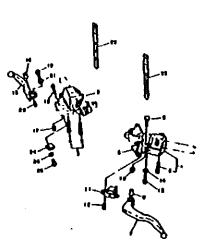

目　　次

49. ハンドルスイッチ・レバー2 (3LN3,5,6,7) … P.256

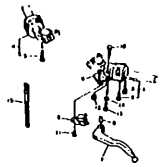

50. エレクトリカル　1 …… P.260

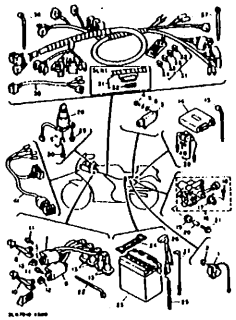

51. エレクトリカル　2 …… P.268

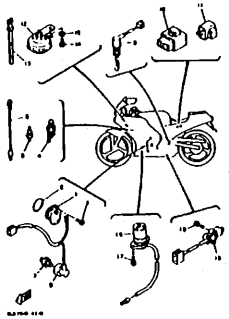

52. グラフィック・エンブレム (3LN1) …… P.272

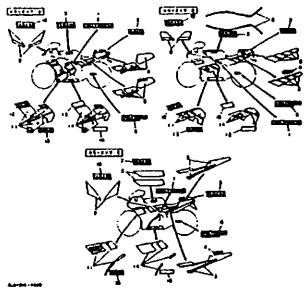

53. グラフィック・エンブレム (3LN3) …… P.278

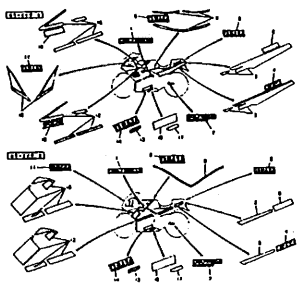

54. グラフィック・エンブレム (3LN5) …… P.282

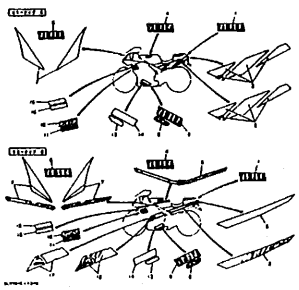

55. グラフィック・エンブレム (3LN6) …… P.286

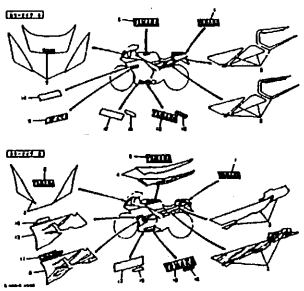

56. グラフィック・エンブレム (3LN7) …… P.290

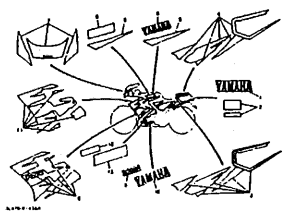

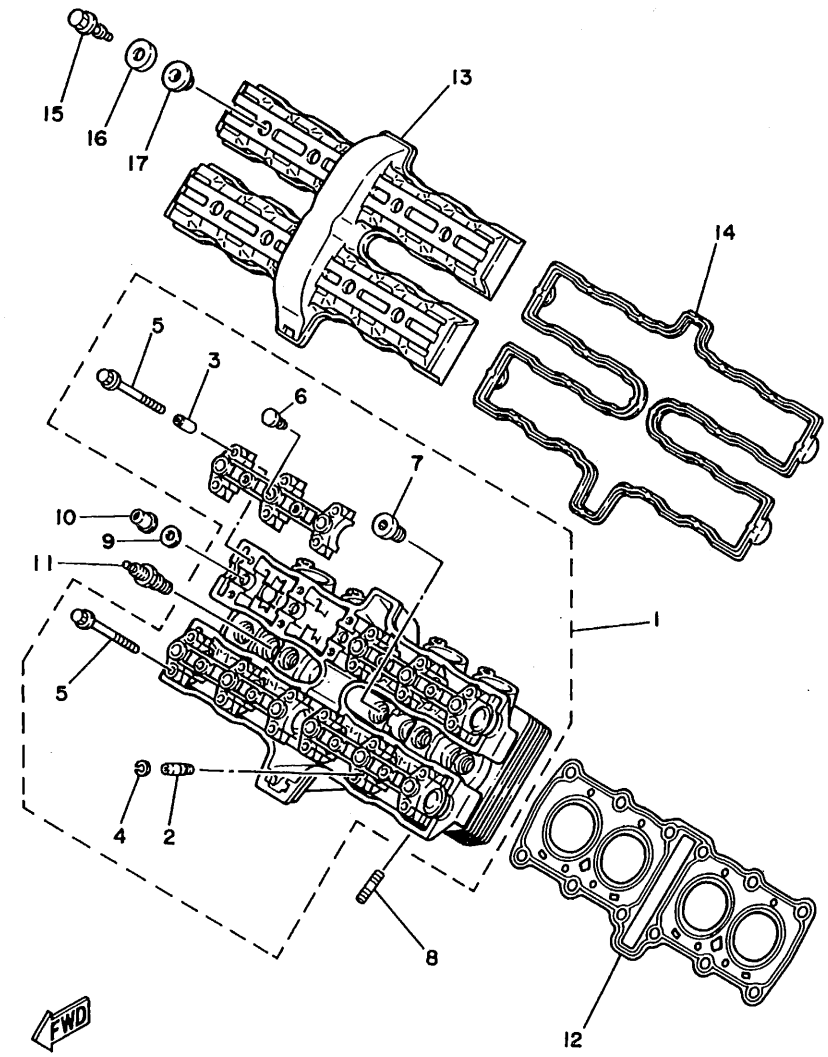

3HX010-8010

FIG. 1 シリンダヘッド

見出番号	部品番号 部品名	バーコード	個数 3LN1	3LN3	3LN5	3LN6	3LN7				適用号機 初号機～～終号機	摘要	作業コード	整備時間
1	3LN-11101-00 シリンダヘッドアセンブリ		1	1	1								2103	5.0
	3LN-11101-01 シリンダヘッドアセンブリ					1	1							
2	3LN-11133-10 .ガイド,インテークバルブ		16	16	16	16	16							
3	99510-08016 .ピン,ダウエル		12	12	12	12	12							
4	93440-07149 .サ-クリップ		16	16	16	16	16							
5	90105-06384 .ボルト,ワッシャベースドヘッド		24	24	24	24	24							
6	90338-08174 .プラグ		12	12	12	12	12							
7	90340-12112 .プラグ,ストレイトスクリュ		6	6	6	6	6							
8	90116-06475 ボルト,スタッド		8	8	8	8	8							
9	90201-086M0 ワッシャ,プレート		12	12	12	12	12							
10	90179-08592 ナット		12											
	90179-08608 ナット			12	12	12	12							
11	94703-00330 プラグ,スパーク (NGK-R CR8E)		4	4	4	4	4					UR		
	94703-00329 プラグ,スパーク (U24ESR-N)		4	4	4	4	4					UR		
12	3LN-11181-00 ガスケット,シリンダヘッド 1		1	1	1	1	1						2101	1.8
13	2KR-11191-00 カバ-,シリンダヘッド 1		1	1	1								2001	0.5
	2KR-11191-01 カバ-,シリンダヘッド 1					1	1							

2

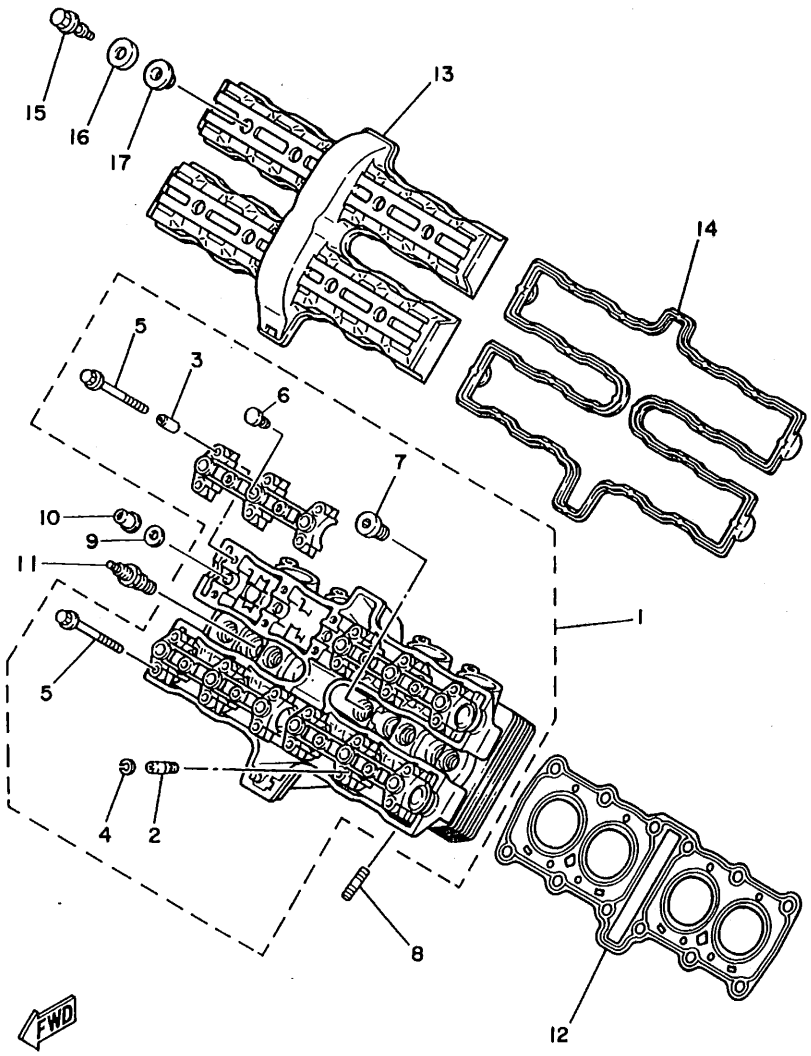

3HX010-8010

FIG. 1 シリンダヘッド

見出番号	部品番号 部品名	バーコード	個数 3LN1	3LN3	3LN5	3LN6	3LN7					適用号機 初号機～～終号機	摘要	作業コード	整備時間
14	1HX-11193-00 ガスケット,ヘッドカバー 1		1	1	1	1	1								
15	90109-064F0 ボルト		8	8	8	8	8								
16	90209-11262 ワッシャ		8	8	8	8	8								
17	2GH-1111G-00 ラバー,マウント 1		8	8	8	8	8								

2

2

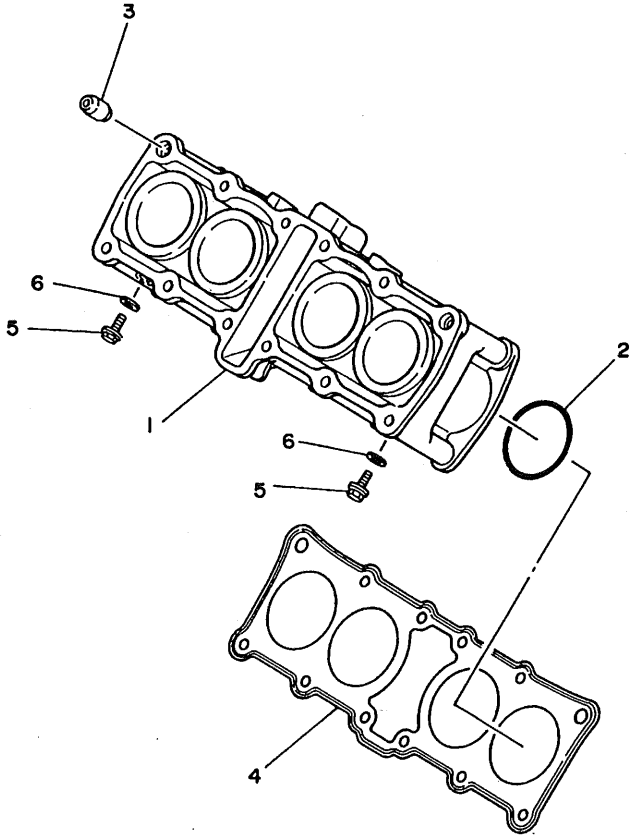

3LN1010-9020

FIG. 2 シリンダ

見出番号	部品番号 部品名	バーコード	個数 3LN1	3LN3	3LN5	3LN6	3LN7				適用号機 初号機～～終号機	摘要	作業コード	整備時間
1	2KR-11310-01 シリンダ		1	1	1								2113	2.0
	2KR-11310-02 シリンダ					1	1							
2	93210-52707 O-リング		4	4	4	4	4							
3	99510-12016 ピン,ダウエル		2	2	2	2	2							
4	3LN-11351-00 ガスケット,シリンダ		1	1	1	1	1						2113	2.0
5	90153-06045 スクリュ,ヘキサゴン		2											
	95811-06010 ボルト,フランジ			2	2	2	2							
6	90430-06014 ガスケット		2											
	90430-06166 ガスケット			2	2	2	2							

2

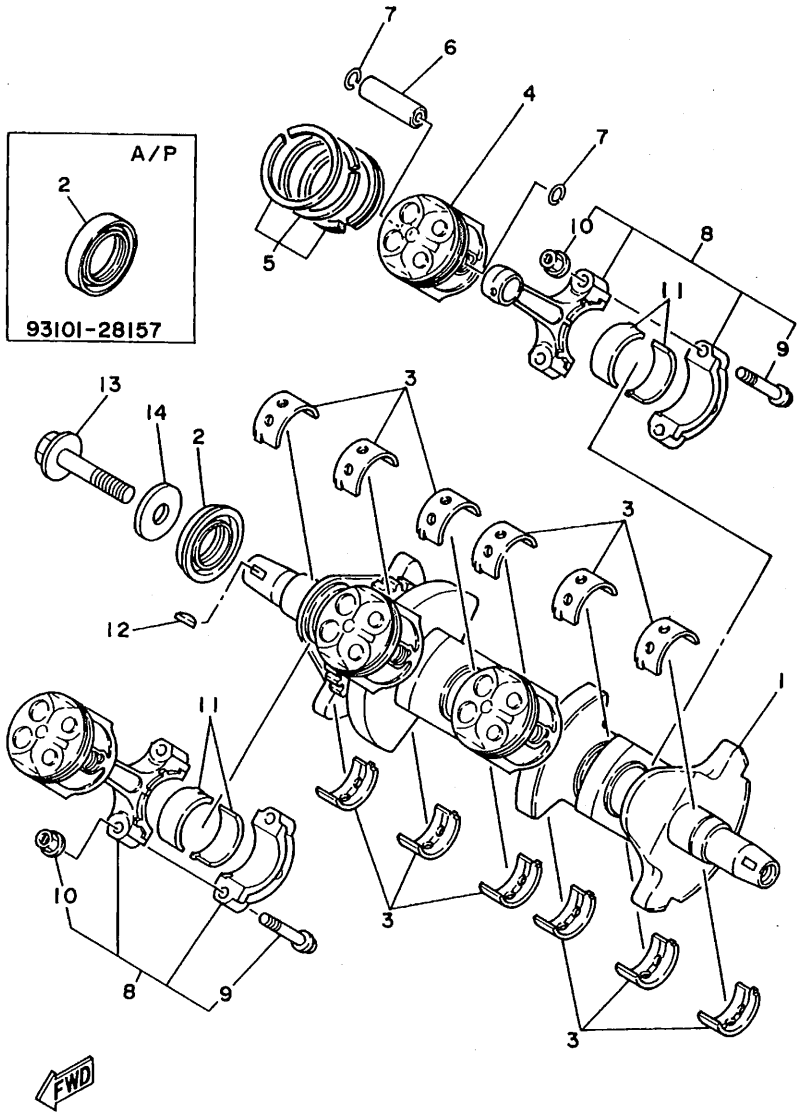

3LN1010-9030

(*1) 1台分交換時は2503-3.5H

FIG. 3 クランクシャフト・ピストン

見出番号	部品番号 部品名	バーコード	個数 3LN1	3LN3	3LN5	3LN6	3LN7				適用号機 初号機～～終号機	摘要	作業コード	整備時間
1	3LN-11411-00 クランクシャフト		1	1	1	1	1						2401	8.0
2	93101-28153 オイルシール		1	1	1	1	1					UR	2435	0.6
	93101-28157 オイルシール		1	1	1	1	1					AP		
3	3LN-11416-00 プレーンベアリング,クランクシャフト1		12	12	12	12	12					UR ブルー	2411	8.0
	3LN-11416-10 プレーンベアリング,クランクシャフト1		12	12	12	12	12					UR ブラック		
	3LN-11416-20 プレーンベアリング,クランクシャフト1		12	12	12	12	12					UR ブラウン		
	3LN-11416-30 プレーンベアリング,クランクシャフト1		12	12	12	12	12					UR グリーン		
	3LN-11416-40 プレーンベアリング,クランクシャフト1		12	12	12	12	12					UR イエロー		
4	3LN-11631-00 ピストン (STD)		4										(*1) 2501	3.0
	3LN-11636-00 ピストン (0.50MM O/S)		4									AP		
	3LN-11638-00 ピストン (1.00MM O/S)		4									AP		
	3LN-11631-01 ピストン (STD)			4	4									
	3LN-11636-01 ピストン (0.50MM O/S)			4	4							AP		
	3LN-11638-01 ピストン (1.00MM O/S)			4	4							AP		
	3LN-11631-02 ピストン (STD)					4	4							
	3LN-11636-02 ピストン (0.50MM O/S)					4	4					AP		
	3LN-11638-02 ピストン (1.00MM O/S)					4	4					AP		

2

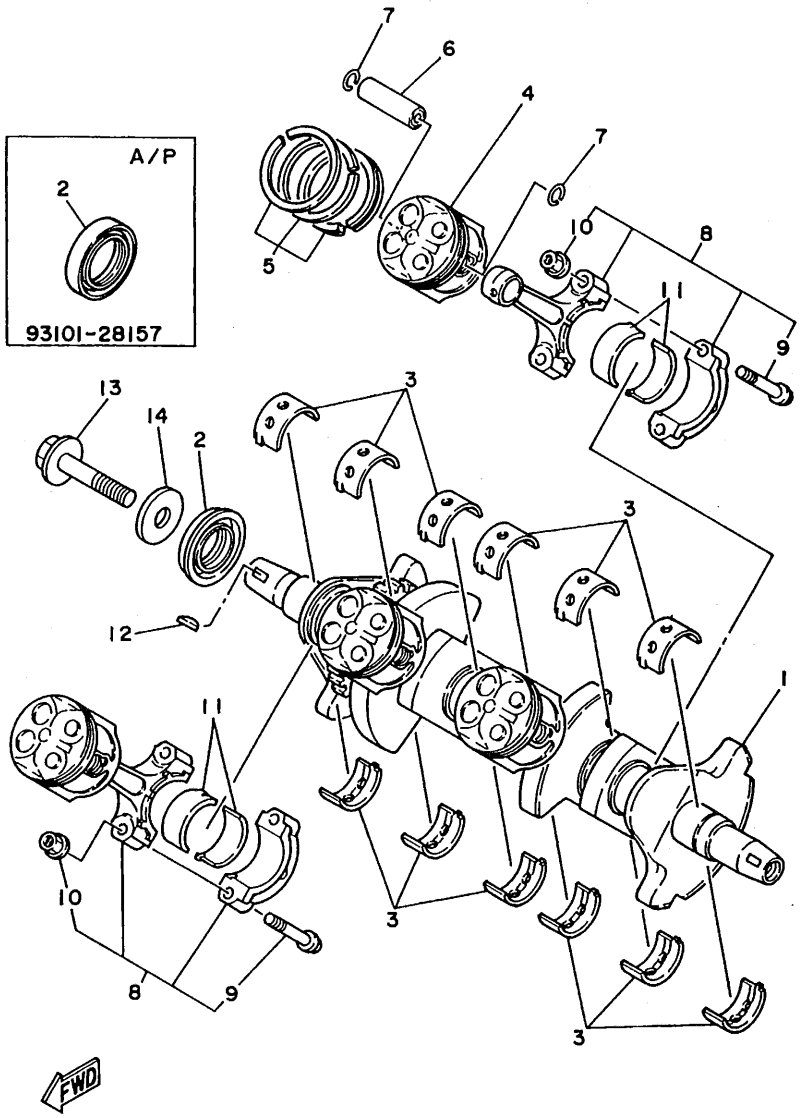

3LN1010-9030

(*1) 1台分交換時は2503-3.5H

FIG. 3 クランクシャフト・ピストン

見出番号	部品番号 部品名	バーコード	個数 3LN1	3LN3	3LN5	3LN6	3LN7				適用号機 初号機～～終号機	摘要	作業コード	整備時間
5	3LN-11610-00 ピストンリングセット (STD)		4	4	4	4	4						(*1) 2501	3.0
	3LN-11610-20 ピストンリングセット (0.50MM O/S)		4	4	4	4	4					AP		
	3LN-11610-40 ピストンリングセット (1.00MM O/S)		4	4	4	4	4					AP		
6	1HX-11633-01 ピン,ピストン		4	4	4	4	4							
7	93450-16115 サ-クリップ		8	8	8	8	8							
8	3LN-11650-00 コネクテイングロッドアセンブリ		4	4	4	4	4						2411	8.0
9	25G-11654-00 .ボルト,コネクテイングロッド		2	2	2	2	2							
10	90179-06407 .ナット		2	2	2	2	2							
11	1HX-11656-00 ブレ-ンベアリング,コンロッド		8	8	8	8	8					UR ブルー	2411	8.0
	1HX-11656-10 ブレ-ンベアリング,コンロッド		8	8	8	8	8					UR ブラック		
	1HX-11656-20 ブレ-ンベアリング,コンロッド		8	8	8	8	8					UR ブラウン		
	1HX-11656-30 ブレ-ンベアリング,コンロッド		8	8	8	8	8					UR グリーン		
12	90280-03047 キ-,ウッドラフ		1	1	1	1	1							
13	90105-10430 ボルト,ワッシャベースドヘッド		1	1	1	1	1							
14	90201-107K6 ワッシャ,プレート		1	1	1	1	1							

2

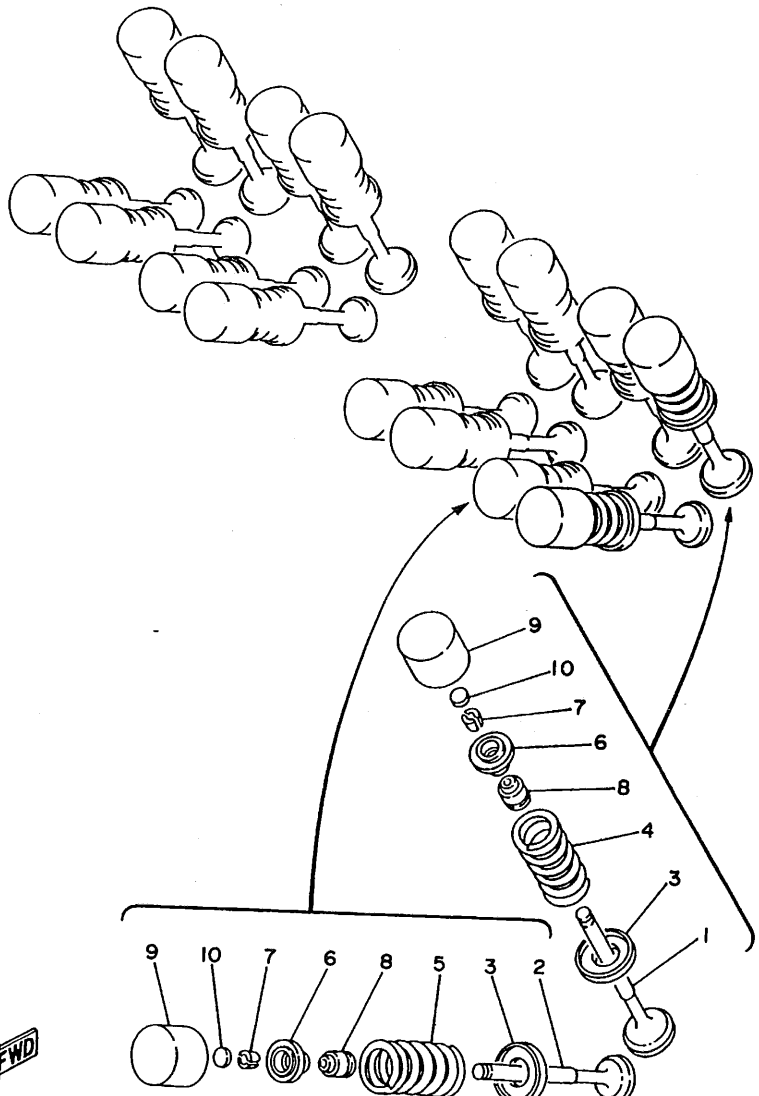

3LN3010-0040

(*1) 1台分交換時は2604-4.0H
(*2) 1台分交換時は2637-1.6H

FIG. 4 バルブ

見出番号	部品番号 部品名	バーコード	個数 3LN1	3LN3	3LN5	3LN6	3LN7					適用号機 初号機～～終号機	摘要	作業コード	整備時間
1	3LN-12111-00 バルブ,インテーク		8	8	8									(*1) 2601	3.3
	3LN-12111-01 バルブ,インテーク					8	8								
2	3LN-12121-00 バルブ,エキゾースト		8	8	8	8	8							(*1) 2601	3.3
3	1HX-12116-00 シート,バルブスプリング		16	16	16	16	16								
4	3LN-12113-00 スプリング,バルブインナ		16	8	8	16	16								
5	3LN-12114-00 スプリング,バルブインナ			8	8										
6	3LN-12117-00 リテーナ,バルブスプリング		16	16	16	16	16								
7	3LN-12118-00 コッタ,バルブ		32	32	32	32	32								
8	3LN-12119-00 シール,バルブステム		16	16	16	16	16								
9	3LN-12153-20 リフタ,バルブ		16	16	16	16	16						UR ブルー	(*2) 2636	1.3
	3LN-12153-30 リフタ,バルブ		16	16	16	16	16						UR レッド		
	3LN-12153-09 リフタ,バルブ		16	16	16	16	16						AP グリーン		
10	1HX-12168-00 パッド,アジャステイング 2 (1.20)		16	16	16	16	16						UR		
	1HX-12168-20 パッド,アジャステイング 2 (1.25)		16	16	16	16	16						UR		
	1HX-12168-40 パッド,アジャステイング 2 (1.30)		16	16	16	16	16						UR		
	1HX-12168-60 パッド,アジャステイング 2 (1.35)		16	16	16	16	16						UR		
	1HX-12168-80 パッド,アジャステイング 2 (1.40)		16	16	16	16	16						UR		

2

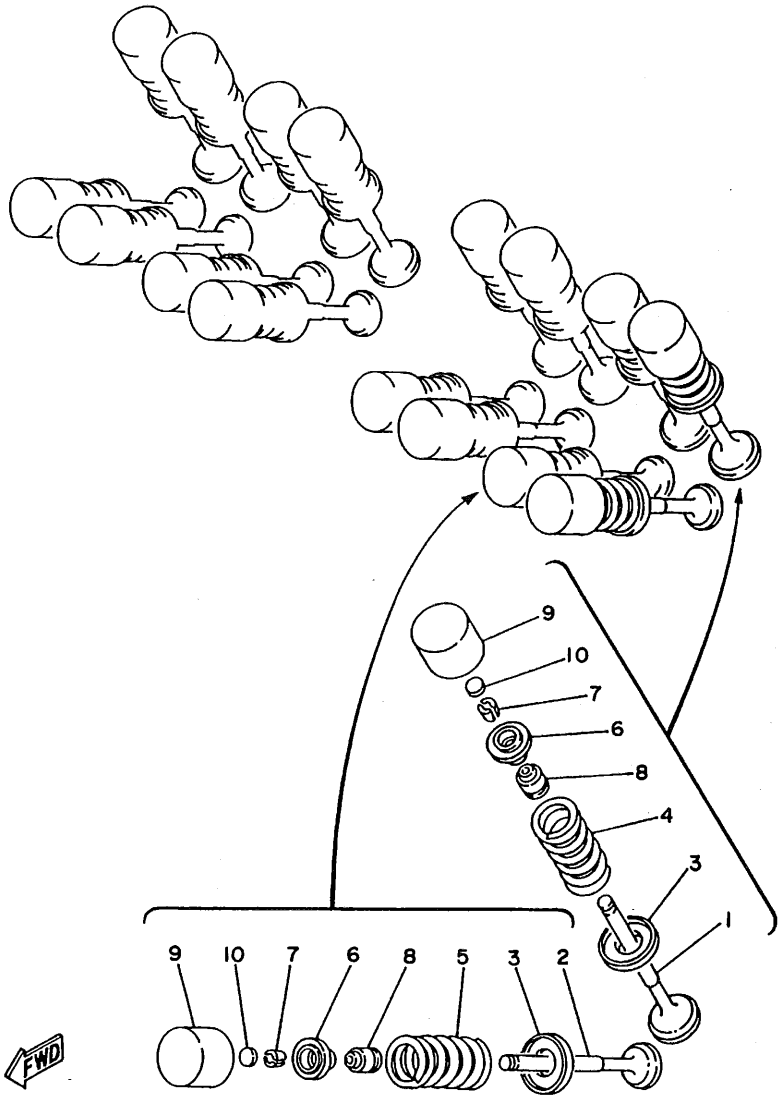

3LN3010-0040

FIG. 4 バルブ

見出番号	部品番号 部品名	バーコード	個数 3LN1	3LN3	3LN5	3LN6	3LN7					適用号機 初号機～～終号機	摘要	作業コード	整備時間
10	1HX-12168-A0 パッド,アジャステイング 2 (1.45)		16	16	16	16	16						UR		
	1HX-12168-F0 パッド,アジャステイング 2 (1.50)		16	16	16	16	16						UR		
	1HX-12169-50 パッド,アジャステイング 2 (2.00)		16	16	16	16	16						UR		
	1HX-12169-70 パッド,アジャステイング 2 (2.05)		16	16	16	16	16						UR		
	1HX-12169-90 パッド,アジャステイング 2 (2.10)		16	16	16	16	16						UR		
	1HX-12169-E0 パッド,アジャステイング 2 (2.15)		16	16	16	16	16						UR		
	1HX-12169-G0 パッド,アジャステイング 2 (2.20)		16	16	16	16	16						UR		
	1HX-12169-J0 パッド,アジャステイング 2 (2.25)		16	16	16	16	16						UR		
	1HX-12169-L0 パッド,アジャステイング 2 (2.30)		16	16	16	16	16						UR		
	1HX-12169-N0 パッド,アジャステイング 2 (2.35)		16	16	16	16	16						UR		
	1HX-12169-T0 パッド,アジャステイング 2 (2.40)		16	16	16	16	16						UR		
	1HX-12168-H1 パッド,アジャステイング 2 (1.55)		16	16	16	16	16						UR		
	1HX-12168-K1 パッド,アジャステイング 2 (1.60)		16	16	16	16	16						UR		
	1HX-12168-M1 パッド,アジャステイング 2 (1.65)		16	16	16	16	16						UR		
	1HX-12168-R1 パッド,アジャステイング 2 (1.70)		16	16	16	16	16						UR		
	1HX-12168-U1 パッド,アジャステイング 2 (1.75)		16	16	16	16	16						UR		
	1HX-12168-W1 パッド,アジャステイング 2 (1.80)		16	16	16	16	16						UR		

2

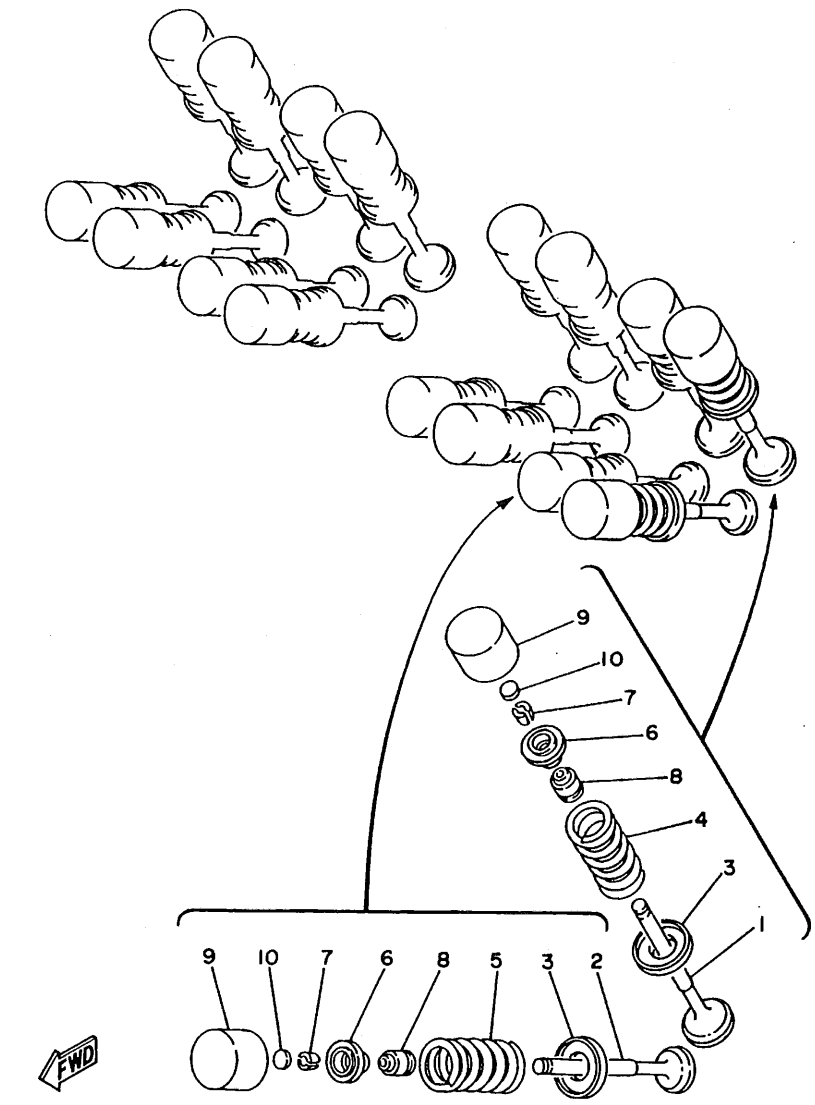

3LN3010-0040

FIG. 4 バルブ

見出番号	部品番号 部品名	バーコード	個数 3LN1	3LN3	3LN5	3LN6	3LN7					適用号機 初号機～～終号機	摘要	作業コード	整備時間
10	1HX-12168-Y1 パッド,アジャステイング 2 (1.85)		16	16	16	16	16					UR			
	1HX-12169-11 パッド,アジャステイング 2 (1.90)		16	16	16	16	16					UR			
	1HX-12169-31 パッド,アジャステイング 2 (1.95)		16	16	16	16	16					UR			

2

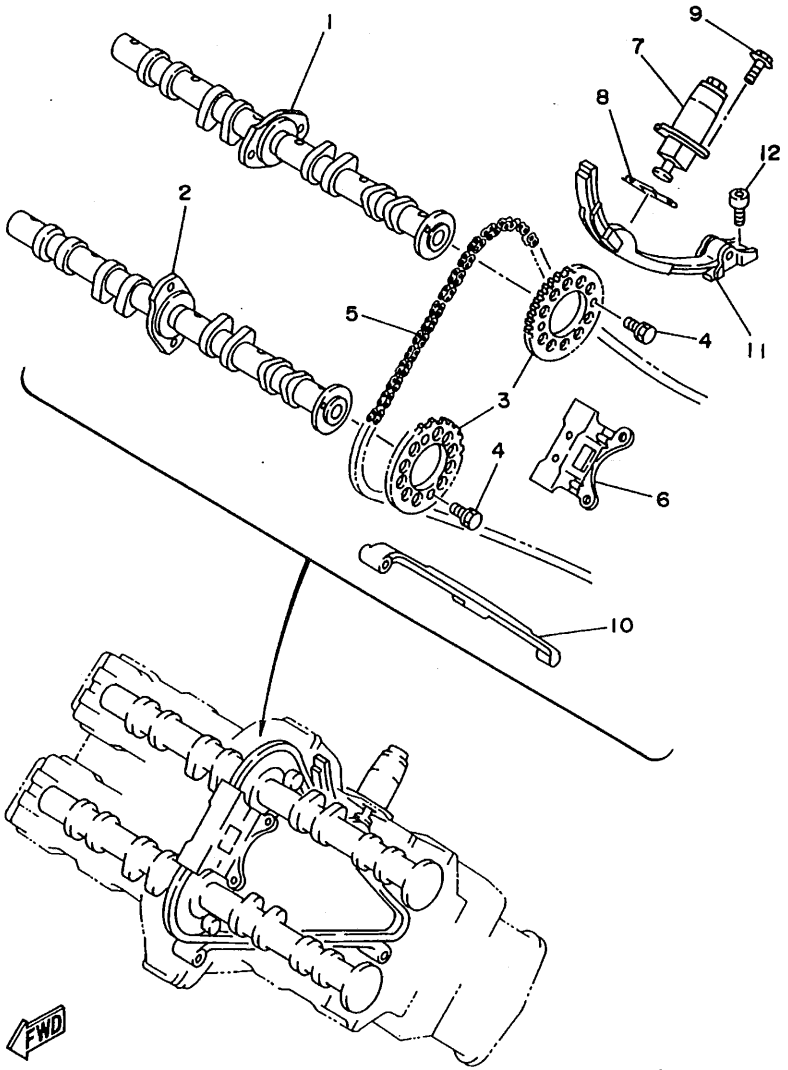

3LN3010-0050

(*1) 1台分交換時は2703-3.0H

FIG. 5 カムシヤフト・チエーン

見出番号	部品番号 部品名	バーコード	個数 3LN1	3LN3	3LN5	3LN6	3LN7				適用号機 初号機～～終号機	摘要	作業コード	整備時間
1	3LN-12171-00 カムシヤフト 1		1	1	1								(*1) 2701	2.5
	3YX-12171-00 カムシヤフト 1					1	1							
2	1HX-12181-00 カムシヤフト 2		1	1	1									
	3YX-12181-00 カムシヤフト 2					1	1							
3	1HX-12176-00 スプロケツト,カムチエーン		2	2	2	2	2							
4	90105-07385 ボルト,ワツシヤベースドヘツド		4	4	4	4	4							
5	94590-85112 チエ-ン (エンドレス)		1	1	1	1	1						2731	9.5
6	1HX-12241-00 ガイド,ストツパ 2		1	1	1	1	1							
7	1HX-12210-01 テンショナアセンブリ, カムチエーン		1	1	1	1	1						2761	0.8
8	5G2-12213-00 ガスケツト,テンショナケース		1	1	1									
	3YX-12213-00 ガスケツト,テンショナケース					1	1							
9	91311-06025 ボルト		2											
	95023-06025 ボルト,フランジ			2	2	2	2							
10	1HX-12251-00 ダンパ,チエーン 1		1	1	1	1	1						2751	2.0
11	1HX-12252-01 ダンパ,チエーン 2		1	1	1	1	1						2752	8.0
12	90110-06145 ボルト,ヘキサゴンソケツトヘツド		2	2	2	2	2							

2

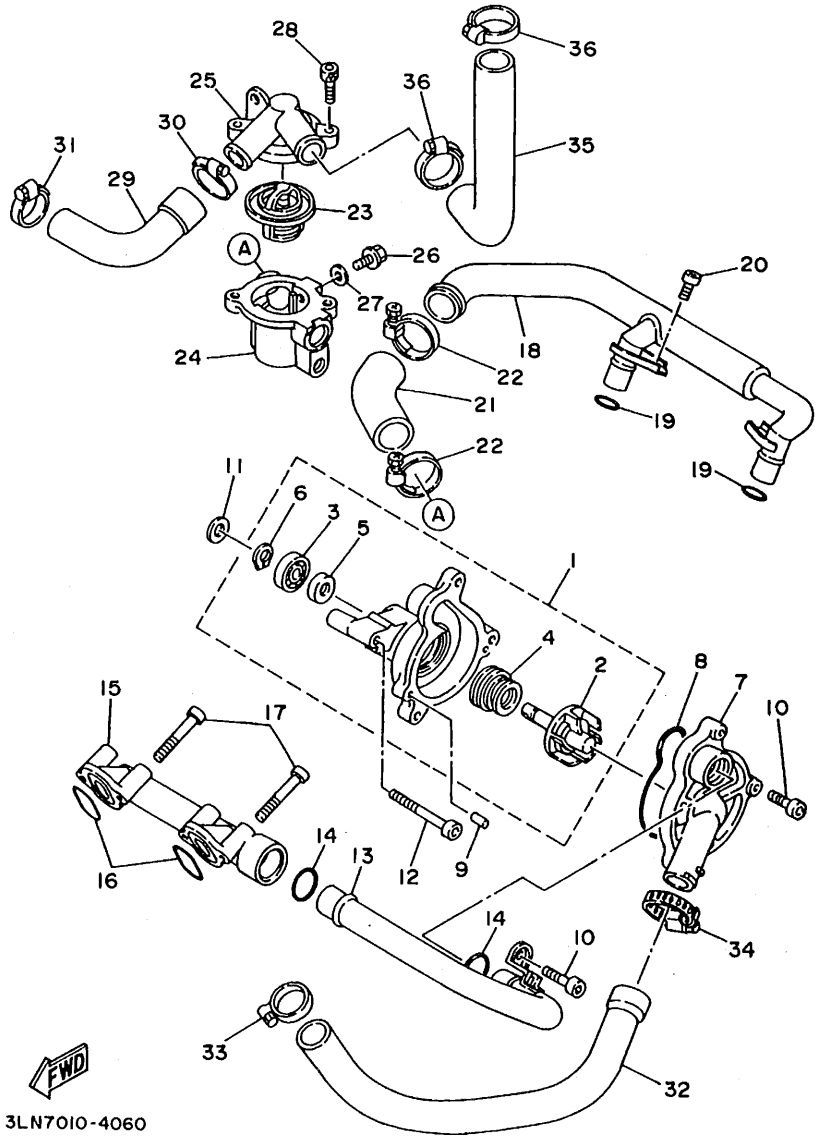
28
36
25
36
30
35
31
29
23
A
26
20
27
18
24
22
21
19
22
19
11
6
3
5
A
1
4
2
8
7
10
15
17
14
13
12
9
16
14
10
34
33
32
FWD
3LN7010-4060

FIG. 6 ウオータポンプ

見出番号	部品番号 部品名	バーコード	個数 3LN1	3LN3	3LN5	3LN6	3LN7					適用号機 初号機～～終号機	摘要	作業コード	整備時間
1	2KR-12421-00 ハウジング,ウオータポンプ		1												
	2KR-12421-01 ハウジング,ウオータポンプ			1	1										
	2KR-W1247-01 ハウジング,ウオータポンプ					1	1								
2	1HX-12450-00 .インペラーシャフトアセンブリ		1	1	1	1	1							2301	1.6
3	93306-00004 .ベアリング		1	1	1	1	1								
4	11H-12438-00 .シール,メカニカル		1	1	1	1	1								
5	93101-10090 .オイルシール		1	1	1	1	1								
6	99009-10400 .サークリップ		1	1	1	1	1								
7	2KR-12422-00 カバー,ハウジング		1												
	2KR-12422-01 カバー,ハウジング			1	1	1	1								
8	1HX-12439-00 O-リング		1	1	1	1	1								
9	93604-10011 ピン,ダウエル		2												
10	91316-06025 ボルト,ヘキサゴンソケットヘッド		3												
	95023-06025 ボルト,フランジ			3	3	3	3								
11	90201-08759 ワッシャ,プレート		1												
12	91316-06055 ボルト,ヘキサゴンソケットヘッド		2												
	95021-06055 ボルト,フランジ			2	2	2	2								

2

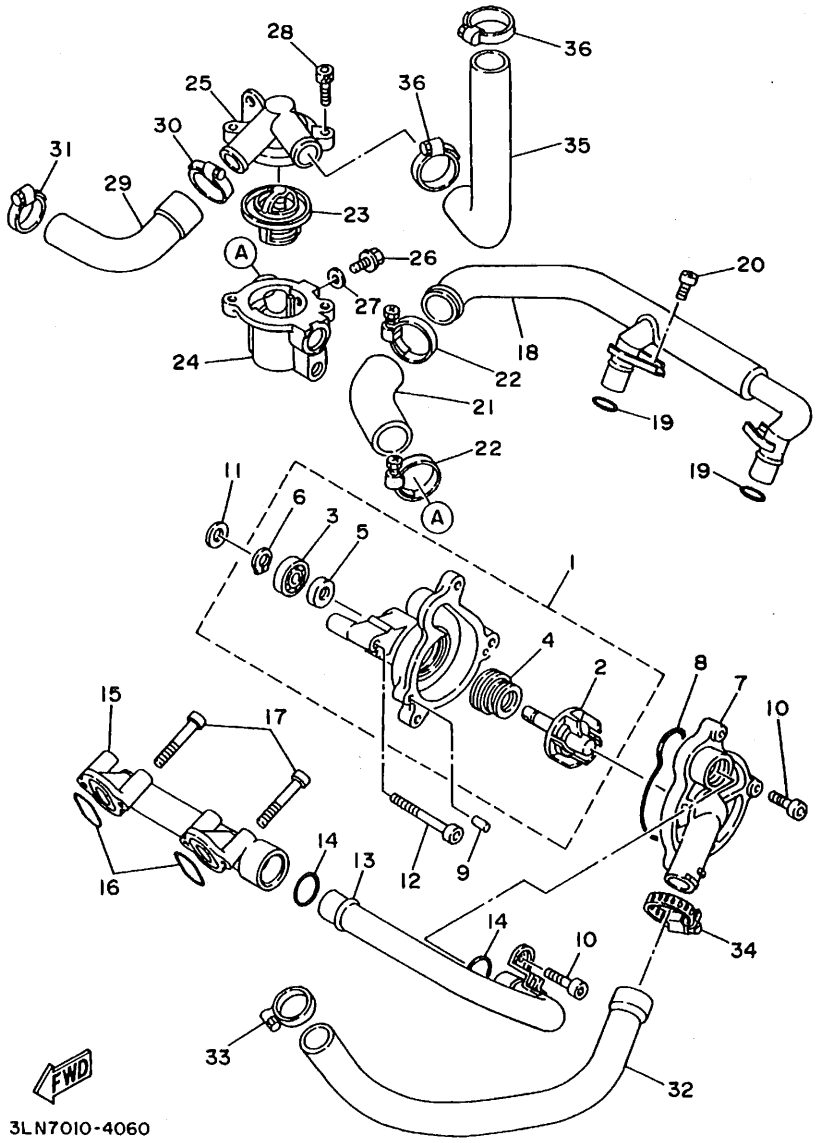
28
36
25
36
30
35
31
29
23
A
26
20
27
18
24
22
21
19
22
19
11
6
3
5
A
1
4
2
8
7
10
15
17
14
13
12
9
16
14
10
34
33
32
FWD
3LN7010-4060

FIG. 6 ウオータポンプ

見出番号	部品番号 部品名	バーコード	個数 3LN1	3LN3	3LN5	3LN6	3LN7				適用号機 初号機～～終号機	摘要	作業コード	整備時間
13	1HX-12482-00 パイプ 2		1	1	1	1	1						2314	0.5
14	93210-18417 O-リング		2	2	2	2	2							
15	2KR-12446-00 ジョイント		1	1	1	1	1						2321	0.5
16	93210-27194 O-リング		2	2	2									
	93210-27778 O-リング					2	2							
17	91311-06040 ボルト		4											
	95023-06040 ボルト,フランジ			4	4	4	4							
18	3LN-12482-00 パイプ 2		1	1	1	1	1							
19	93210-14104 O-リング		2	2	2	2	2							
20	91316-06012 ボルト,ヘキサゴンソケットヘッド		2											
	90110-06145 ボルト,ヘキサゴンソケットヘッド			2	2	2	2							
21	3LN-12576-00 ホース 1		1	1	1	1	1						2331	0.5
22	90450-32051 ホースクランプアセンブリ		2	2	2	2	2							
23	46X-12410-00 サーモスタットアセンブリ		1	1	1	1	1						2309	0.6
24	3LN-12417-00 ハウジング,サーモスタット		1											
	3LN-12417-01 ハウジング,サーモスタット			1	1	1	1							
25	3LN-12413-00 カバー,サーモスタット		1	1	1	1	1							

2

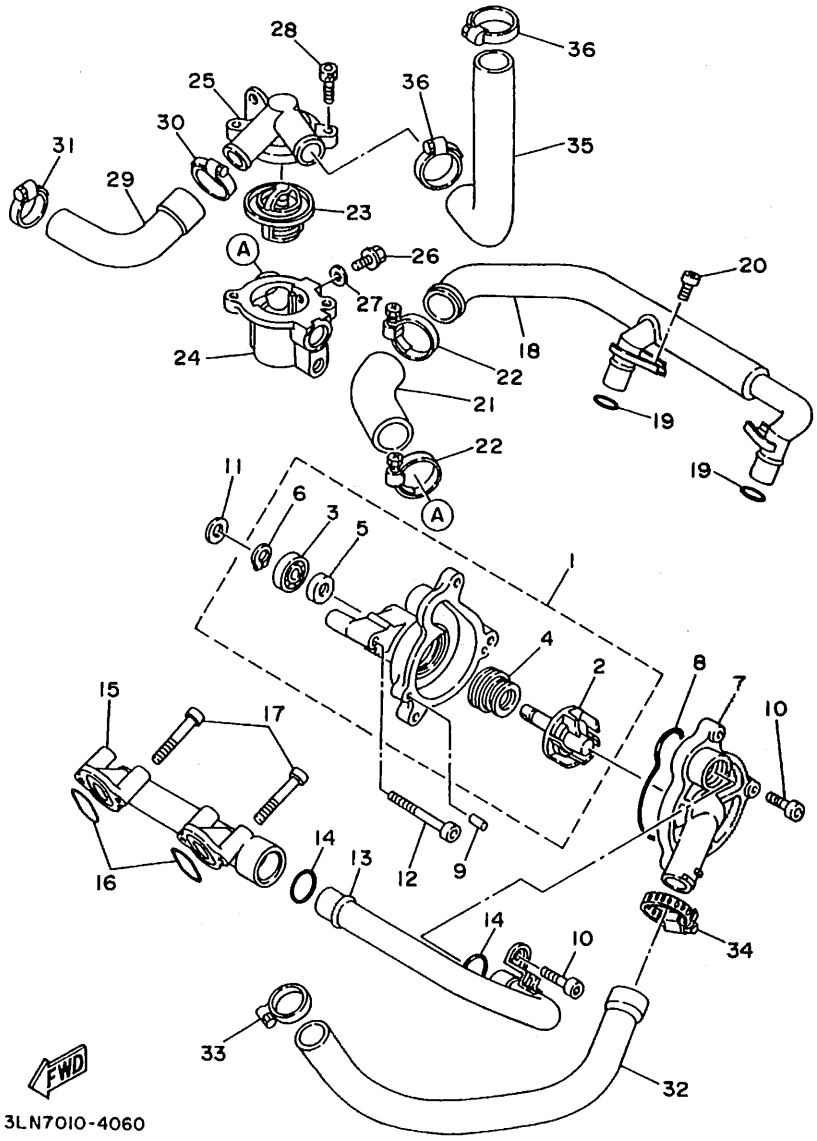
28
36
25
36
30
35
31
29
23
A
26
20
27
18
24
22
21
19
22
19
11
6
3
5
A
1
4
2
8
7
10
15
17
14
13
12
9
16
14
10
34
33
32
FWD
3LN7010-4060

FIG. 6 ウオータポンプ

見出番号	部品番号 部品名	バーコード	個数 3LN1	3LN3	3LN5	3LN6	3LN7				適用号機 初号機～～終号機	摘要	作業コード	整備時間
26	90153-06045 スクリユ,ヘキサゴン		1											
27	90430-06014 ガスケツト		1											
28	91311-06020 ボルト		2											
	95023-06020 ボルト,フランジ			2	2	2	2							
29	3LN-12577-00 ホ-ス 2		1	1	1	1	1						2332	0.5
30	90450-32051 ホースクランプアセンブリ		1	1	1	1	1							
31	90450-25037 ホ-スクランプアセンブリ		1	1	1	1	1							
32	3LN-12578-00 ホ-ス 3		1	1	1	1	1						2333	0.6
33	90450-25037 ホ-スクランプアセンブリ		1	1	1	1	1							
34	90450-32051 ホースクランプアセンブリ		1	1	1	1	1							
35	3LN-12579-00 ホ-ス 4		1	1	1	1	1						2334	0.6
36	90450-32051 ホースクランプアセンブリ		2	2	2	2	2							

2

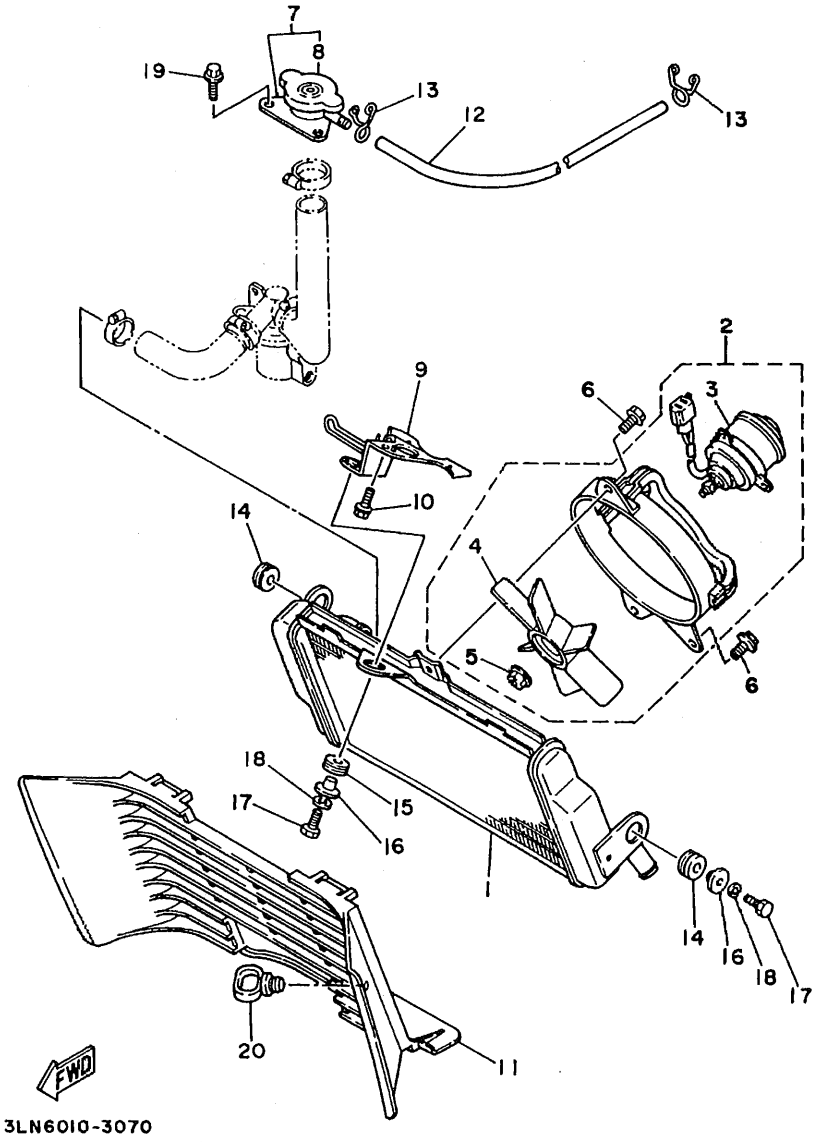
7
8
19
13
12
13
2
9
6
3
10
14
4
5
6
18
15
17
16
14
16
18
17
20
11
FWD
3LN6010-3070

FIG. 7 ラジエタ・ホース

見出番号	部品番号 部品名	バーコード	個数 3LN1	3LN3	3LN5	3LN6	3LN7				適用号機 初号機～～終号機	摘要	作業コード	整備時間
1	3LN-12461-00 ラジエタアセンブリ		1	1	1	1	1						2312	0.6
2	3LN-12405-00 ブロワ-アセンブリ		1	1	1	1	1							
3	3LN-12630-00 .モ-タ-アセンブリ		1	1	1	1	1							
4	3LN-12611-00 .フアン		1	1	1	1	1							
5	95702-05600 .ナツト,ウイズワツシヤ		1	1	1	1	1							
6	90119-06044 ボルト,ウイズワツシヤ		3	3	3	3	3							
7	2KR-12590-00 コンダクシヨンアセンブリ		1	1	1	1	1							
8	22W-12462-00 .キャツプ,ラジエタ		1	1	1	1	1						2311	0.1
9	3LN-2142M-00 ブラケツト,ラジエタ 3		1	1										
	3LN-2142M-60 ブラケツト,ラジエタ 3				1	1	1							
10	91026-06016 ボルト,フランジ		1	1	1									
	91022-06016 ボルト,フランジ					1	1							
11	3LN-12467-00 カバ-,ラジエタ		1	1	1	1	1						2310	0.3
12	90445-090F7 ホ-ス		1											
	90445-093G9 ホース			1	1	1	1							
13	90467-08003 クリツプ		2	2	2	2	2							
14	90480-19283 グロメツト		2	2	2	2	2							

2

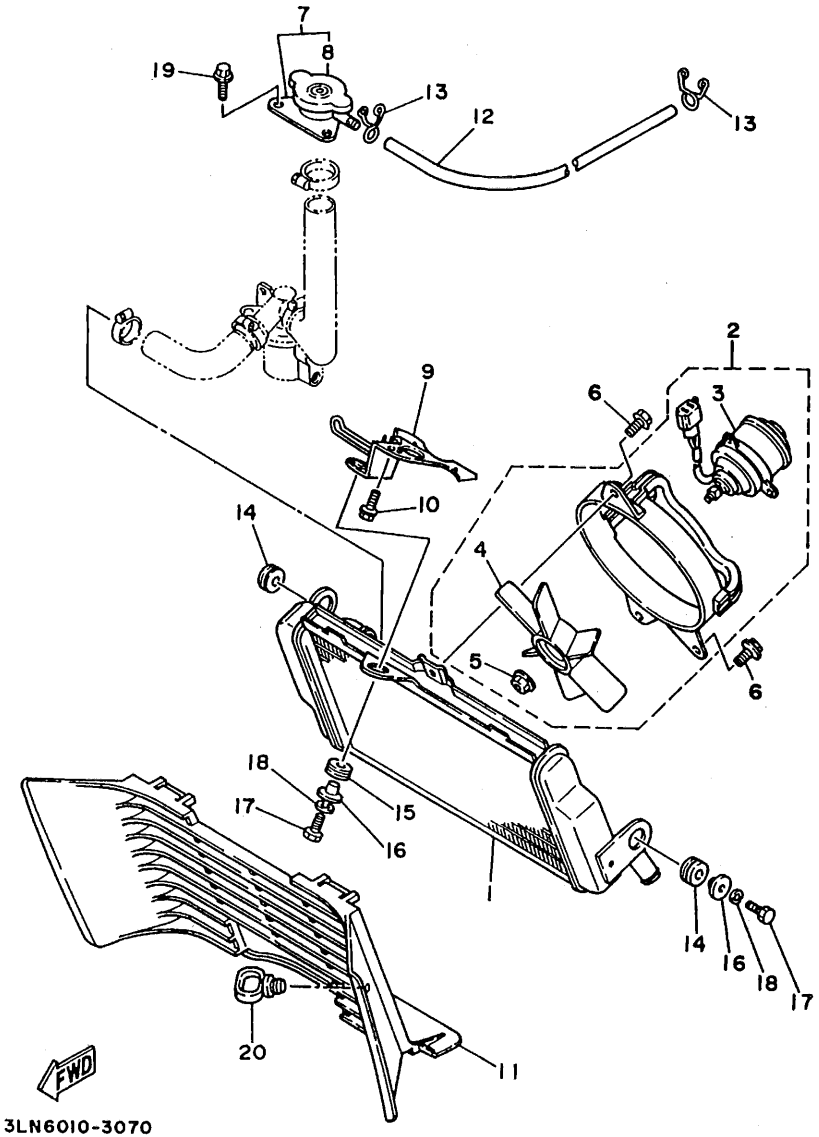

3LN6010-3070

FIG. 7 ラジエタ・ホース

見出番号	部品番号 部品名	バーコード	個数 3LN1	3LN3	3LN5	3LN6	3LN7				適用号機 初号機～～終号機	摘要	作業コード	整備時間
15	90480-18276 グロメット		1	1	1	1	1							
16	90387-07037 カラ-		2	2	2	2	2							
17	97016-06020 ボルト		2	2	2	2	2							
18	92906-06100 ワッシヤ,スプリング		2	2	2	2	2							
19	95816-06012 ボルト,フランジ		2	2	2	2	2							
20	1A8-21518-00 ホルダ,ケーブル		1	1	1	1	1							

2

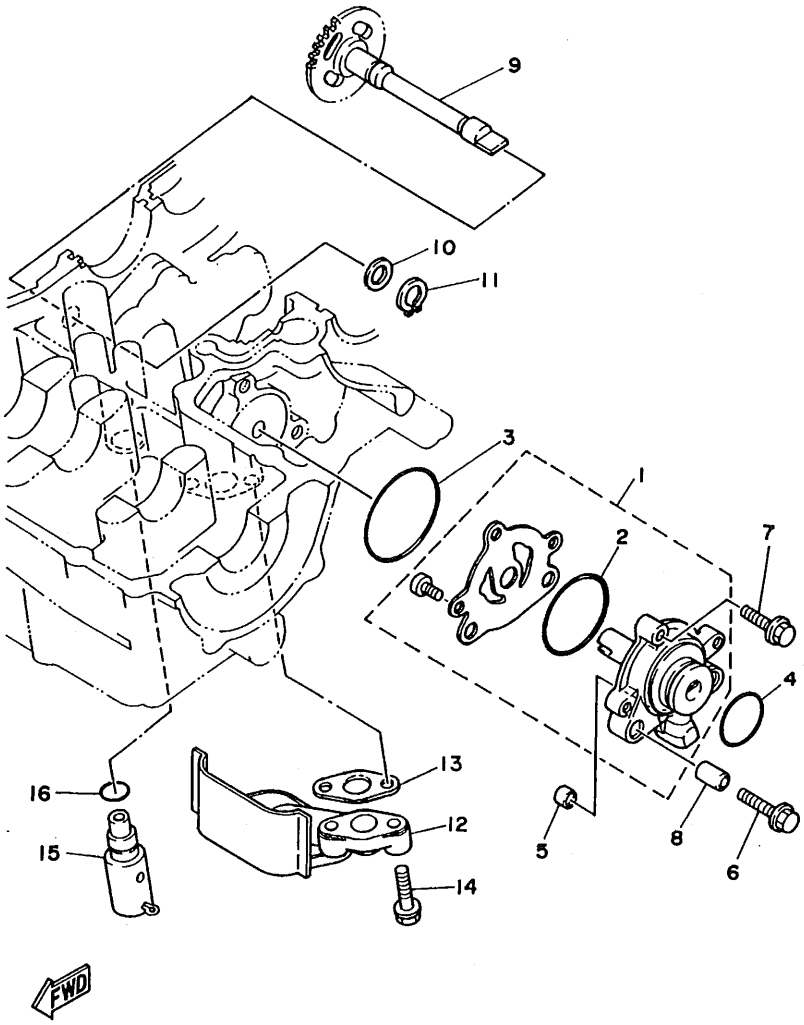

3LN3010-0080

FIG. 8 オイルポンプ

見出番号	部品番号 部品名	バーコード	個数 3LN1	3LN3	3LN5	3LN6	3LN7					適用号機 初号機～～終号機	摘要	作業コード	整備時間
1	1HX-13300-01 オイルポンプアセンブリ		1	1	1									4601	1.0
	1HX-Y1330-01 オイルポンプアセンブリ					1	1								
2	93210-45708 .O-リング		1	1	1	1	1								
3	93210-50582 O-リング		1	1	1	1	1								
4	93210-23326 O-リング		1	1	1	1	1								
5	90430-06156 ガスケット		1	1	1	1	1								
6	91311-06030 ボルト		2												
	95023-06030 ボルト,フランジ			2	2	2	2								
7	91311-06025 ボルト		1												
	95023-06025 ボルト,フランジ			1	1	1	1								
8	99510-08016 ピン,ダウエル		2	2	2	2	2								
9	1HX-13330-00 ポンプシャフトアセンブリ		1	1	1	1	1							4628	1.4
10	90201-111K8 ワッシャ,プレート		1	1	1	1	1								
11	99009-11400 サークリップ		1	1	1	1	1								
12	3HX-W1343-00 フィルタコンプリート		1	1	1	1	1								
13	4G0-13415-00 シール,オイルストレーナ		1	1	1										
	3YX-13415-00 シール,オイルストレーナ					1	1								

2

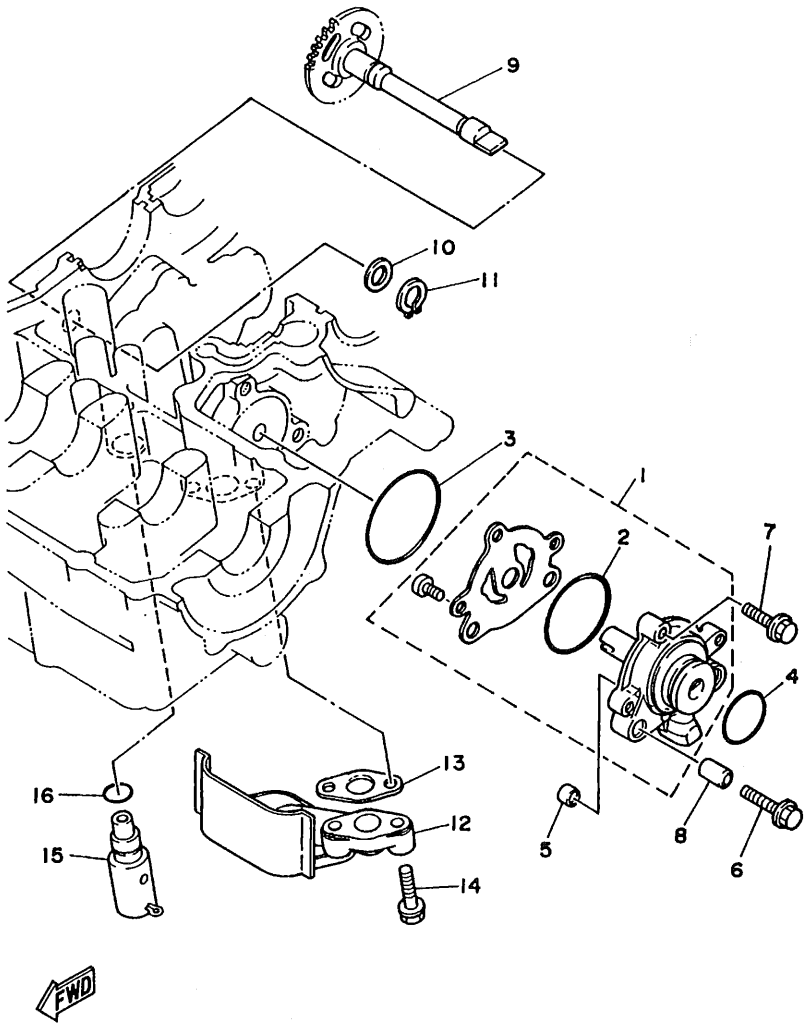
9
10
11
3
1
2
7
4
13
16
12
15
5
8
6
14
FWD
3LN3010-0080

FIG. 8 オイルポンプ

見出番号	部品番号 部品名	バーコード	個数 3LN1	3LN3	3LN5	3LN6	3LN7					適用号機 初号機～～終号機	摘要	作業コード	整備時間
14	91311-06025 ボルト		2												
	95023-06025 ボルト,フランジ			2	2	2	2								
15	11H-13490-00 リリ-フバルブアセンブリ		1	1	1	1	1							4841	0.7
16	93210-10096 O-リング		1	1	1	1	1								

2

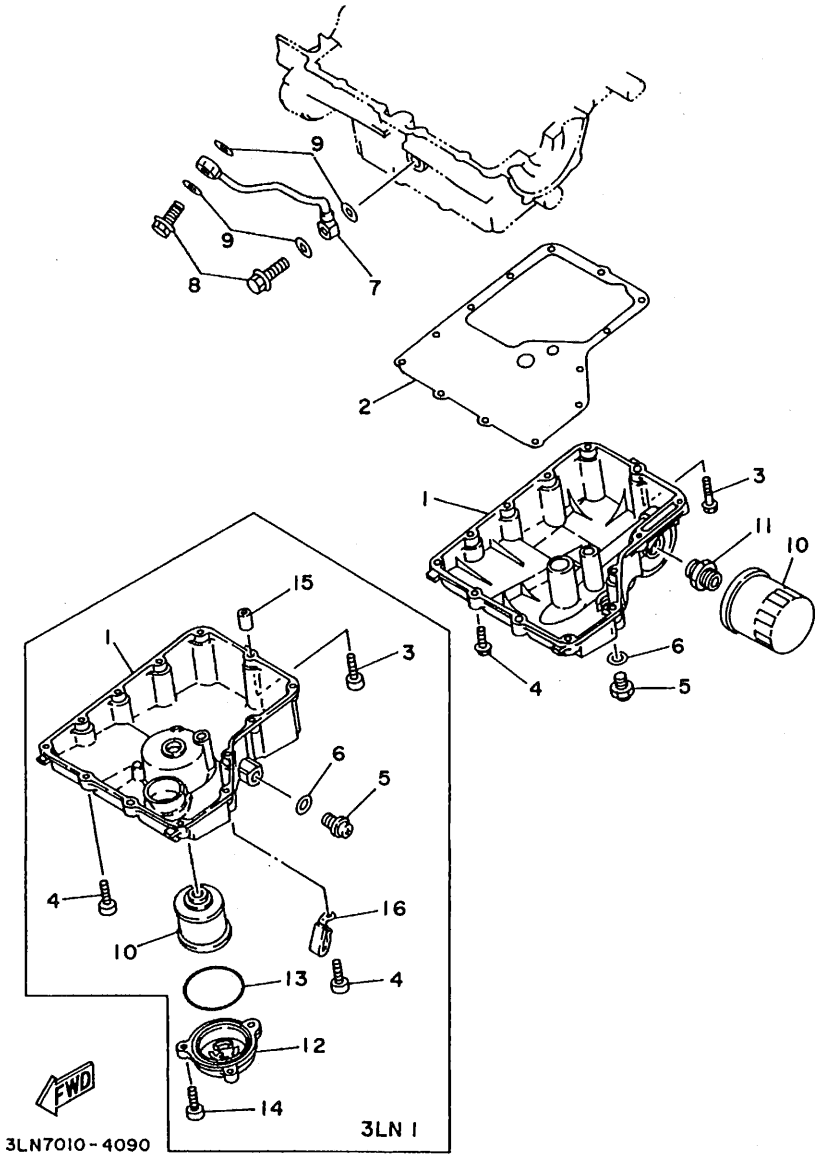
9
9
8
7
2
1
3
11
10
4
6
5
15
1
3
6
5
4
16
10
13
4
12
14
FWD
3LN1
3LN7010-4090

FIG. 9 オイルクリーナ

見出番号	部品番号 部品名	バーコード	個数 3LN1	3LN3	3LN5	3LN6	3LN7					適用号機 初号機～～終号機	摘要	作業コード	整備時間
1	3HX-13417-01 カバ-,ストレーナ		1											4731	0.7
	3LN-13417-00 カバ-,ストレーナ			1	1										
	3LN-13417-01 カバ-,ストレーナ					1	1								
2	3HX-13414-00 ガスケット,ストレーナーカバー		1												
	3LN-13414-00 ガスケット,ストレーナーカバー			1	1										
	3YX-13414-00 ガスケット,ストレーナーカバー					1	1								
3	91311-06035 ボルト		2												
	95023-06035 ボルト,フランジ			2	2	2	2								
4	91311-06025 ボルト		11												
	95023-06025 ボルト,フランジ			11	11	11	11								
5	11H-13455-00 プラグ		1	1	1										
	3VD-13455-00 プラグ					1	1								
6	214-11198-01 ガスケット		1	1	1	1	1								
7	1HX-13161-00 パイプ,デリバリ 1		1	1	1	1	1							4801	0.3
8	90401-10106 ボルト,ユニオン		2	2	2	2	2								
9	90430-10027 ガスケット		4	4	4										
	90430-10171 ガスケット					4	4								

2

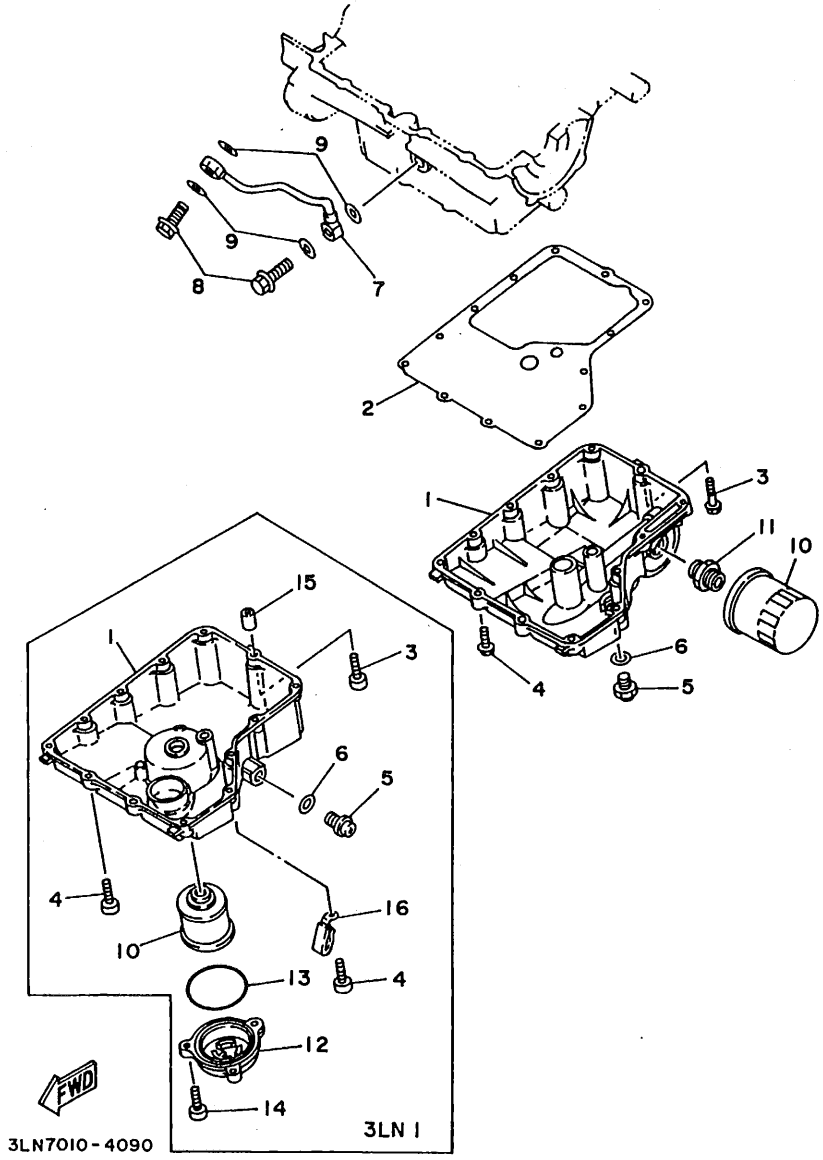
9
9
8
7
2
1
3
11
10
6
4
5
15
1
3
6
5
4
16
10
13
4
12
14
FWD
3LN 1
3LN7010-4090

FIG. 9 オイルクリーナ

見出番号	部品番号 部品名	バーコード	個数 3LN1	3LN3	3LN5	3LN6	3LN7					適用号機 初号機～～終号機	摘要	作業コード	整備時間
10	4X7-13440-90 エレメントアセンブリ, オイルクリーナ		1											4701	0.3
	3FV-13440-00 エレメントアセンブリ, オイルクリーナ			1	1	1	1								
11	90401-20145 ボルト、ユニオン			1	1	1	1								
12	1HX-13447-00 カバーオイル,エレメント		1												
13	93210-64297 O-リング		1												
14	91311-06020 ボルト		3												
15	99510-08016 ピン,ダウエル		2												
16	90465-08277 クランプ		1												

2

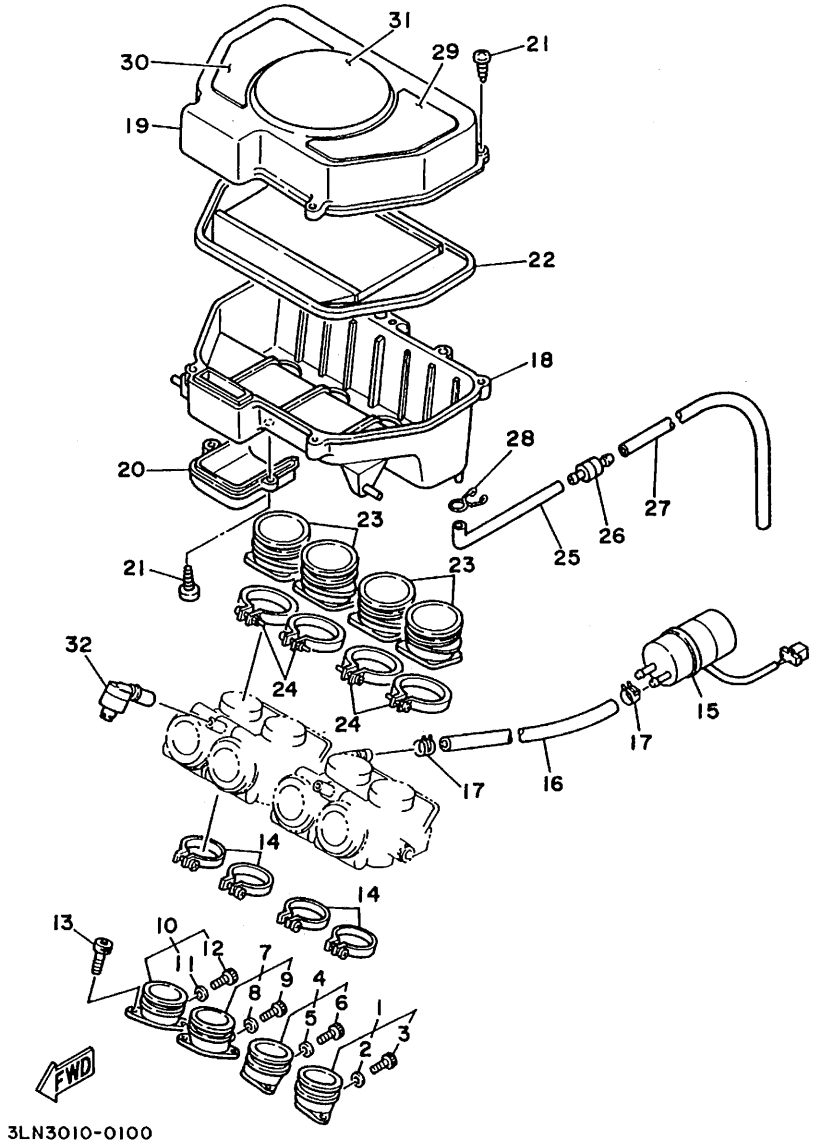
31
29
21
30
19
22
18
28
20
27
26
25
23
21
23
32
24
24
15
17
17
16
14
14
13
10
12
7
11
9
4
8
6
5
1
3
2
FWD
3LN3010-0100

FIG. 10 インテーク

見出番号	部品番号 部品名	バーコード	個数 3LN1	3LN3	3LN5	3LN6	3LN7					適用号機 初号機～～終号機	摘要	作業コード	整備時間
1	3LN-13586-00 ジョイント,キャブレタ 1		1	1	1	1	1							4131	0.6
2	90430-06014 .ガスケット		1	1	1	1	1								
3	92501-06012 .スクリュ,パンヘッド		1												
	91311-06016 .ボルト			1	1	1	1								
4	3LN-13596-00 ジョイント,キャブレタ 2		1	1	1	1	1								
5	90430-06014 .ガスケット		1	1	1	1	1								
6	92501-06012 .スクリュ,パンヘッド		1												
	91311-06016 .ボルト			1	1	1	1								
7	3LN-13597-00 ジョイント,キャブレタ 3		1	1	1	1	1								
8	90430-06014 .ガスケット		1	1	1	1	1								
9	92501-06012 .スクリュ,パンヘッド		1												
	91311-06016 .ボルト			1	1	1	1								
10	3LN-13598-00 ジョイント,キャブレタ 4		1	1	1	1	1								
11	90430-06014 .ガスケット		1	1	1	1	1								
12	92501-06012 .スクリュ,パンヘッド		1												
	91311-06016 .ボルト			1	1	1	1								
13	91316-06020 ボルト,ヘキサゴンソケットヘッド		8	8	8	8	8								

2

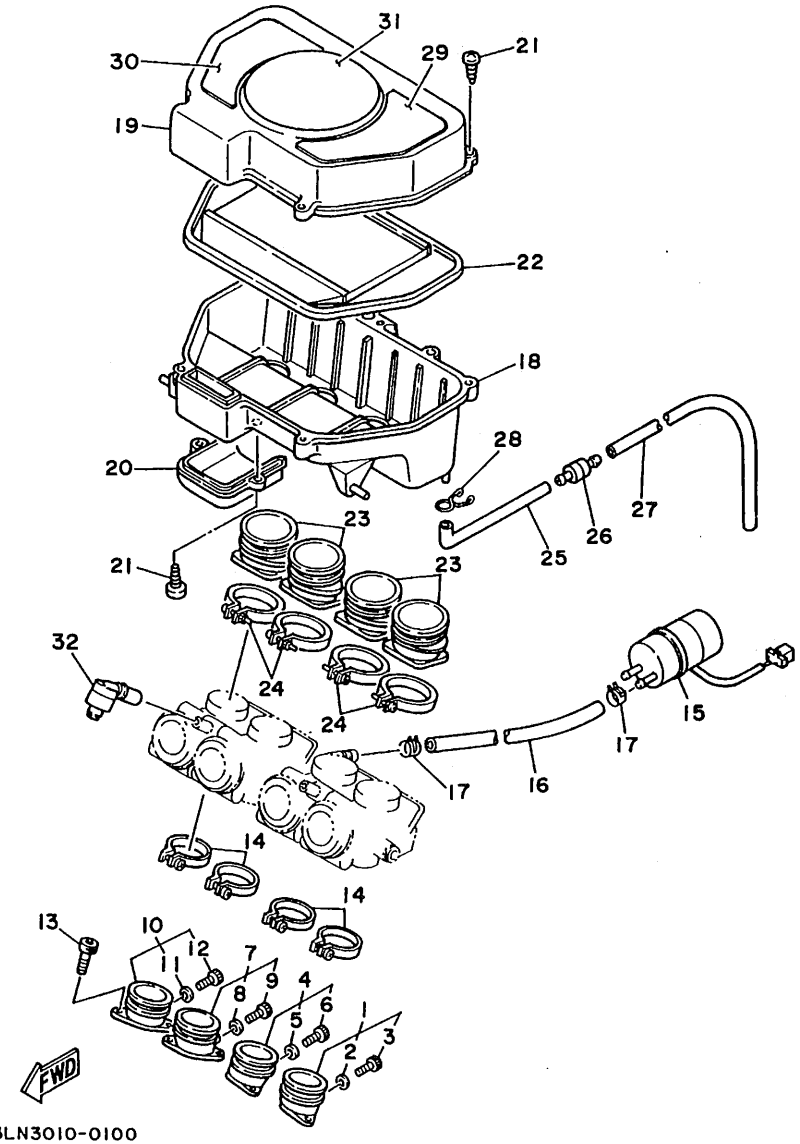

3LN3010-0100

FIG. 10 インテーク

見出番号	部品番号 部品名	バーコード	個数 3LN1	3LN3	3LN5	3LN6	3LN7				適用号機 初号機～～終号機	摘要	作業コード	整備時間
14	1HX-13575-00 バンド		4	4	4	4	4							
15	3LN-13907-00 フユエルポンプコンプリート		1	1	1								4304	0.5
	3YX-13907-01 フユエルポンプコンプリート					1	1							
16	90445-142G0 ホース		1	1	1	1	1							
17	90467-13071 クリップ		2											
	90467-13123 クリップ			2	2	2	2							
18	3LN-14411-00 ケース,エアクリーナー 1		1	1	1	1	1						4101	0.5
19	3LN-14421-00 ケース,エアクリーナー 2		1	1	1	1	1						4103	0.4
20	3LN-14412-00 キャップ,クリーナーケース 1		1	1	1	1	1							
21	97780-50125 スクリュ,タッピング		7	7	7	7	7							
22	3LN-14451-00 エレメント,エアクリーナ		1	1	1	1	1						4102	0.2
23	3LN-14453-00 ジョイント,エアクリーナ 1		4	4	4								4132	0.5
	1HX-14453-00 ジョイント,エアクリーナー 1					4	4							
24	90450-54001 ホースクランプアセンブリ		4	4	4									
	90460-54137 クランプ,ホース					4	4							
25	1HX-1443E-00 パイプ,ドレイン		1	1	1	1	1							
26	4X7-2149Y-00 フィルタアセンブリ		1	1	1	1	1							

2

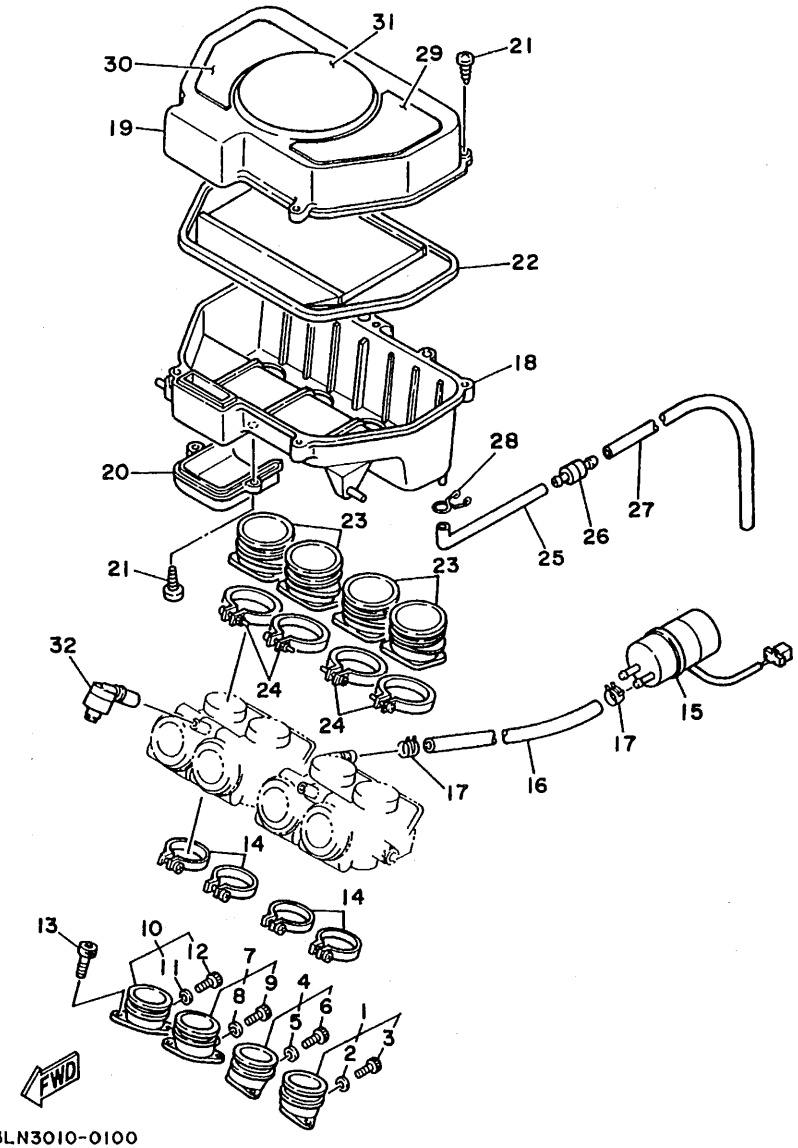
31
29
21
30
19
22
18
28
20
27
26
25
23
21
23
32
24
24
15
17
16
17
14
14
13
10
12
11
7
9
8
4
6
5
1
2
3
FWD
3LN3010-0100

FIG. 10 インテーク

見出番号	部品番号 部品名	バーコード	個数 3LN1	3LN3	3LN5	3LN6	3LN7				適用号機 初号機～～終号機	摘要	作業コード	整備時間
27	90445-11153 ホース		1	1	1	1	1							
28	90467-10008 クリップ		1	1	1	1	1							
29	3LN-14425-00 ダンパ 1			1	1	1	1							
30	3LN-14426-00 ダンパ 2			1	1	1	1							
31	3LN-1442G-00 ダンパ 3			1	1	1	1							
32	3LN-14197-00 パイプ		2	2	2	2	2							

2

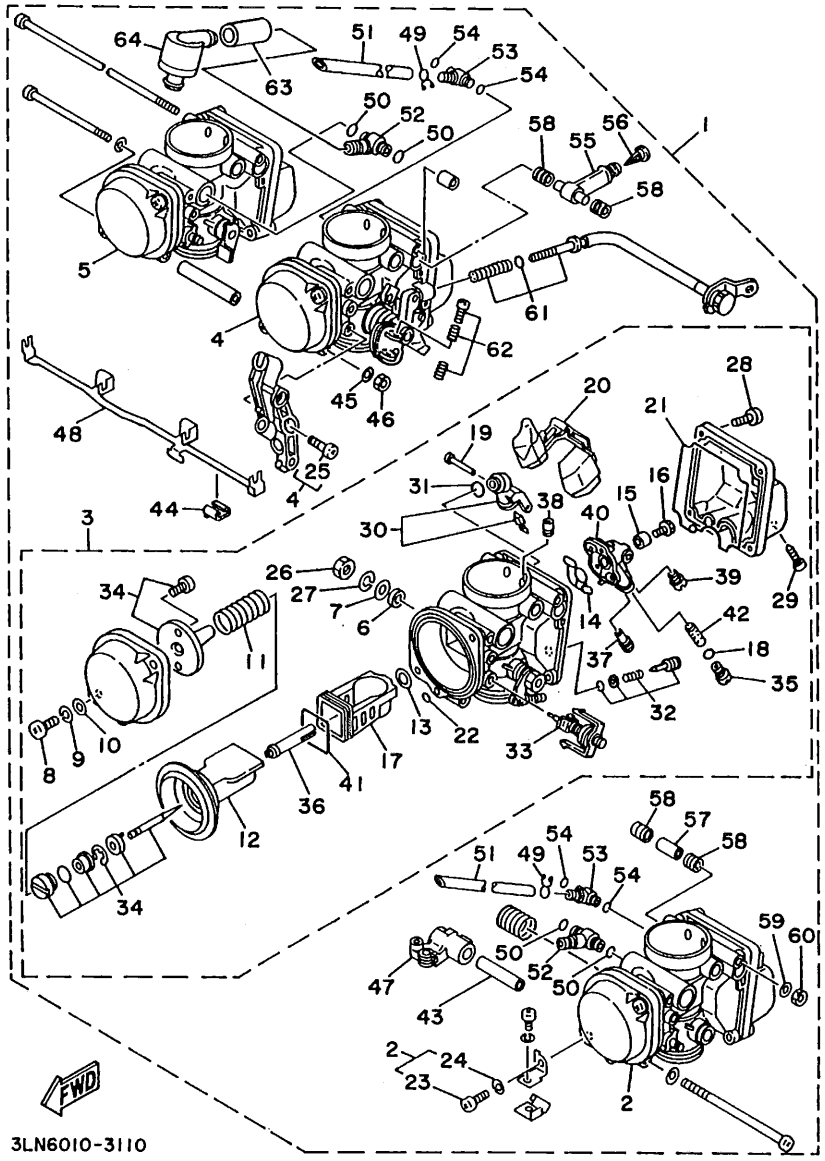

3LN6010-3110

(*1) 2ケ交換時は4002-1.2H
1台分交換時4003-1.0H

FIG. 11 キャブレタ

見出番号	部品番号 部品名	バーコード	個数 3LN1	3LN3	3LN5	3LN6	3LN7					適用号機 初号機～～終号機	摘要	作業コード	整備時間
1	3LN-14900-00 キャブレタアセンブリ		1											4003	1.0
	3LN-14900-10 キャブレタアセンブリ			1	1										
	3LN-14900-20 キャブレタアセンブリ					1	1								
2	3LN-14901-00 .キャブレタアセンブリ 1		1											(*1) 4001	1.1
	3LN-14901-10 .キャブレタアセンブリ 1			1	1										
	3LN-14901-20 .キャブレタアセンブリ 1					1	1								
3	3LN-14902-00 .キャブレタアセンブリ 2		1												
	3LN-14902-10 .キャブレタアセンブリ 2			1	1										
	3LN-14902-20 .キャブレタアセンブリ 2					1	1								
4	3LN-14903-00 .キャブレタアセンブリ 3		1												
	3LN-14903-10 .キャブレタアセンブリ 3			1	1										
	3LN-14903-20 .キャブレタアセンブリ 3					1	1								
5	3LN-14904-00 .キャブレタアセンブリ 4		1												
	3LN-14904-10 .キャブレタアセンブリ 4			1	1										
	3LN-14904-20 .キャブレタアセンブリ 4					1	1								
6	256-14997-00 ..シール		2	2	2	2	2						UR #1,#4		
	256-14997-00 ..シール		2	2	2	2	2						UR #2,#3		

2

FIG. 11 キヤブレタ

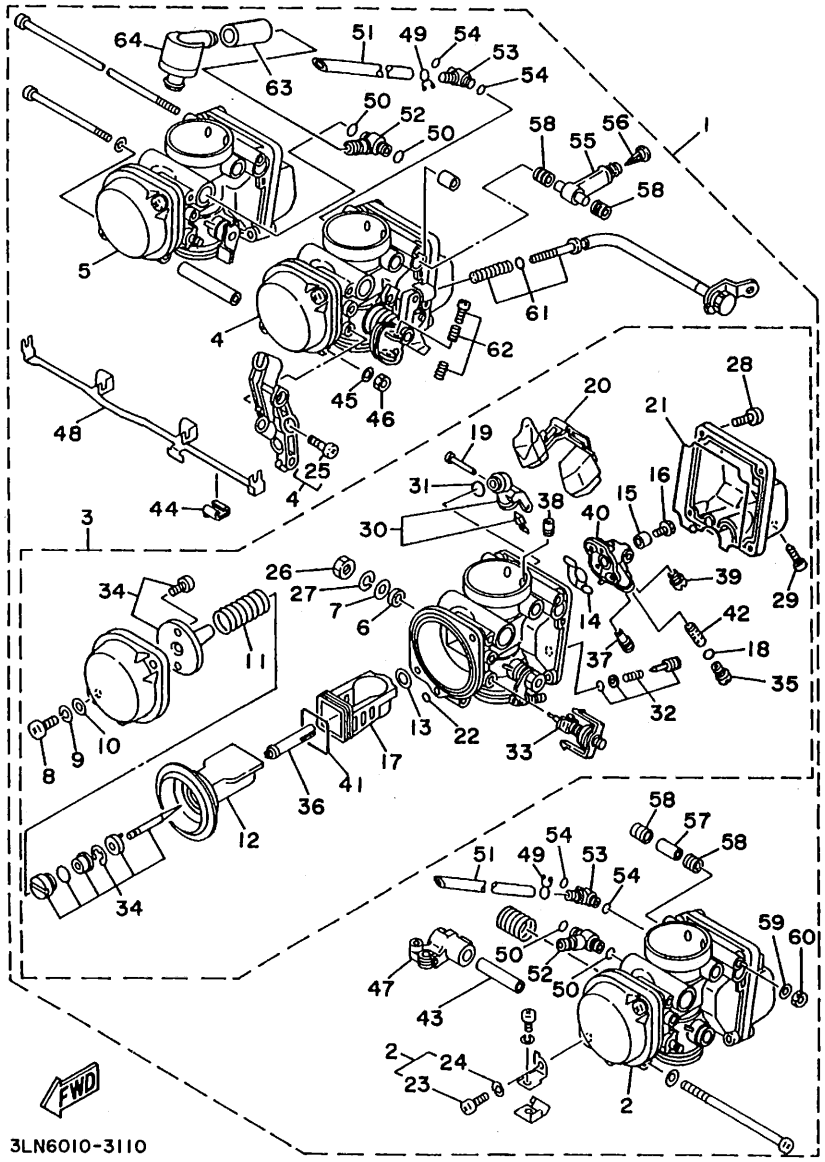

64
63
51
49
54
53
54
50
52
50
58
55
56
58
1
5
4
61
62
45
46
48
25
4
44
3
20
28
21
19
31
38
16
15
40
30
26
27
7
6
39
29
34
14
42
18
11
37
35
32
13
22
33
8
9
10
17
41
36
12
34
58
57
58
51
49
54
53
54
59
60
50
52
50
47
43
2
24
23
2
FWD
3LN6010-3110

FIG. 11 キャブレタ

見出番号	部品番号 部品名	バーコード	個数 3LN1	3LN3	3LN5	3LN6	3LN7					適用号機 初号機～～終号機	摘要	作業コード	整備時間
7	22F-14126-00 ..ガスケット		1	1	1	1	1						UR #1,#4		
	22F-14126-00 ..ガスケット		1	1	1	1	1						UR #2,#3		
8	98506-05016 ..スクリユ,パンヘッド		2	2	2										
	98586-05016 ..スクリユ,パンヘッド					2	2								
9	92906-05100 ..ワッシヤ,スプリング		2	2	2	2	2								
10	92906-05600 ..ワッシヤ,プレート		2	2	2	2	2								
11	3LN-14933-00 ..スプリング,ダイヤフラム		1	1	1										
	3LN-14933-20 ..スプリング,ダイヤフラム					1	1								
12	3LN-14940-00 ..ダイヤフラムアセンブリ		1	1	1									4022	1.0
	3LN-14940-20 ..ダイヤフラムアセンブリ					1	1								
13	1AE-14147-00 ..O-リング		1	1	1	1	1								
14	3LF-14147-00 ..O-リング		1												
	3LN-14147-00 ..O-リング			1	1	1	1								
15	137-14153-00 ..ワッシヤ,メインジエット		1	1	1	1	1								
16	1HX-14565-00 ..スクリユ		1	1	1	1	1								
17	3LN-1411E-00 ..ブロック,ジエット		1	1	1										
	3LN-1411E-20 ..ブロック, ジエット					1	1								

2

FIG. 11 キヤブレタ

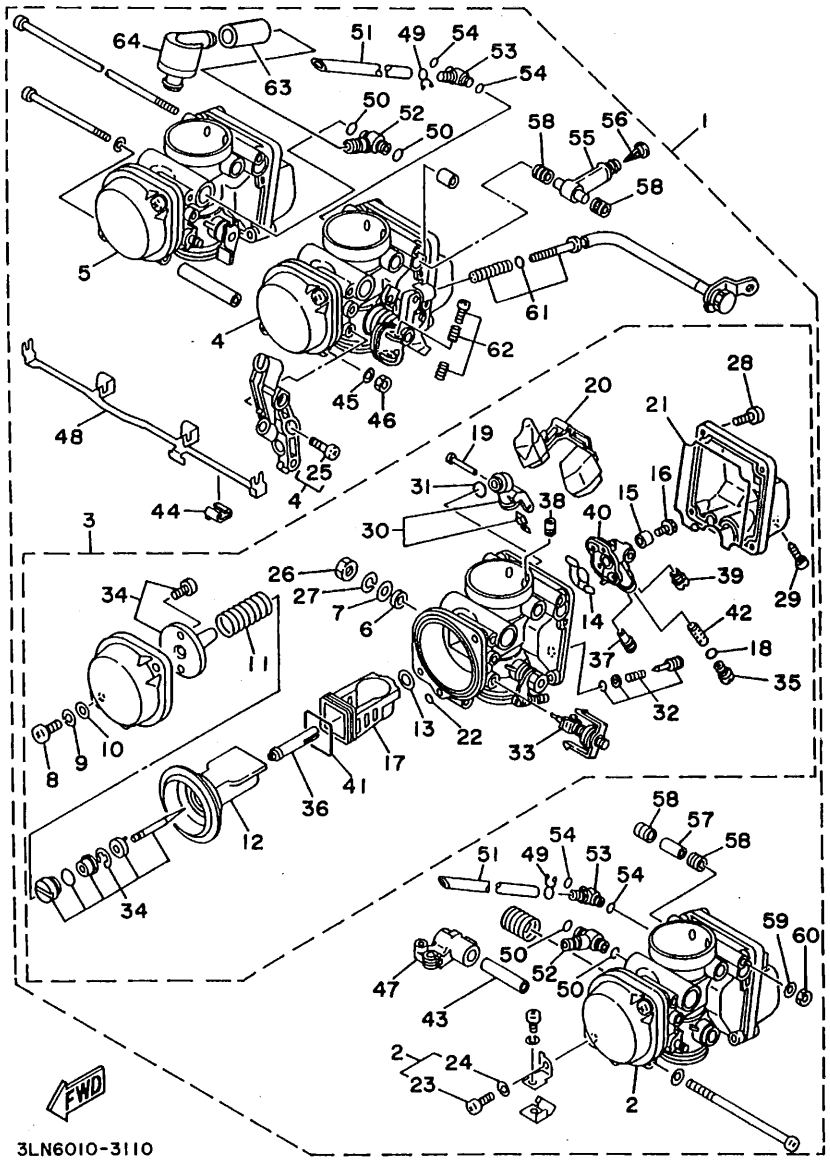

64
63
51
49
54
53
54
50
52
50
58
55
56
58
1
5
4
61
62
45
46
48
25
4
44
3
20
28
21
19
31
38
30
15
16
40
39
29
26
27
7
6
34
11
14
42
18
37
35
32
13
22
33
8
9
10
17
41
36
12
34
58
57
58
51
49
54
53
54
59
60
50
52
50
47
43
2
24
23
2
FWD
3LN6010-3110

FIG. 11 キャブレタ

見出番号	部品番号 部品名	バーコード	個数 3LN1	3LN3	3LN5	3LN6	3LN7					適用号機 初号機～～終号機	摘要	作業コード	整備時間
18	1AE-14227-00 ..O-リング		1	1	1	1	1								
19	53L-14186-00 ..ピン,フロート		1	1	1	1	1								
20	3GM-14985-00 ..フロート		1	1	1	1	1							4022	1.0
21	3GM-14997-00 ..シール		1	1	1	1	1								
22	3FV-14147-00 ..O-リング		1	1	1	1	1								
23	98501-05016 ..スクリュ,パンヘッド		1	1	1	1	1								
24	92990-05100 ..ワッシャ,スプリング		1	1	1	1	1								
25	98501-05018 ..スクリュ,パンヘッド		1	1	1										
	98503-05025 ..スクリュ,パンヘッド					1	1								
26	812-14594-00 ..ナット		1	1	1	1	1								
27	92902-08100 ..ワッシャ,スプリング		1	1	1	1	1								
28	98501-05012 ..スクリュ,パンヘッド		4	4	4	4	4								
29	12R-14191-00 ..プラグ,ドレーン		1	1	1	1	1								
30	3GM-14107-10 ..ニードルバルブセット		1	1	1	1	1								
31	3EN-14147-00 ..O-リング		1	1	1	1	1								
32	12R-14105-00 ..パイロットスクリュセット		1	1	1										
	3LN-14105-00 ..パイロットスクリュセット					1	1								

2

FIG. 11 キヤブレタ

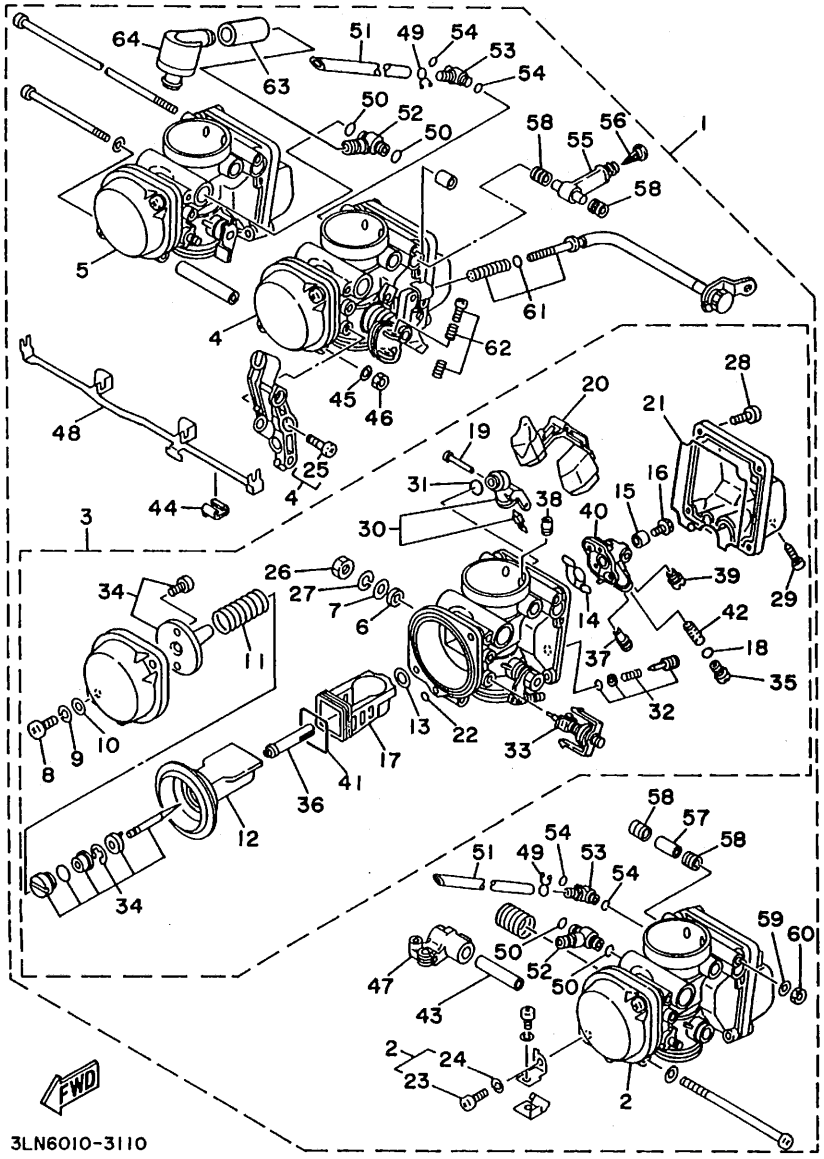

64
63
51
49
54
53
54
50
52
50
58
55
56
58
1
5
4
61
62
45
46
48
25
4
44
3
20
28
21
19
31
38
15
16
30
40
39
29
26
27
7
6
34
11
14
42
18
37
35
32
13
22
33
8
9
10
17
41
36
12
34
58
57
58
51
49
54
53
54
59
60
50
52
50
47
43
2
24
23
2
FWD
3LN6010-3110

FIG. 11 キヤブレタ

見出番号	部品番号 部品名	バーコード	個数 3LN1	3LN3	3LN5	3LN6	3LN7					適用号機 初号機～～終号機	摘要	作業コード	整備時間
33	3LN-1410A-00 ..スタ-ターセット		1												
	3LN-1410A-10 ..スターターセット			1	1	1	1								
34	3LN-1490J-10 ..ニ-ドルセット		1									UR #2,#3			
	3LN-1490J-00 ..ニ-ドルセット		1									UR #1,#4			
	3LN-1490J-30 ..ニードルセット			1	1							UR #2,#3			
	3LN-1490J-20 ..ニードルセット			1	1							UR #1,#4			
	3LN-1490J-50 ..ニ-ドルセット					1	1					UR #2,#3			
	3LN-1490J-40 ..ニ-ドルセット					1	1					UR #1,#4			
35	3G2-1423A-71 ..ジエット,メイン (#102.5)		1									UR #1,#4		4022	1.0
	3G2-14231-20 ..ジエット,メイン (#100)		1									UR #2,#3			
	3G2-14231-20 ..ジエット,メイン (#100)			1	1	1	1					UR #1,#4			
	3G2-1423A-70 ..ジエット,メイン (# 97.5)			1	1	1	1					UR #2,#3			
36	3LN-14141-28 ..ノズル,メイン		1	1	1										
	3LN-1414L-37 ..ノズル,メイン					1	1								
37	4G0-14142-30 ..ジエット,パイロット (#30)		1												
	1NT-14142-10 ..ジエット,パイロット (#10)			1	1										
	1NT-14142-12 ..ジエット,メイン (#12.5)					1	1								

2

FIG. 11 キヤブレタ

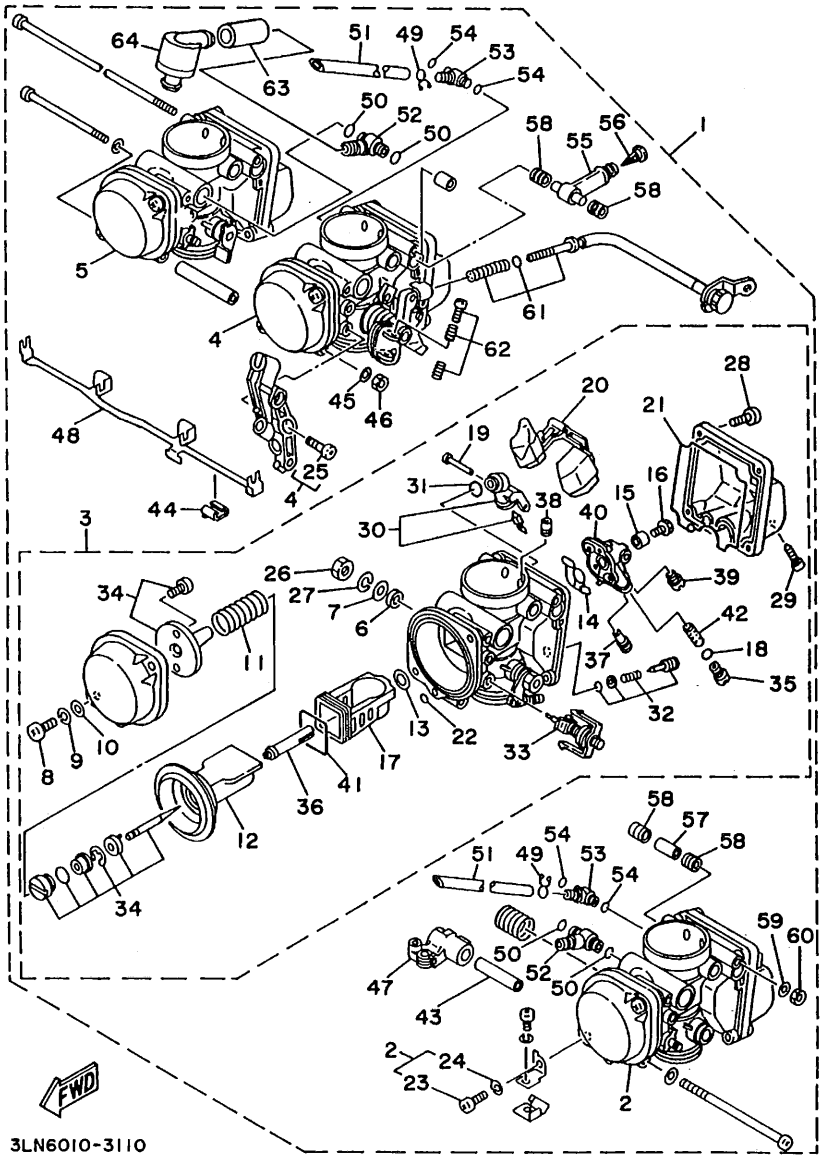

64
63
51
49
54
53
54
50
52
50
58
55
56
58
1
5
4
61
62
45
46
48
25
4
44
3
20
28
21
19
31
38
15
16
30
40
39
29
26
27
7
6
14
42
34
11
37
18
35
32
13
22
33
8
9
10
17
41
36
12
34
58
57
58
51
49
54
53
54
59
60
50
52
50
47
43
2
24
23
2
FWD
3LN6010-3110

FIG. 11 キヤブレタ

見出番号	部品番号 部品名	バーコード	個数 3LN1	3LN3	3LN5	3LN6	3LN7				適用号機 初号機～～終号機	摘要	作業コード	整備時間
38	830-14231-21 ..ジエット,メイン (#105)		1										4022	1.0
	830-1423A-73 ..ジエット,メイン (#112.5)			1	1									
	1HX-1423A-73 ..ジエット,メイン (#112.5)					1	1							
39	3G2-1423A-58 ..ジエット,メイン (#37.5)		1											
	3G2-1423A-59 ..ジエット,メイン (#42.5)			1	1	1	1							
40	3LN-1411A-00 ..ブロックジエットアセンブリ		1											
	3LN-1411A-10 ..ブロックジエットアセンブリ			1	1									
	3LN-1411A-20 ..ブロックジエットアセンブリ					1	1							
41	3LN-14561-00 ..O-リング					1	1							
42	3LN-14148-20 ..パイプ					1	1							
43	3HE-14148-00 .パイプ		2	2	2	2	2							
44	3EN-14261-00 .ホルダ		2	2	2	2	2							
45	92990-06600 .ワッシヤ,プレート		1	1	1	1	1							
46	95303-06600 .ナット		1	1	1									
	95601-06200 .ナット,セルフロッキング					1	1							
47	3GM-14974-00 .レバー,コネクト		1	1	1	1	1							
48	3LN-14986-00 .レバー,スタータ		1	1	1	1	1						4026	1.0

2

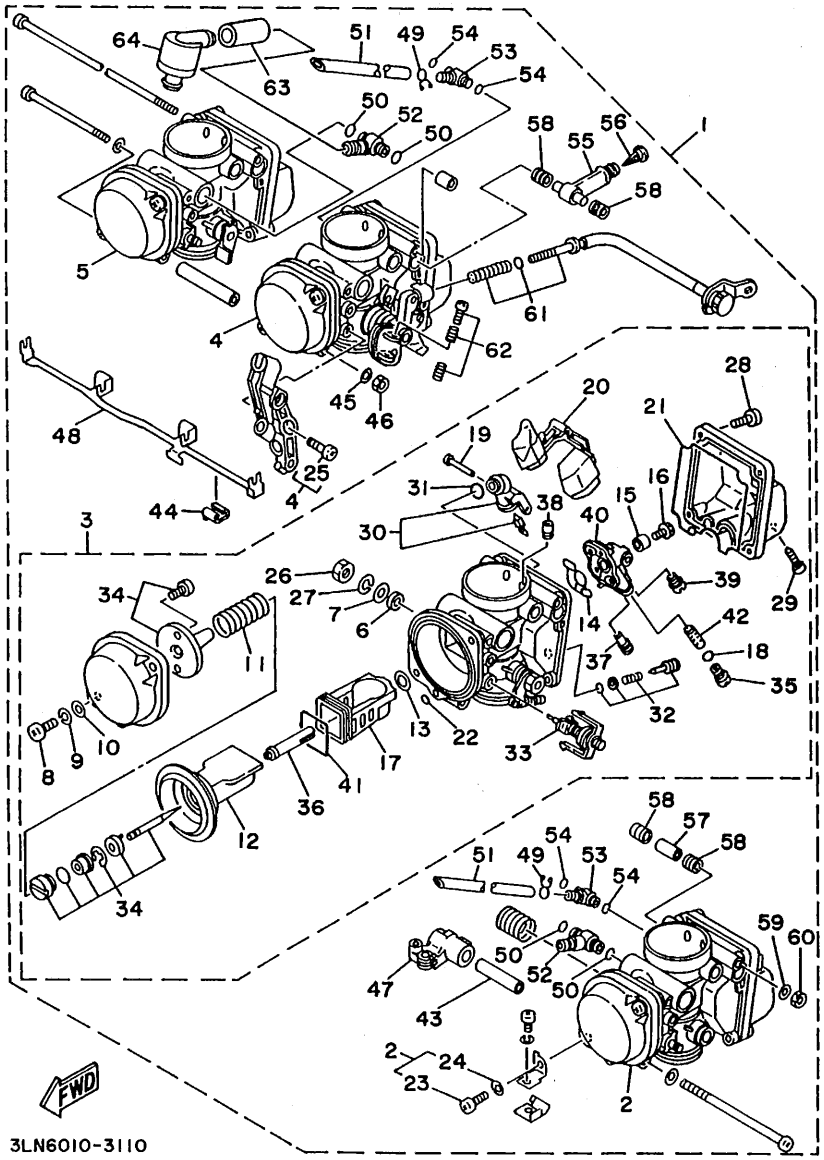
64
63
51
49
54
53
54
50
52
50
58
55
56
58
1
5
4
61
62
45
46
48
25
4
44
3
20
28
21
19
31
38
16
15
30
40
39
29
26
27
7
6
14
42
18
34
11
37
35
32
10
9
8
13
22
33
17
41
36
12
34
58
57
58
51
49
54
53
54
59
60
50
52
50
47
43
2
24
23
2
FWD
3LN6010-3110

FIG. 11 キヤブレタ

見出番号	部品番号 部品名	バーコード	個数 3LN1	3LN3	3LN5	3LN6	3LN7					適用号機 初号機～～終号機	摘要	作業コード	整備時間
49	8U9-14139-00 .クリップ,パイプ		2	2	2	2	2								
50	3LC-1416A-00 .Oーリング		4	4	4										
	3LN-1416A-00 .O-リング					4	4								
51	2LH-14197-00 .パイプ		2	2	2	2	2								
52	3LN-14988-00 .パイプ,スタータコネクテイング		2	2	2										
	3LN-14988-20 .パイプ,スタータコネクテイング					2	2								
53	4V7-14988-00 .パイプ,スタータコネクテイング		2	2	2	2	2								
54	822-14147-00 .O-リング		4	4	4	4	4								
55	3LN-14251-00 .ニツプル		1	1	1	1	1								
56	1KT-14994-00 .ネツト,フイルタ		1	1	1	1	1								
57	3LN-14148-00 .パイプ		2	2	2	2	2								
58	3EN-14997-00 .シ-ル		6	6	6	6	6								
59	92901-05600 .ワツシヤ,プレート		1	1	1	1	1								
60	95380-05600 .ナツト		1	1	1	1	1								
61	3LN-14103-00 .スロツトルスクリユセツト		1												
	3LN-14103-10 .スロツトルスクリユセツト			1	1	1	1								
62	3EN-1490K-00 .ストツプスクリユセツト		3	3	3	3	3								

2

FIG. 11 キヤブレタ

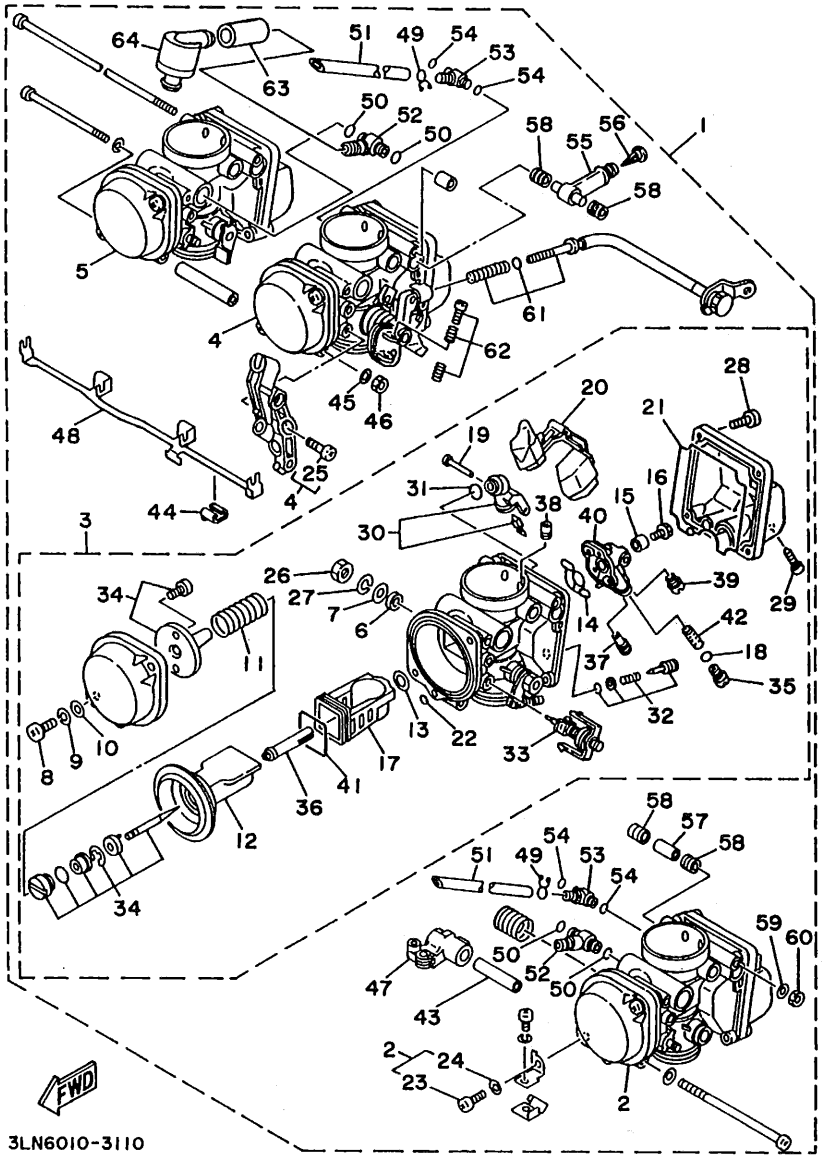

64
63
51
49
54
53
54
50
52
50
58
55
56
58
1
5
4
61
62
45
46
48
25
4
44
3
20
28
21
19
31
38
16
15
40
30
26
27
7
6
34
11
39
29
14
42
18
37
35
32
13
22
33
17
8
9
10
41
36
12
34
58
57
58
51
49
54
53
54
59
60
50
52
50
47
43
2
24
23
2
FWD
3LN6010-3110

FIG. 11 キヤブレタ

見出番号	部品番号 / 部品名	バーコード	個数 3LN1	3LN3	3LN5	3LN6	3LN7				適用号機 初号機～～終号機	摘要	作業コード	整備時間
63	3LN-14348-00 .パイプ 1					2	2							
64	3LN-24515-00 .ネット,フイルタ 2					2	2							

2

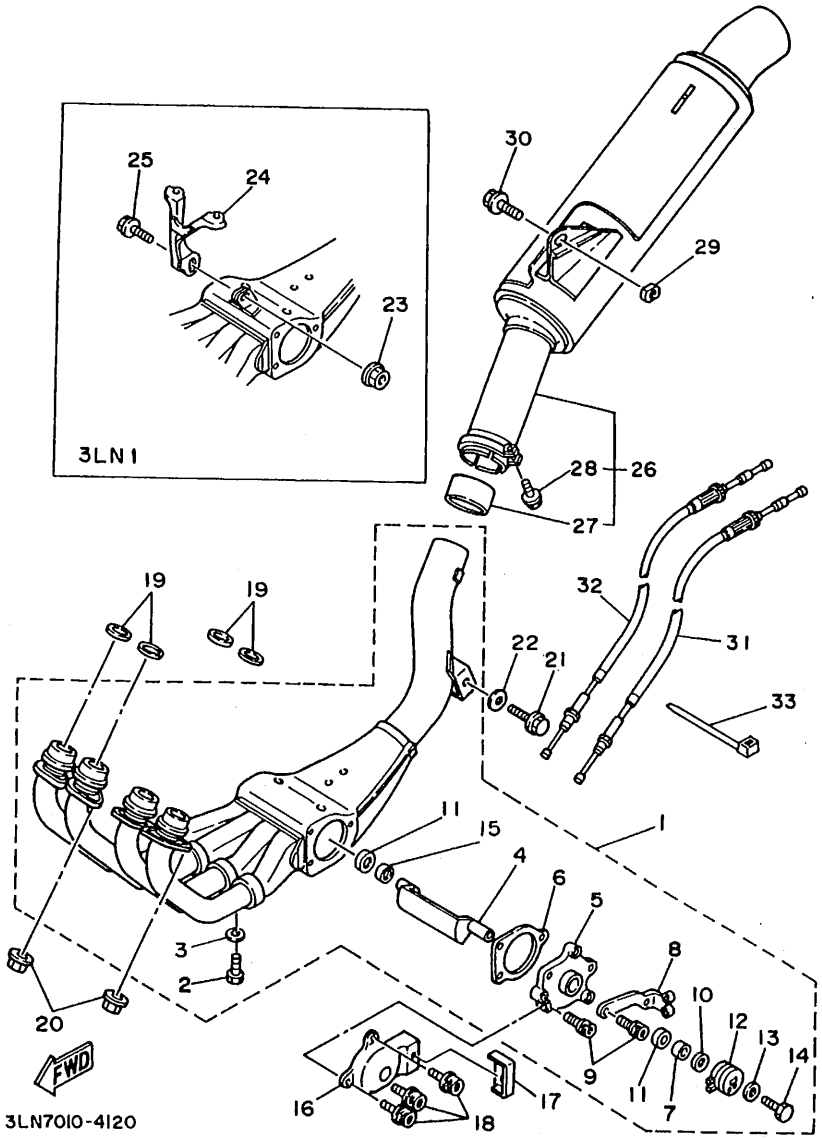
3LN1
25
24
23
30
29
28
26
27
19
19
32
31
22
21
33
11
15
1
4
6
5
3
2
8
10
12
13
14
20
9
11
7
FWD
16
18
17
3LN7010-4120

FIG. 12 エキゾースト

見出番号	部品番号 部品名	バーコード	個数 3LN1	3LN3	3LN5	3LN6	3LN7				適用号機 初号機～～終号機	摘要	作業コード	整備時間
1	3LN-14610-00 エキゾーストパイプアセンブリ 1		1										4403	0.4
	3LN-14610-10 エキゾーストパイプアセンブリ 1			1	1	1	1							
2	90101-06576 .ボルト,ヘキサゴン		4	4	4	4	4							
3	92906-06600 .ワッシヤ,プレート		4	4	4									
4	3FH-14821-01 .アーム,シヤフト (バルブ)		1	1	1	1	1						2160	0.3
5	3LN-14811-00 .ハウジング		1	1	1	1	1							
6	3FH-14815-00 .ガスケツト		1	1	1	1	1							
7	2TK-14845-00 .ダストシールアセンブリ		1	1	1	1	1							
8	3LN-14867-00 .ブラケツト		1	1	1	1	1							
9	90119-06115 .ボルト,ウイズワッシヤ		3	3	3	3	3							
10	90201-105H9 .ワッシヤ,プレート		1	1	1									
	90201-106M5 .ワッシヤ,プレート					1	1							
11	90380-10198 .ブッシユ,ソリッド		2	2	2									
	90380-10197 .ブッシユ,ソリッド					2	2							
12	3LN-14865-00 .プーリー		1	1	1	1	1							
13	92990-05200 .ワッシヤ,プレーン		1	1	1	1	1							
14	97011-05012 .ボルト		1	1	1	1	1							

2

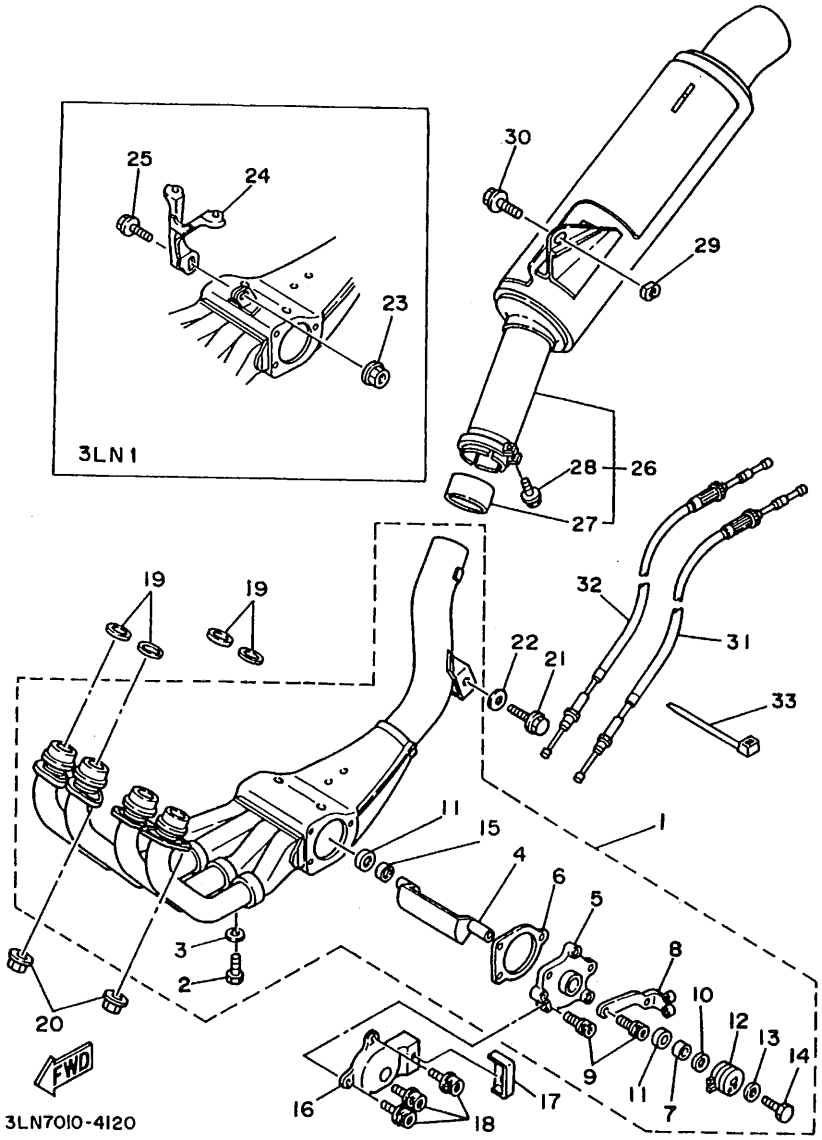
25
24
23
3LN1
30
29
28
26
27
19
19
32
31
22
21
33
11
15
1
4
6
5
3
2
8
10
12
13
14
20
FWD
9
11
7
16
18
17
3LN7010-4120

FIG. 12 エキゾースト

見出番号	部品番号 部品名	バーコード	個数 3LN1	3LN3	3LN5	3LN6	3LN7				適用号機 初号機～～終号機	摘要	作業コード	整備時間
15	90387-106U7 .カラ-		1	1	1	1	1							
16	3LN-14826-00 プロテクタ,エギゾースト		1	1	1	1	1							
17	3LN-14624-00 カバ-,エキゾースト		1	1	1	1	1							
18	90119-06131 ボルト,ウイズワッシヤ		3	3	3	3	3							
19	1HX-14613-00 ガスケット,エキゾーストパイプ		4	4	4									
	3YX-14613-00 ガスケット,エキゾーストパイプ					4	4							
20	90179-06500 ナット		8	8	8									
	90179-06499 ナット					8	8							
21	95816-08030 ボルト,フランジ			1	1	1	1							
22	90201-08730 ワッシヤ,プレート			1	1	1	1							
23	95701-08500 ナット,フランジ		1											
24	3LN-1461M-00 ブラケット, 1-2		1											
25	91001-08016 ボルト,フランジ		1											
26	3LN-14710-00 マフラ-アセンブリ 1		1										4411	0.1
	3LN-14710-10 マフラーアセンブリ 1			1	1									
	3LN-14710-30 マフラ-アセンブリ 1					1	1							
27	3HE-14755-00 .ガスケット,サイレンサ		1	1	1	1	1							

2

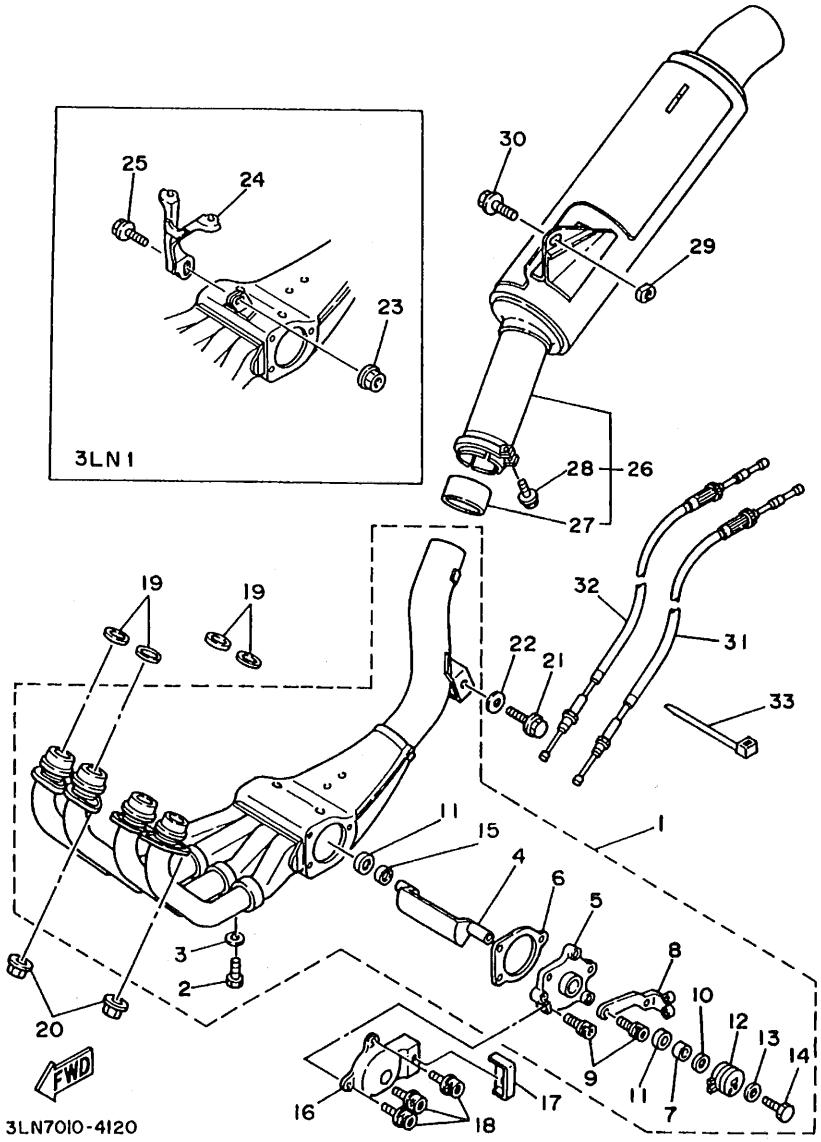
3LN1
25
24
23
30
29
28
26
27
19
19
32
31
22
21
33
11
15
1
4
6
5
3
2
8
10
12
13
14
20
9
11
7
FWD
16
17
18
3LN7010-4120

FIG. 12 エキゾースト

見出番号	部品番号 部品名	バーコード	個数 3LN1	3LN3	3LN5	3LN6	3LN7				適用号機 初号機～～終号機	摘要	作業コード	整備時間
28	95816-08045 .ボルト,フランジ		1											
	95816-08025 .ボルト,フランジ			1	1	1	1							
29	90179-08168 ナット		1	1	1									
	90179-08639 ナット					1	1							
30	90109-084E1 ボルト		1											
	95821-08020 ボルト,フランジ			1	1	1	1							
31	3LN-1133E-00 ワイヤ,プーリー 1		1	1	1								2161	0.3
	3LN-1133E-01 ワイヤ,プーリー 1					1	1							
32	3LN-1133F-00 ワイヤ,プーリー 2		1	1	1									
	3LN-1133F-01 ワイヤ,プーリー 2					1	1							
33	90465-13169 クランプ		1											
	5Y9-12491-00 クランプ 1					1	1							

2

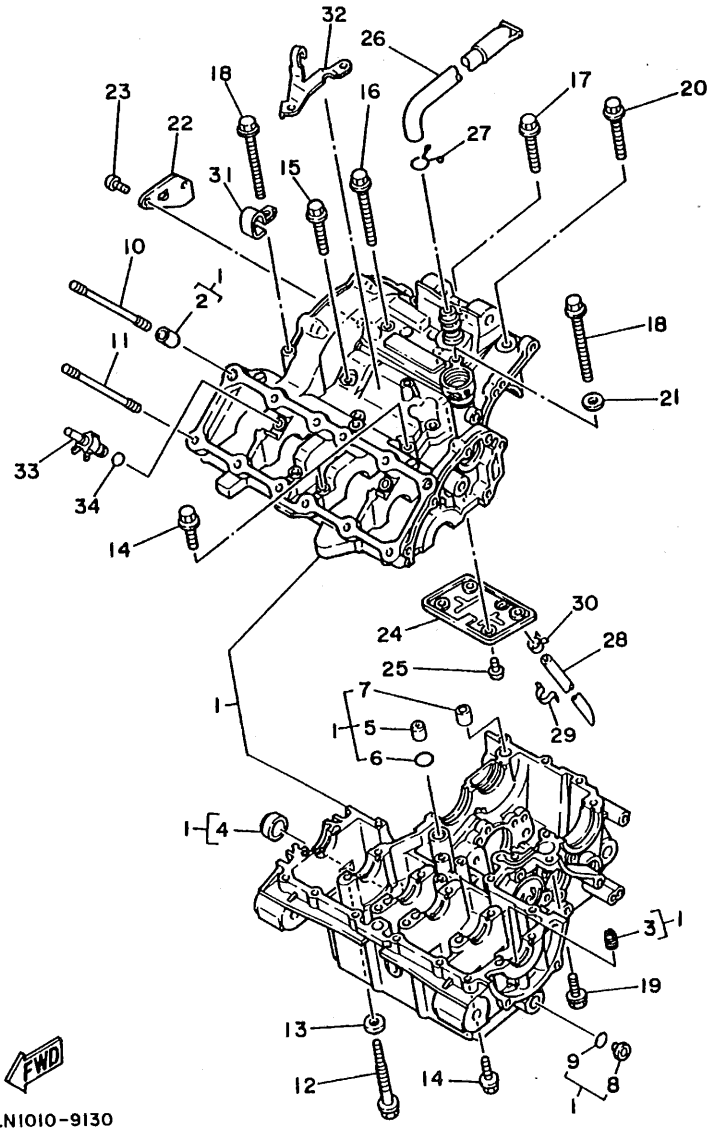
32
26
18
16
17
20
23
22
27
31
15
10
1
2
18
11
21
33
34
14
30
24
28
25
7
1
5
29
6
1
4
3
1
19
13
9
8
12
14
1
FWD
3LN1010-9130

FIG. 13 クランクケース

見出番号	部品番号 部品名	バーコード	個数 3LN1	3LN3	3LN5	3LN6	3LN7				適用号機 初号機～～終号機	摘要	作業コード	整備時間
1	3LN-15100-00 クランクケ-スアセンブリ		1	1	1								2201	9.5
	3LN-15100-01 クランクケ-スアセンブリ					1	1							
2	99510-12016 .ピン,ダウエル		2	2	2	2	2							
3	2H7-15138-00 .ノズル 1		2	2	2	2	2							
4	3Y1-15361-00 .ゲ-ジ,レベル		1	1	1	1	1							
5	1HX-15138-00 .ノズル 1		1	1	1	1	1							
6	93210-12152 .O-リング		1	1	1	1	1							
7	99510-12016 .ピン,ダウエル		1	1	1	1	1							
8	36Y-15189-00 .プラグ		2	2	2	2	2						2234	0.3
9	93210-16629 .O-リング		2	2	2	2	2							
10	90116-08534 ボルト,スタッド		2	2	2	2	2							
11	90116-08535 ボルト,スタッド		10	10	10	10	10						2151	2.2
12	90105-07387 ボルト,ワッシャベースドヘッド		12											
	90105-07618 ボルト,ワッシャベースドヘッド			12	12	12	12							
13	90201-071K6 ワッシャ,プレート		12	4	4	4	4							
14	95811-06035 ボルト,フランジ		11	11	11	11	11							
15	95811-06050 ボルト,フランジ		2	2	2	2	2							

2

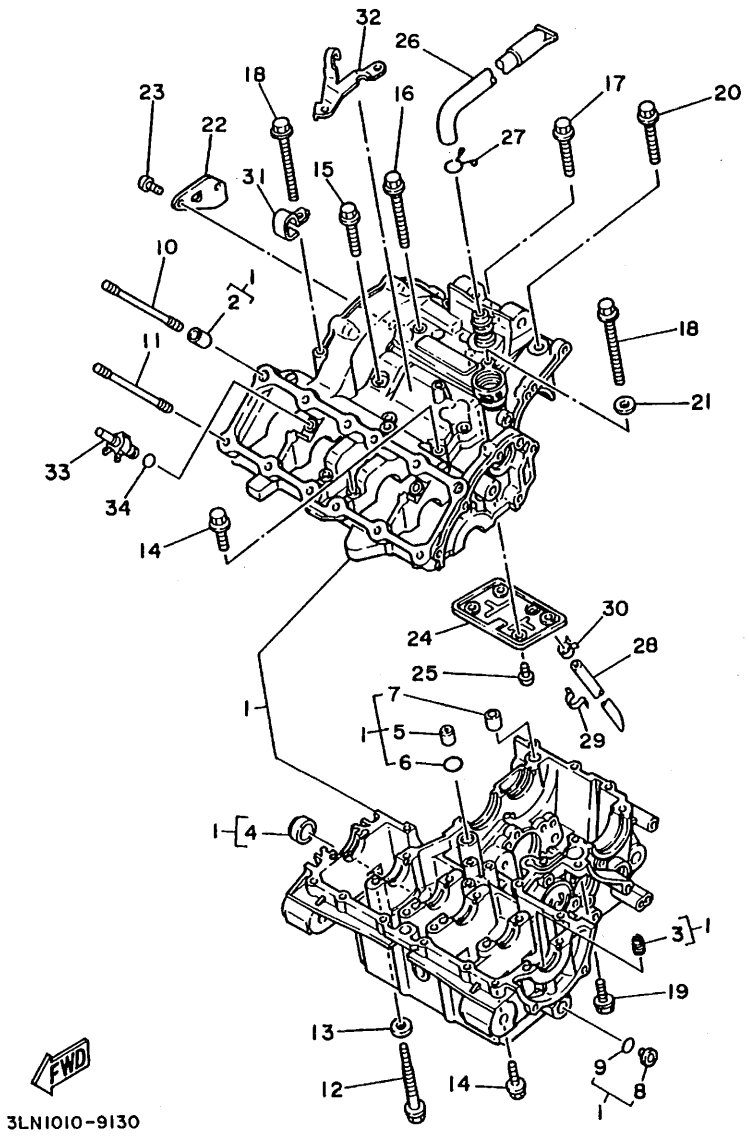
32
26
18
16
17
20
23
22
27
31
15
10
1
2
18
11
21
33
34
14
30
24
28
25
7
29
1
5
6
1
4
3
1
19
13
9
12
14
8
1
FWD
3LN1010-9130

FIG. 13 クランクケース

見出番号	部品番号 部品名	バーコード	個数 3LN1	3LN3	3LN5	3LN6	3LN7				適用号機 初号機～～終号機	摘要	作業コード	整備時間
16	95811-06080 ボルト,フランジ		2	2	2	2	2							
17	95811-06060 ボルト,フランジ		3	3	3	3	3							
18	95811-06095 ボルト,フランジ		2	2	2	2	2							
19	95811-06025 ボルト,フランジ		1	1	1	1	1							
20	95811-08060 ボルト,フランジ		1	1	1	1	1							
21	90430-06166 ガスケット		3	3	3	3	3							
22	1HX-11165-00 プレ-ト,ブリーザ		1	1	1	1	1							
23	98501-06012 スクリュ,パンヘッド		2	2	2									
	98511-06012 スクリュ,パンヘッド					2	2							
24	1HX-11145-00 プレ-ト,ブリーザ 2		1	1	1	1	1							
25	98501-06012 スクリュ,パンヘッド		4	4	4									
	98511-06012 スクリュ,パンヘッド					4	4							
26	1HX-11166-01 パイプ,ブリーザ 1		1	1	1	1	1						2271	0.1
27	90467-14015 クリップ		1	1	1	1	1							
28	90445-111E5 ホ-ス		1											
	90445-116G2 ホース			1	1	1	1							
29	90465-06289 クランプ		1	1	1	1	1							

2

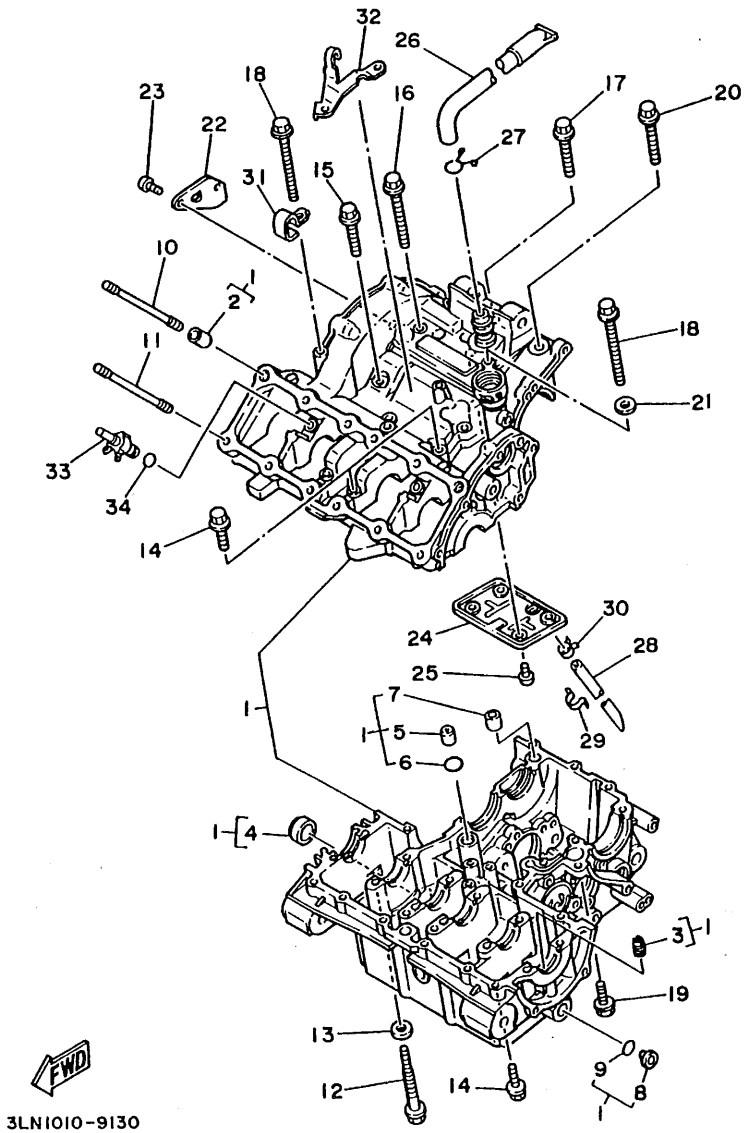
32
26
18
16
17
20
23
22
27
31
15
10
1
2
11
18
21
33
34
14
30
24
28
25
7
1
5
29
6
1
4
3
1
19
13
9
12
14
8
1
FWD
3LN1010-9130

FIG. 13 クランクケース

見出番号	部品番号 部品名	バーコード	個数 3LN1	3LN3	3LN5	3LN6	3LN7					適用号機 初号機～～終号機	摘要	作業コード	整備時間
30	90467-10038 クリップ		1	1	1	1	1								
31	90462-10166 クランプ		1	1	1	1	1								
32	1HX-15441-00 ホルダ,クラツチケーブル		1	1	1	1	1								
33	3LN-15105-00 ノズルアセンブリ		2	2	2	2	2								
34	93210-06632 O-リング		2	2	2	2	2								

2

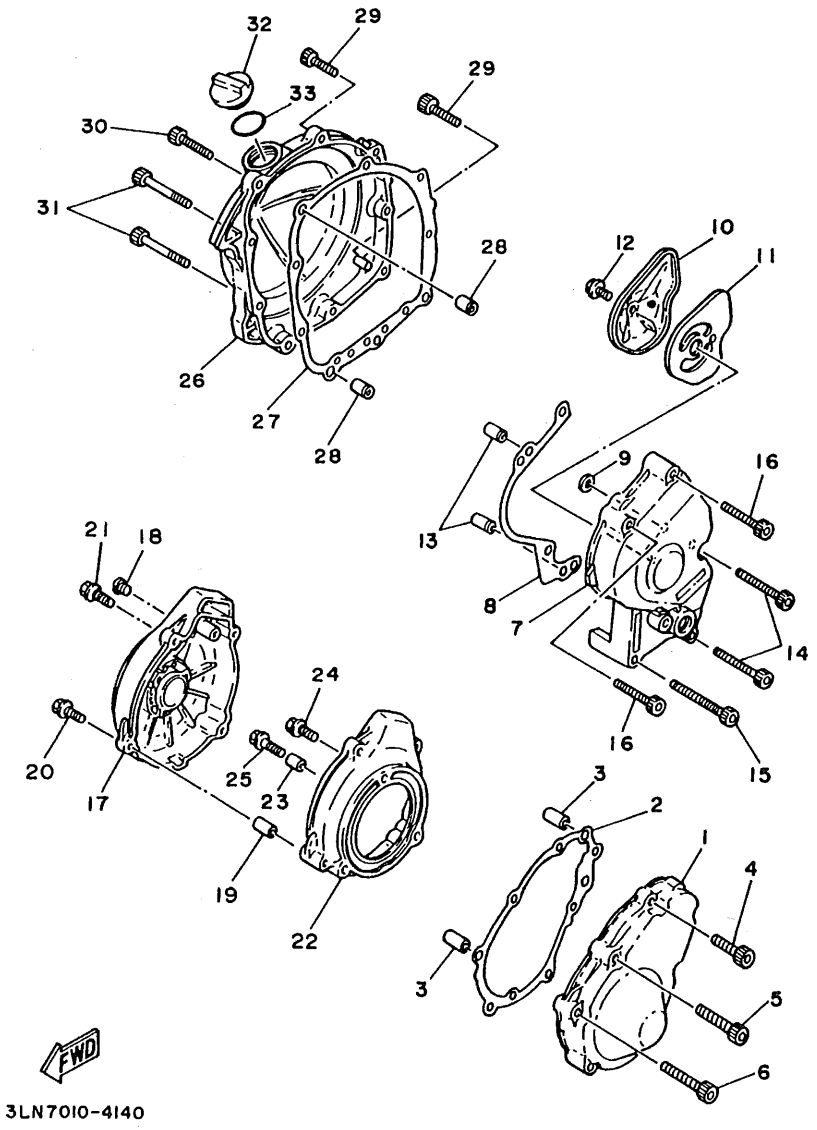
32
29
29
33
30
31
28
12
10
11
26
27
28
9
16
13
21
18
8
7
14
24
20
25
23
17
16
15
3
2
1
4
19
22
3
5
6
FWD
3LN7010-4140

FIG. 14 クランクケースカバー 1

見出番号	部品番号 部品名	バーコード	個数 3LN1	3LN3	3LN5	3LN6	3LN7				適用号機 初号機～～終号機	摘要	作業コード	整備時間
1	2KR-15411-00 カバー,クランクケース 1		1	1	1	1	1						2241	0.3
2	1HX-15451-00 ガスケット,クランクケースカバー		1	1	1									
	3YX-15451-00 ガスケット,クランクケースカバー					1	1							
3	99510-08016 ピン,ダウエル		2	2	2	2	2							
4	91316-06025 ボルト,ヘキサゴンソケットヘッド		3											
	95023-06025 ボルト,フランジ			3	3	3	3							
5	91316-06035 ボルト,ヘキサゴンソケットヘッド		3											
	95023-06035 ボルト,フランジ			3	3	3	3							
6	91316-06045 ボルト,ヘキサゴンソケットヘッド		1											
	95021-06045 ボルト,フランジ			1	1	1	1							
7	2KR-15421-01 カバー,クランクケース 2		1	1	1								2242	0.3
	2KR-15421-02 カバー,クランクケース 2					1	1							
8	1HX-15461-00 ガスケット,クランクケースカバー 2		1	1	1									
	3YX-15461-00 ガスケット,クランクケースカバー 2					1	1							
9	1UF-15467-00 ガスケット		1	1	1									
	4CR-15467-00 ガスケット					1	1							
10	1YL-15427-00 カバー,キャップ 2		1	1	1	1	1							

2

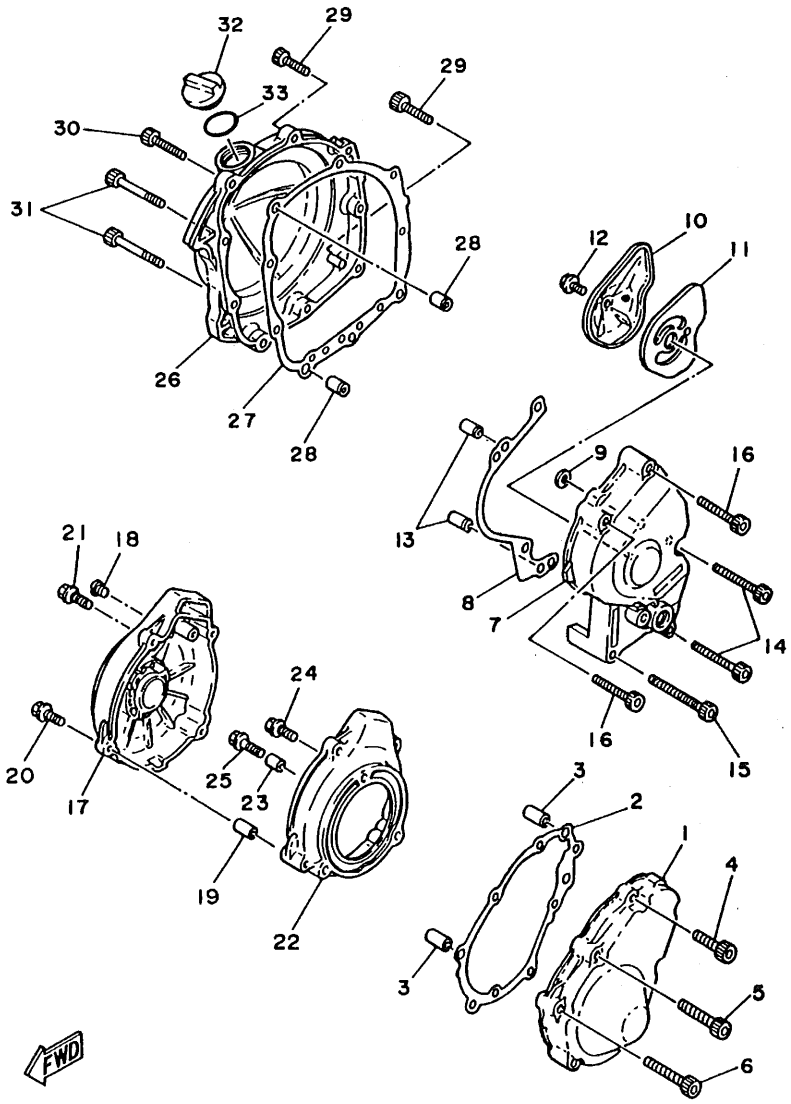

3LN7010-4140

FIG. 14 クランクケースカバー 1

見出番号	部品番号 / 部品名	バーコード	個数 3LN1	3LN3	3LN5	3LN6	3LN7				適用号機 初号機～～終号機	摘要	作業コード	整備時間
11	1YL-15316-00 ダンパ,エンジンマウント 1		1	1	1	1	1							
12	95811-06012 ボルト,フランジ		1	1	1	1	1							
13	99510-08016 ピン,ダウエル		2	2	2	2	2							
14	91316-06050 ボルト,ヘキサゴンソケットヘッド		3											
	95021-06050 ボルト,フランジ			3	3	3	3							
15	91316-06060 ボルト,ヘキサゴンソケットヘッド		1											
	95021-06060 ボルト,フランジ			1	1									
16	91316-06040 ボルト,ヘキサゴンソケットヘッド		2											
	95023-06040 ボルト,フランジ			2	2	2	2							
17	2KR-15415-01 カバー,ゼネレータ		1	1	1								2261	0.2
	2KR-15415-02 カバー,ゼネレータ					1	1							
18	90340-08M04 プラグ,ストレイトスクリュ		1	1	1	1	1							
19	99510-08012 ピン,ダウエル		2	2	2	2	2							
20	91316-06035 ボルト,ヘキサゴンソケットヘッド		2											
	95023-06035 ボルト,フランジ			2	2	2	2							
21	91316-06025 ボルト,ヘキサゴンソケットヘッド		2											
	95023-06025 ボルト,フランジ			2	2	2	2							

2

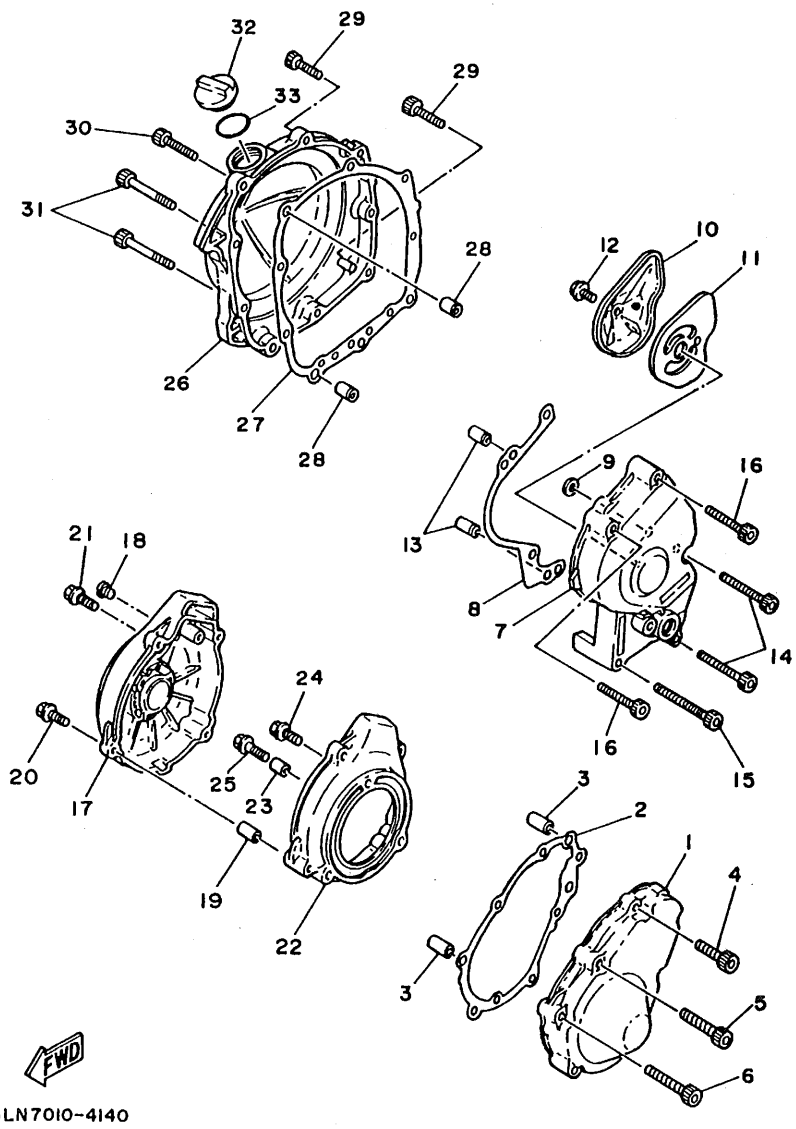
32
29
29
33
30
31
28
12
10
11
26
27
28
9
16
13
21
18
8
7
14
24
20
25
23
16
15
17
3
2
1
4
19
22
3
5
6
FWD
3LN7010-4140

FIG. 14 クランクケースカバー 1

見出番号	部品番号 部品名	バーコード	個数 3LN1	3LN3	3LN5	3LN6	3LN7					適用号機 初号機～～終号機	摘要	作業コード	整備時間
22	2KR-15425-00 カバー,ゼネレータ 2		1	1	1										
	2KR-15425-01 カバー,ゼネレータ 2					1	1								
23	99510-08012 ピン,ダウエル		2	2	2	2	2								
24	95821-06014 ボルト,フランジ		1	1	1	1	1								
25	95811-06025 ボルト,フランジ		2	2	2	2	2								
26	2KR-15431-01 カバー,クランクケース 3		1	1	1	1	1							2243	0.4
27	1HX-15462-00 ガスケット,クランクケースカバー 3		1	1	1										
	3YX-15462-00 ガスケット,クランクケースカバー 3					1	1								
28	99510-08016 ピン,ダウエル		2												
29	91316-06025 ボルト,ヘキサゴンソケットヘッド		5												
	95023-06025 ボルト,フランジ			5	5	5	5								
30	91316-06035 ボルト,ヘキサゴンソケットヘッド		2												
	95023-06035 ボルト,フランジ			2	2	2	2								
31	90110-06130 ボルト,ヘキサゴンソケットヘッド		2												
	95021-06050 ボルト,フランジ			2	2	2	2								
32	3F9-15362-00 プラグ,オイルレベル		1	1	1	1	1								
33	93210-27778 O-リング		1	1	1	1	1								

2

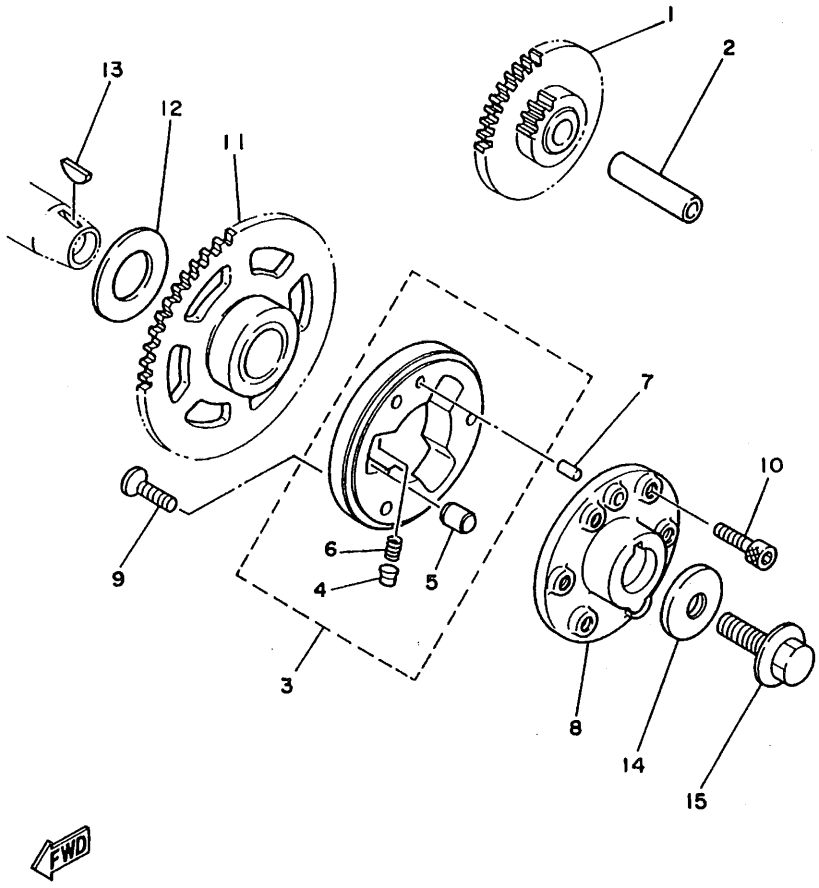

3LN7010-4150

FIG. 15 スタータクラッチ

見出番号	部品番号 部品名	バーコード	個数 3LN1	3LN3	3LN5	3LN6	3LN7					適用号機 初号機～～終号機	摘要	作業コード	整備時間
1	3LN-15512-00 ギア,アイドラ 1		1	1	1	1	1							3602	0.5
2	4H7-15521-00 シャフト 1		1	1	1									3604	0.5
	3TJ-15521-00 シャフト 1					1	1								
3	4G2-15580-00 スタ-タクラツチアウタアセンブリ		1											3601	0.5
	2KR-15570-01 スタ-タクラツチアウタアセンブリ			1											
	3YX-15580-00 スタータクラツチアウタアセンブリ				1	1	1								
4	4G2-15583-00 .キヤツプ,スタータクラツチ スプリング		3	3											
	3AY-15583-00 .キヤツプ,スタータクラツチ スプリング				3	3	3								
5	93608-10155 .ピン,ダウエル		3	3											
	93610-10174 .ピン,ダウエル				3	3	3								
6	90501-03592 .スプリング,コンプレツシヨン		3	3											
	90501-03799 .スプリング,コンプレツシヨン				3	3	3								
7	93605-14143 ピン,ダウエル		1												
8	2KR-15524-00 ホイール,スタータ		1	1											
	3YX-15524-00 ホイール,スタータ				1	1	1								
9	90153-06025 スクリユ,カウンタサンク		3												
	90151-06025 スクリユ,カウンタサンク			3											

2

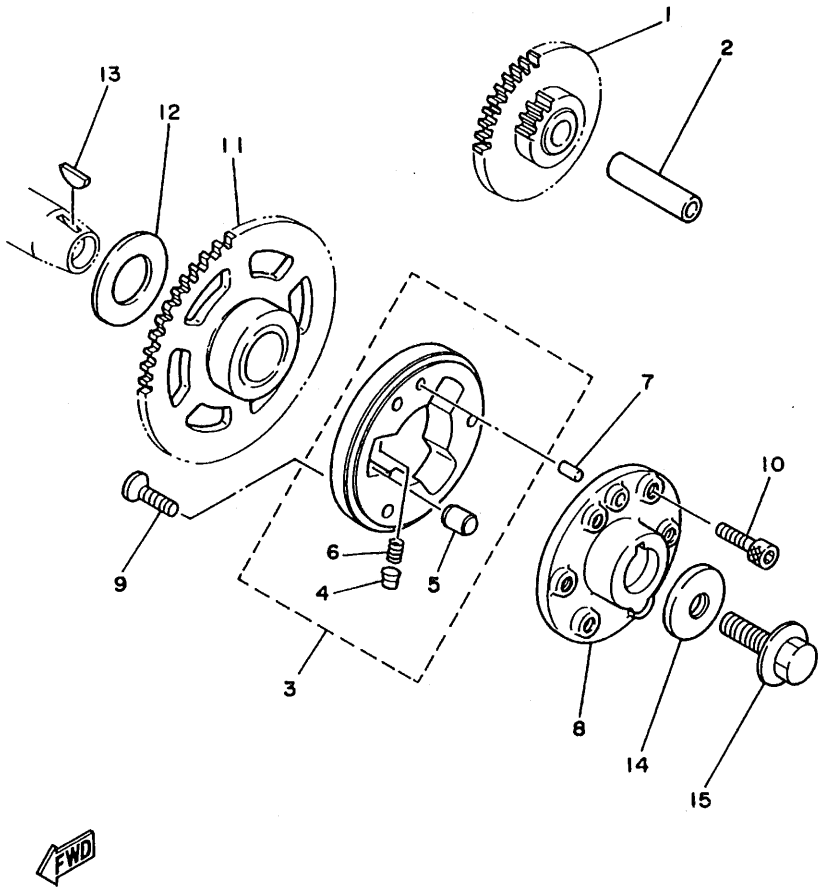

3LN7010-4150

FIG. 15 スタータクラッチ

見出番号	部品番号 部品名	バーコード	個数 3LN1	3LN3	3LN5	3LN6	3LN7					適用号機 初号機～～終号機	摘要	作業コード	整備時間
10	90110-06145 ボルト,ヘキサゴンソケットヘッド				3	3	3								
11	1HX-15517-00 ギア,アイドラー 2		1	1										3602	0.5
	3YX-15517-00 ギア,アイドラー 2				1	1	1								
12	90201-204K8 ワッシャ,プレート		1	1	1	1	1								
13	90280-03017 キー,ウッドラフ		1	1	1	1	1								
14	90201-081K7 ワッシャ,プレート		1	1	1	1	1								
15	90105-08386 ボルト,ワッシャベースドヘッド		1	1	1	1	1								

2

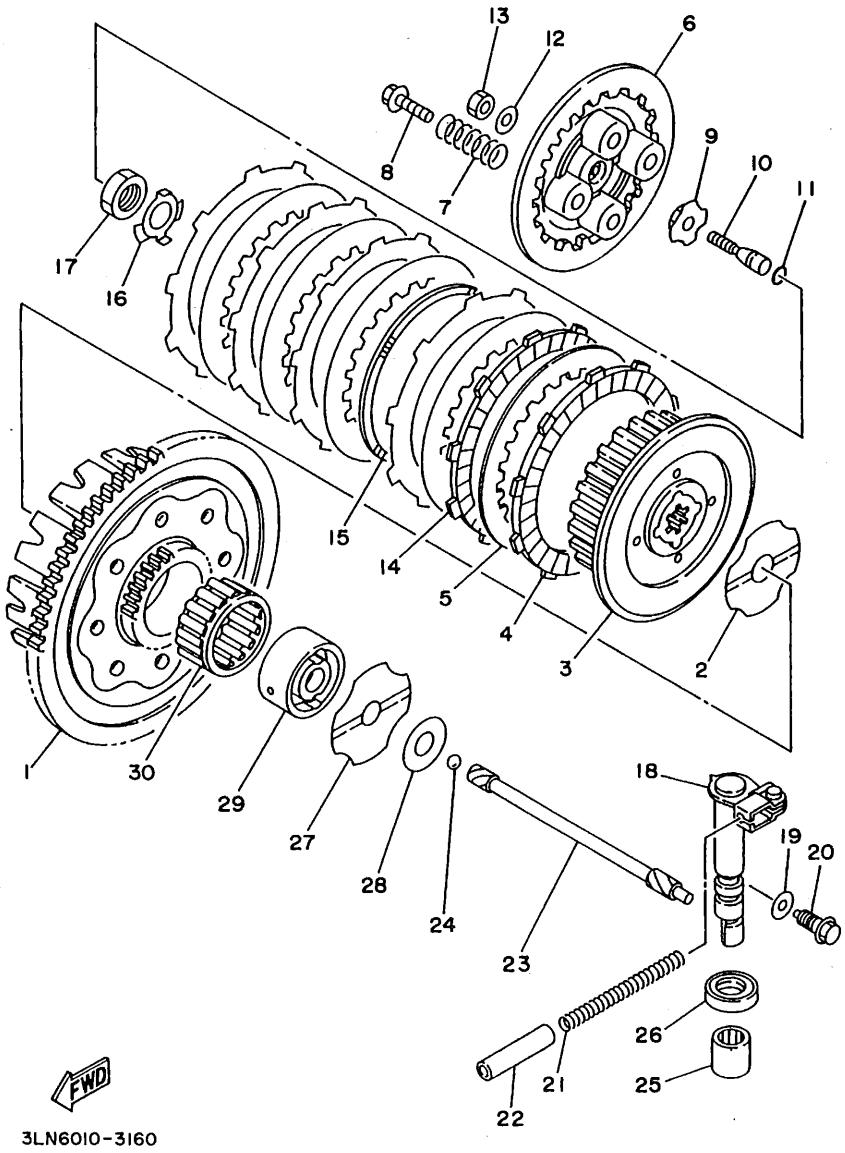
13
12
6
8
7
9
10
11
17
16
15
14
5
4
3
2
1
30
29
27
28
24
23
18
19
20
26
25
21
22
FWD
3LN6010-3160

FIG. 16 クラツチ

見出番号	部品番号 部品名	バーコード	個数 3LN1	3LN3	3LN5	3LN6	3LN7				適用号機 初号機～～終号機	摘要	作業コード	整備時間
1	1HX-16150-00 プライマリドリブンギア コンプリート (89T)		1	1	1	1	1						3011	0.5
2	1HX-16154-00 プレ-ト,スラスト 1		1	1	1	1	1							
3	1HX-16371-00 ボス,クラツチ		1	1	1								3001	0.5
	3YX-16371-00 ボス,クラツチ					1	1							
4	21V-16321-00 プレ-ト,フリクシヨン		5	5	5	5	5						3001	0.5
5	131-16324-00 プレ-ト,クラツチ 1		5	5	5	5	5						3001	0.5
6	10V-16351-00 プレ-ト,プレツシヤー 1		1	1	1	1	1							
7	90501-237F6 スプリング,コンプレツシヨン		4	4	4	4	4							
8	90119-05001 ボルト,ウイズワツシヤ		4	4	4	4	4							
9	30X-16358-00 プレ-ト,プツシユ		1	1	1	1	1							
10	1HX-16356-00 ロツド,プツシユ 1		1	1	1									
	3LN-16356-00 ロツド,プツシユ 1					1	1							
11	93210-48364 O-リング		1	1	1	1	1							
12	92901-06200 ワツシヤ,プレーン		1	1	1	1	1							
13	95303-06600 ナツト		1	1	1									
	95380-06600 ナツト,セルフロツキング					1	1							
14	1HX-16331-00 プレ-ト,フリクシヨン 2		1	1	1	1	1							

2

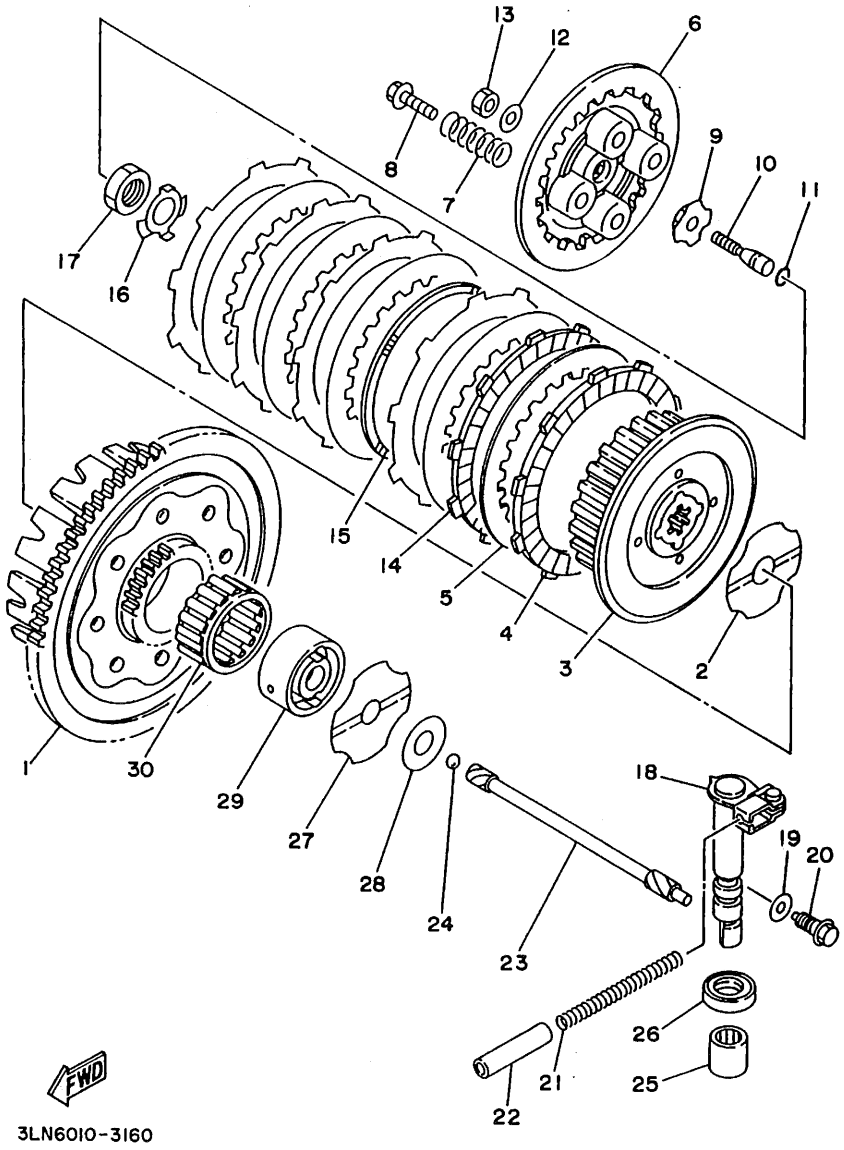
13
12
6
8
7
9
10
11
17
16
15
14
5
4
3
2
1
30
29
27
28
24
23
18
19
20
26
25
21
22
FWD
3LN6010-3160

FIG. 16 クラツチ

見出番号	部品番号 部品名	バーコード	個数 3LN1	3LN3	3LN5	3LN6	3LN7					適用号機 初号機～～終号機	摘要	作業コード	整備時間
15	1HX-16383-00 スプリング,クラツチボス		1	1	1	1	1								
16	90215-14224 ワツシヤ,ロツク		1	1	1	1	1								
17	90170-14284 ナツト		1	1	1	1	1								
18	2KR-16380-00 プツシユレバーアセンブリ		1	1	1	1	1							3071	0.5
19	90201-08087 ワツシヤ,プレート		1	1	1	1	1								
20	90149-08067 スクリユ		1	1	1	1	1								
21	90501-100E1 スプリング,コンプレツシヨン		1	1	1	1	1								
22	90445-136E2 ホース			1	1	1	1								
23	1HX-16357-00 ロツド,プツシユ2		1	1	1										
	3LN-16357-00 ロツド,プツシユ2					1	1								
24	93505-16006 ボ-ル		1	1	1	1	1								
25	93315-11720 ベアリング		1	1	1	1	1								
26	93102-17357 オイルシ-ル		1	1	1	1	1							3071	0.4
27	1HX-16154-00 プレ-ト,スラスト1		1	1	1	1	1								
28	90201-174E3 ワツシヤ,プレート		1	1	1	1	1								
29	1HX-16181-00 スペ-サ1		1	1	1	1	1								
30	93310-341R0 ベアリング		1	1	1	1	1								

2

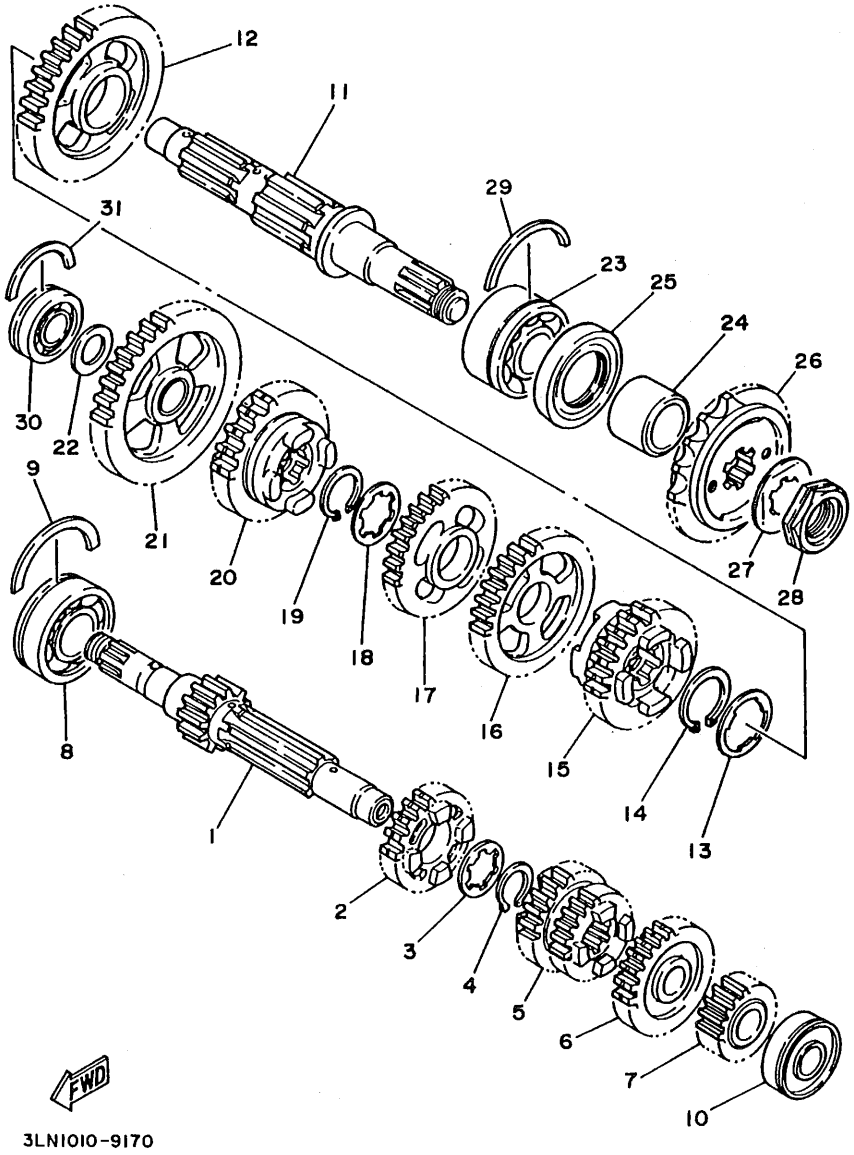
12
11
29
31
23
25
24
26
30
22
9
21
20
19
18
17
16
15
14
13
27
28
8
1
2
3
4
5
6
7
10
FWD
3LN1010-9170

FIG. 17 トランスミッション

見出番号	部品番号 部品名	バーコード	個数 3LN1	3LN3	3LN5	3LN6	3LN7				適用号機 初号機～～終号機	摘要	作業コード	整備時間
1	1HX-17411-00 アクスル,メイン (11T)		1	1	1	1	1						3201	7.3
2	3LN-17161-00 ギア,フイフスピニオン (19T)		1	1	1	1	1							
3	90209-16209 ワツシヤ		1	1	1	1	1							
4	93410-20038 サ-クリツプ		1	1	1	1	1							
5	1HX-17131-00 ギア,サ-ドフオースピニオン (18T/18T)		1	1	1	1	1							
6	3LN-17161-00 ギア,シツクスピニオン (23T)		1	1	1	1	1							
7	1HX-17121-00 ギア,セカンドピニオン (14T)		1	1	1	1	1							
8	93306-20456 ベアリング		1	1	1	1	1							
9	93440-45144 サ-クリツプ		1	1	1	1	1							
10	93306-20218 ベアリング (6202A18DLA8NX5)		1	1	1	1	1					NSK		
11	1HX-17421-01 アクスル,ドライブ		1										3201	7.3
	1HX-17421-02 アクスル,ドライブ			1	1	1	1							
12	1HX-17221-00 ギア,セカンドホイール (31T)		1	1	1	1	1							
13	90209-23241 ワツシヤ		1	1	1	1	1							
14	93410-26067 サ-クリツプ		1	1	1	1	1							
15	3LN-17261-00 ギア,シツクスホイール (27T)		1	1	1	1	1							
16	1HX-17231-00 ギア,サ-ドホイール (32T)		1	1	1	1	1							

2

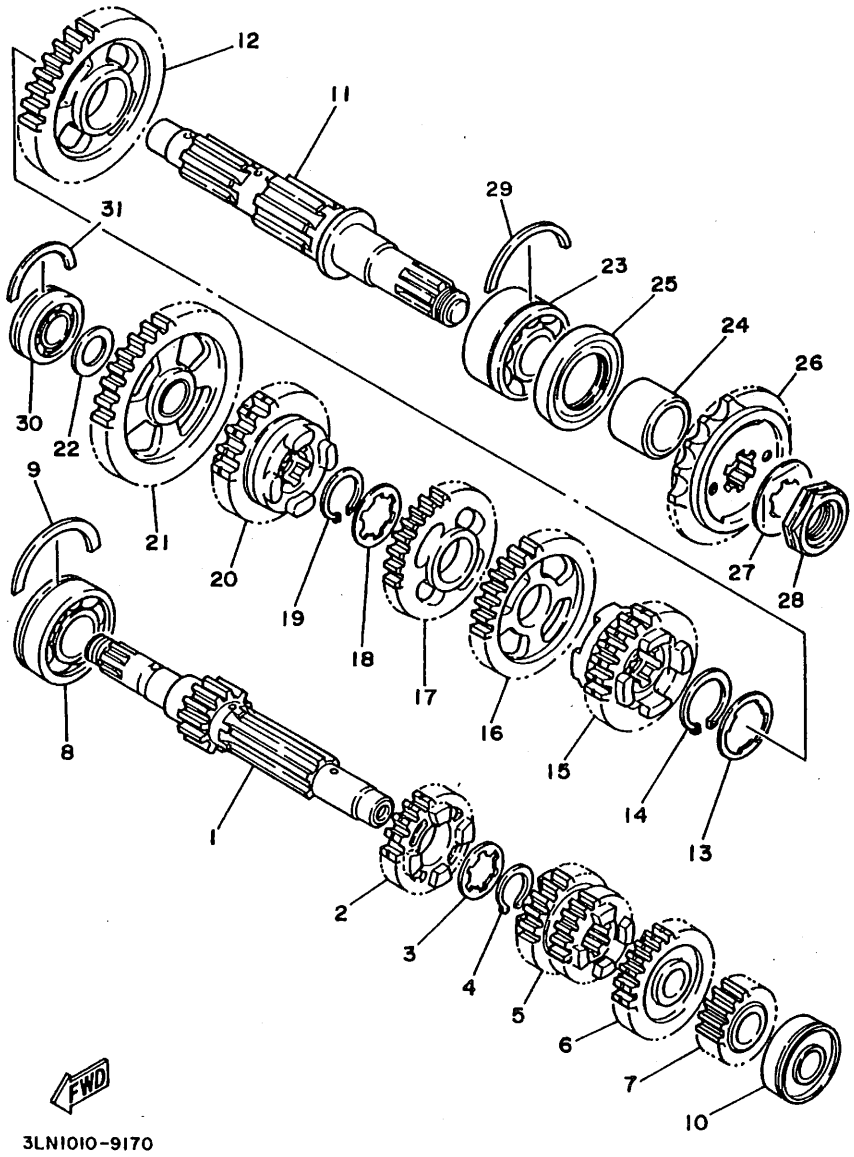
12
11
29
31
23
25
24
26
30
22
9
21
20
19
18
17
16
15
14
13
27
28
8
1
2
3
4
5
6
7
10
FWD
3LN1010-9170

FIG. 17 トランスミッション

見出番号	部品番号 部品名	バーコード	個数 3LN1	3LN3	3LN5	3LN6	3LN7				適用号機 初号機～～終号機	摘要	作業コード	整備時間
17	1HX-17241-00 ギア,フォースホイール (27T)		1	1	1	1	1							
18	90209-18208 ワッシヤ		1	1	1	1	1							
19	93410-22039 サ-クリップ		1	1	1	1	1							
20	3LN-17251-00 ギア,フイフスホイール (25T)		1	1	1	1	1							
21	1HX-17211-00 ギア,フアーストホイール (34T)		1	1	1	1	1							
22	90201-154E8 ワッシヤ,プレート		1	1	1	1	1							
23	93306-20217 ベアリング (83B139SH2C3)		1	1	1	1	1							
24	90387-205M2 カラ-		1	1	1	1	1							
25	93102-30350 オイルシ-ル		1	1	1	1	1						3281	0.4
26	1YL-17460-00 スプロケツト,ドライブ		1	1	1	1	1						3281	0.4
27	90215-16127 ワッシヤ,ロツク		1	1	1	1	1							
28	90179-16226 ナツト		1	1	1	1	1							
29	93440-47146 サ-クリップ		1	1	1	1	1							
30	93306-20218 ベアリング (6202A18DLA8NX5)		1	1	1	1	1					NSK		
31	93440-32147 サ-クリップ		1	1	1	1	1							

2

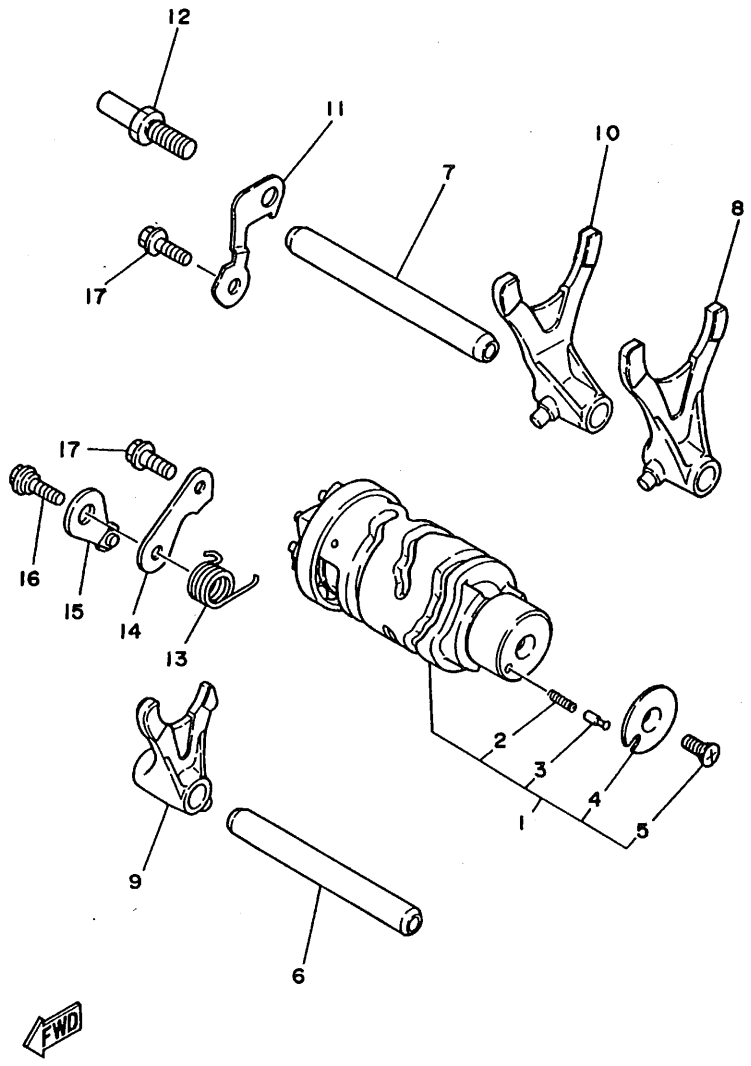

3HX010-8180

FIG. 18 シフトカム・フオーク

見出番号	部品番号 部品名	バーコード	個数 3LN1	3LN3	3LN5	3LN6	3LN7				適用号機 初号機～～終号機	摘要	作業コード	整備時間
1	1HX-18540-01 シフトカムアセンブリ		1	1	1	1	1						3301	2.5
2	90501-06022 .スプリング,コンプレッシヨン		1	1	1	1	1							
3	278-18542-00 .ポイント,ニユートラル		1	1	1	1	1							
4	278-18566-00 .プレ-ト,サイド２		1	1	1	1	1							
5	98701-05012 .スクリユ,フラットヘツド		1	1	1	1	1							
6	1HX-18531-00 バ-,シフトフオークガイド１		1	1	1	1	1							
7	1HX-18535-00 バ-,シフトフオークガイド２		1	1	1	1	1							
8	1HX-18511-00 フオ-ク,シフト１		1	1	1								3301	2.5
	1HX-18511-01 フオ-ク,シフト１					1	1							
9	1HX-18512-00 フオ-ク,シフト２		1	1	1	1	1							
10	1HX-18513-00 フオ-ク,シフト３		1	1	1	1	1							
11	1HX-18536-00 ストツパ,シフトバー		1	1	1	1	1							
12	1HX-18127-00 ストツパ,スクリユ		1	1	1	1	1							
13	90508-26686 スプリング,トーシヨン		1	1	1	1	1							
14	1HX-18562-00 プレ-ト,ストツパ２		1	1	1	1	1							
15	36Y-18140-00 ストツパレバーアセンブリ		1	1	1	1	1						3331	1.3
16	90109-063F8 ボルト		1	1	1	1	1							

2

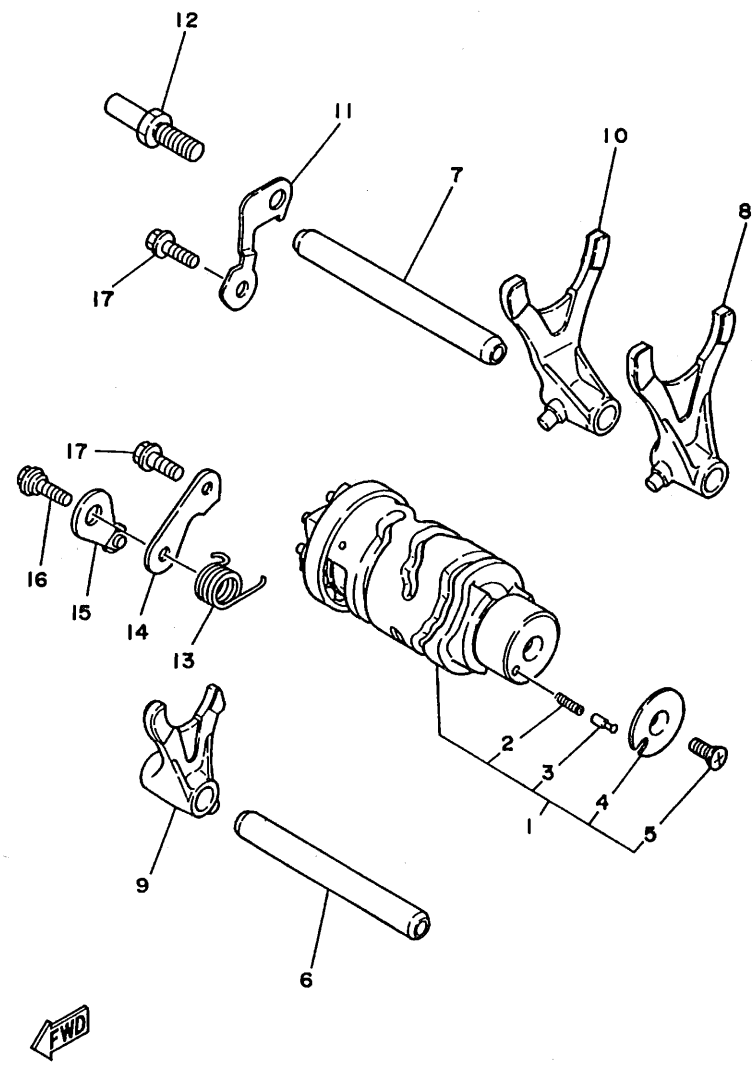

3HX010-8180

FIG. 18 シフトカム・フォーク

見出番号	部品番号 部品名	バーコード	個数 3LN1	3LN3	3LN5	3LN6	3LN7				適用号機 初号機～～終号機	摘要	作業コード	整備時間
17	95811-06016 ボルト,フランジ		2	2	2	2	2							

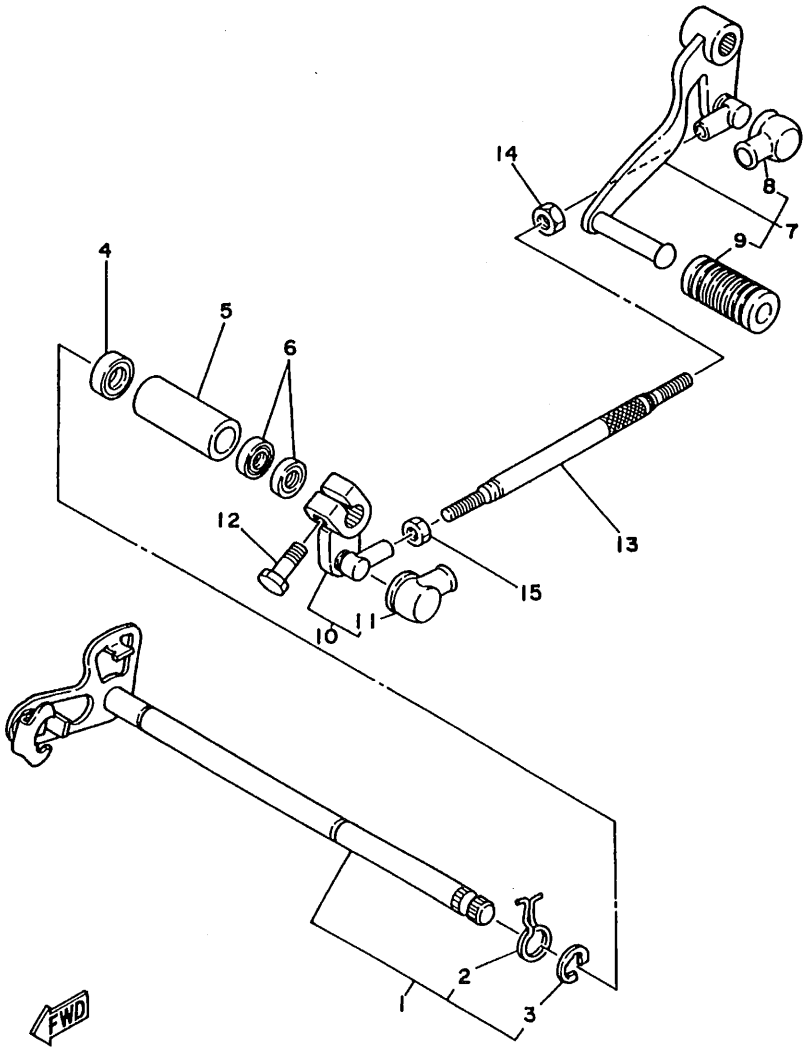

3LN1010-9190

FIG. 19 シフトシャフト

見出番号	部品番号 部品名	バーコード	個数 3LN1	3LN3	3LN5	3LN6	3LN7				適用号機 初号機～～終号機	摘要	作業コード	整備時間
1	3LN-18101-00 シフトシャフトアセンブリ		1	1	1								3341	1.5
	3LN-18101-01 シフトシャフトアセンブリ					1	1							
2	90508-10514 .スプリング,トーション		1											
	90508-32642 .スプリング,トーション			1	1	1	1							
3	99001-10600 .サークリップ		1											
	99006-10600 .サークリップ			1	1	1	1							
4	93102-12106 オイルシール (SD 12-22-5 HS)		1	1	1								3342	0.4
	93102-12321 オイルシール					1	1							
5	90387-125M1 カラー		1	1	1									
6	93109-12053 オイルシール (SDO 12/18/4-1)		2	2	2	2	2							
7	1WG-18110-00 シフトペダルアセンブリ		1	1	1								3371	0.1
	3HE-18110-00 シフトペダルアセンブリ					1	1							
8	2H9-18154-00 .カバー,ダスト		1	1	1	1	1							
9	132-18113-01 .カバー,シフトペダル		1	1	1	1	1							
10	3LN-18130-00 シフトシャフトアセンブリ		1	1	1	1	1							
11	2H9-18154-00 .カバー,ダスト		1	1	1	1	1							
12	97011-06020 ボルト		1	1	1	1	1							

2

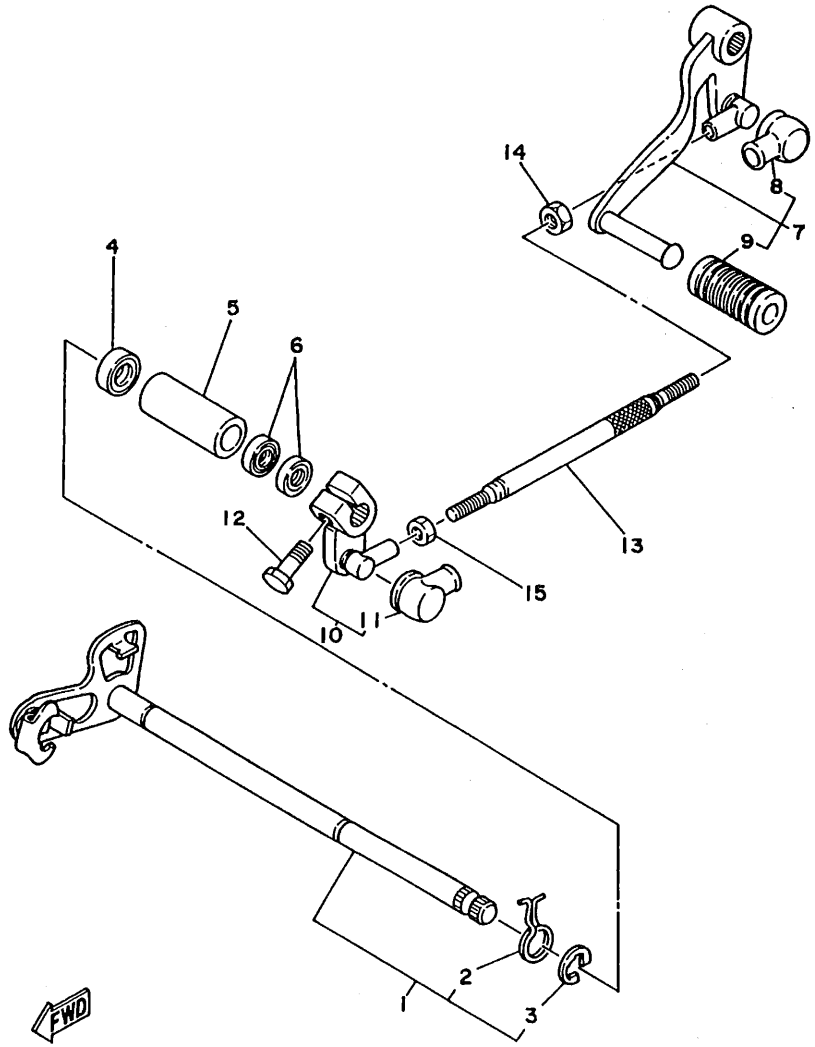

3LN1010-9190

FIG. 19 シフトシャフト

見出番号	部品番号 部品名	バーコード	個数 3LN1	3LN3	3LN5	3LN6	3LN7				適用号機 初号機～～終号機	摘要	作業コード	整備時間
13	1WG-18115-00 ロッド,シフト		1	1	1	1	1						3372	0.1
14	90170-06228 ナット		1	1	1	1	1							
15	95380-06700 ナット		1	1	1	1	1							

2

FIG. 20 フレーム

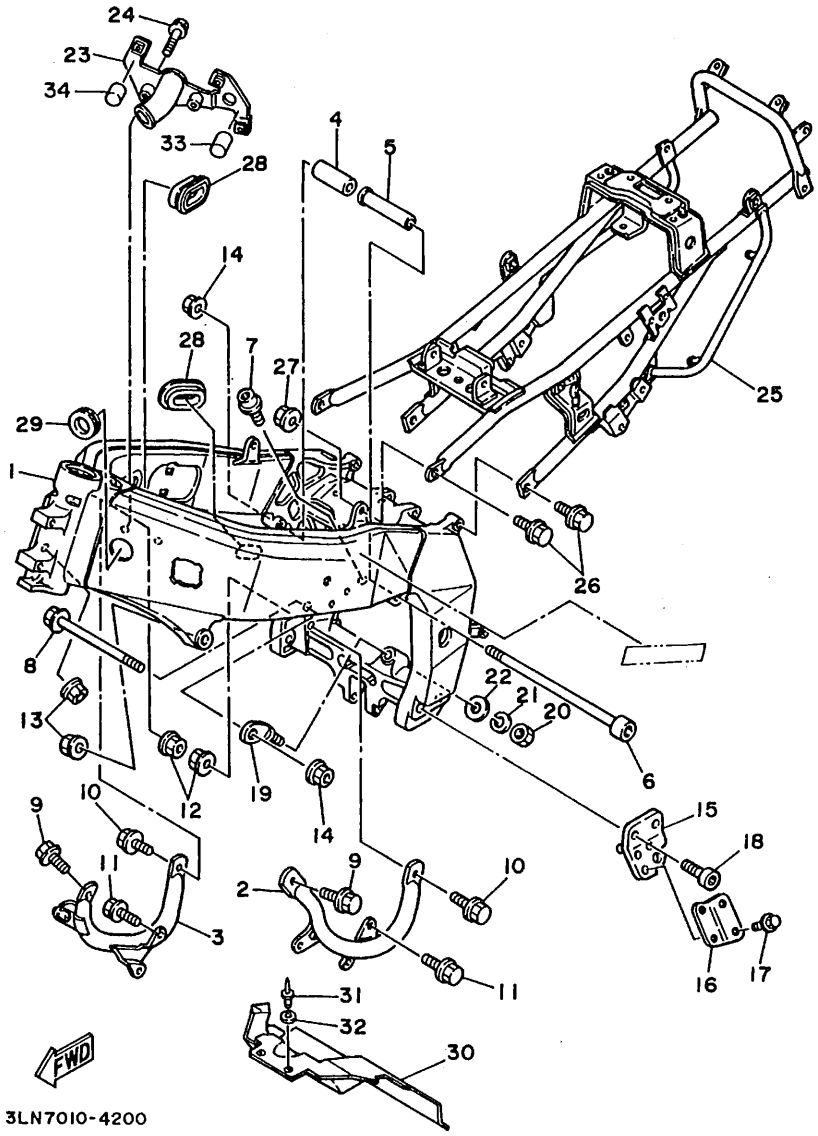
24
23
34
33
28
4
5
14
28
7
27
29
1
25
26
8
22
21
20
13
6
12
19
14
15
18
9
10
11
3
2
9
10
11
16
17
31
32
30
FWD
3LN7010-4200

FIG. 20 フレーム

見出番号	部品番号 / 部品名	バーコード	個数 3LN1	3LN3	3LN5	3LN6	3LN7				適用号機 初号機～～終号機	摘要	作業コード	整備時間
1	3LN-21110-00-P0 フレームコンプリート (カラータイプ A,B,C) WOG		1									ライト グレー メタリック 3	6001	5.0
	3LN-21110-61-HM フレームコンプリート (カラータイプ A,B) WOG			1								アルマイト シルバー		
	3LN-21110-60-P0 フレームコンプリート (カラータイプ B)				1							UR ライト グレー メタリック 1(ブルーヨウ)		
	3LN-21110-60-7B フレームコンプリート (カラータイプ A)				1							UR ブルーイツシユ ブラツク (レツドヨウ)		
	3LN-21110-70 フレームコンプリート (カラータイプ 3LN6-A,B/					1	1					3LN7-A)		
2	3LN-21140-00 ダウンチユーブコンプリート		1	1									6004	0.3
	3LN-21140-60 ダウンチユーブコンプリート				1	1	1							
3	3LN-21150-00 ダウンチユーブコンプリート 2		1											
	3LN-21150-01 ダウンチユーブコンプリート 2			1										
	3LN-21150-60 ダウンチユーブコンプリート 2				1	1	1							
4	90560-10364 スペーサ		1	1	1	1	1							
5	90560-10365 スペーサ		1	1	1	1	1							
6	90110-10182 ボルト,ヘキサゴンソケツトヘツド		1	1	1	1	1							
7	90109-082A1 ボルト		1	1	1	1	1							
8	91011-10190 ボルト,フランジ		1	1	1	1	1							
9	95816-10050 ボルト,フランジ		2	2	2	2	2							
10	95811-08035 ボルト,フランジ		2	2	2	2	2							

3

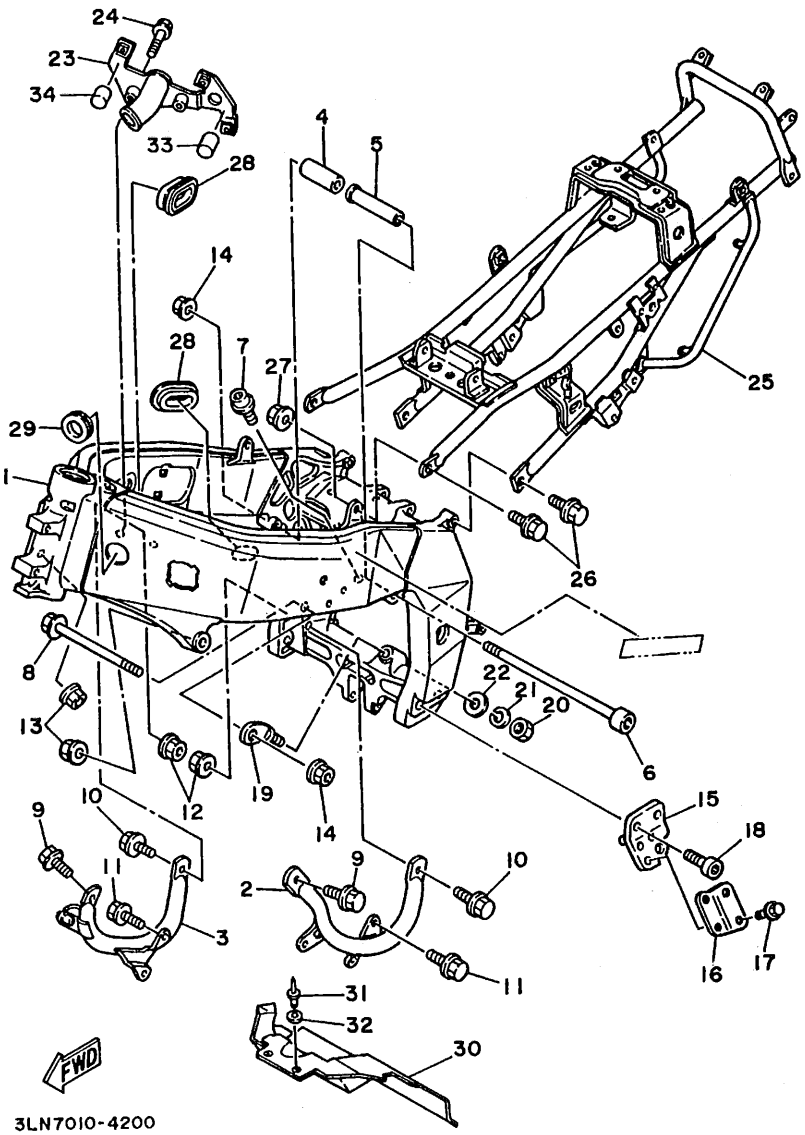

3LN7010-4200

FIG. 20 フレーム

見出番号	部品番号 部品名	バーコード	個数 3LN1	3LN3	3LN5	3LN6	3LN7				適用号機 初号機～～終号機	摘要	作業コード	整備時間
11	95821-08020 ボルト,フランジ		4	4	4	4	4							
12	95611-08200 ナット,セルフロッキング		2	2	2	2	2							
13	95611-10200 ナット,セルフロッキング		2	2	2									
	95612-10200 ナット,セルフロッキング					2	2							
14	95701-10500 ナット,フランジ		2	2	2	2	2							
15	3LN-21458-00 ブラケット,サイドスタンド		1											
	3LN-21458-51 ブラケット,サイドスタンド			1	1	1	1							
16	3LN-21453-00 ブラケット,スイッチ		1											
	3LN-21453-50 ブラケット,スイッチ			1	1	1	1							
17	91001-06012 ボルト,フランジ		2											
	90105-06564 ボルト,ワッシャベースドヘッド			2	2	2	2							
18	90110-10161 ボルト,ヘキサゴンソケットヘッド		2	2	2	2	2							
19	1WG-21427-00 ブラケット,リヤロワ 1		1	1	1	1	1							
20	95303-12600 ナット		1	1	1	1	1							
21	92901-12100 ワッシャ,スプリング		1	1	1									
22	92901-12200 ワッシャ,プレーン		1	1	1									
	92990-12200 ワッシャ,プレーン					1	1							

3

FIG. 20 フレーム

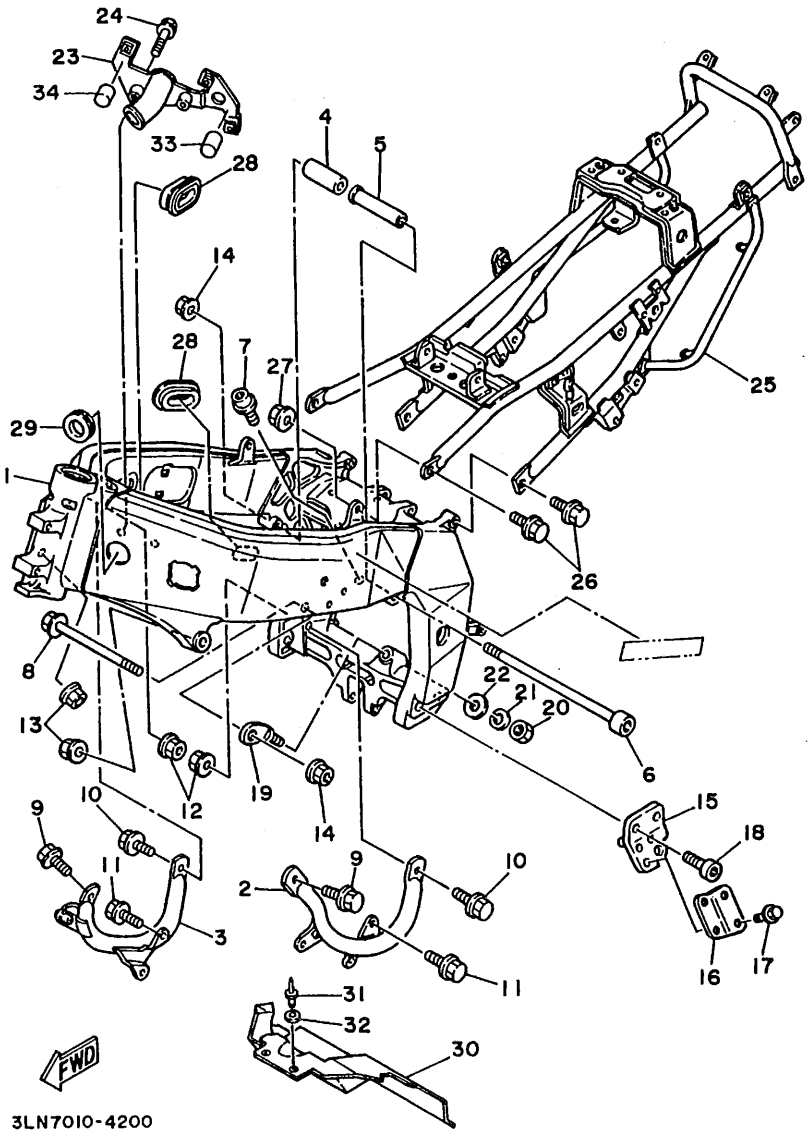
24
23
34
33
28
4
5
14
28
7
27
25
29
1
26
8
22
21
20
13
6
12
19
14
15
18
9
10
11
3
2
9
10
11
16
17
31
32
30
FWD
3LN7010-4200

3

FIG. 20 フレーム

見出番号	部品番号 部品名	バーコード	個数 3LN1	3LN3	3LN5	3LN6	3LN7				適用号機 初号機～～終号機	摘要	作業コード	整備時間
23	3LN-21359-00 ブラケット,コイル		1											
	3LN-21359-50 ブラケット,コイル			1	1	1	1							
24	95811-06030 ボルト,フランジ		2	2	2	2	2							
25	3LN-21190-00 リヤフレームコンプリート		1	1									6002	1.0
	3LN-21190-60 リヤフレームコンプリート				1	1	1							
26	90105-10459 ボルト,ワッシャベースドヘッド		4	4	4	4	4							
27	95701-10500 ナット,フランジ		2	2	2	2	2							
28	90480-01512 グロメット		2	2	2	2	2							
29	1WG-2117N-00 カバー3		1	1	1	1	1							
30	3LN-2117F-00 カバー		1	1	1	1	1							
31	90267-48081 リベット,ブラインド		2	2	2	2	2							
32	90201-04325 ワッシャ,プレート		2	2	2	2	2							
33	3LN-2139U-00 ダンパ			1										
34	3LN-2139X-00 ダンパ			1										

3

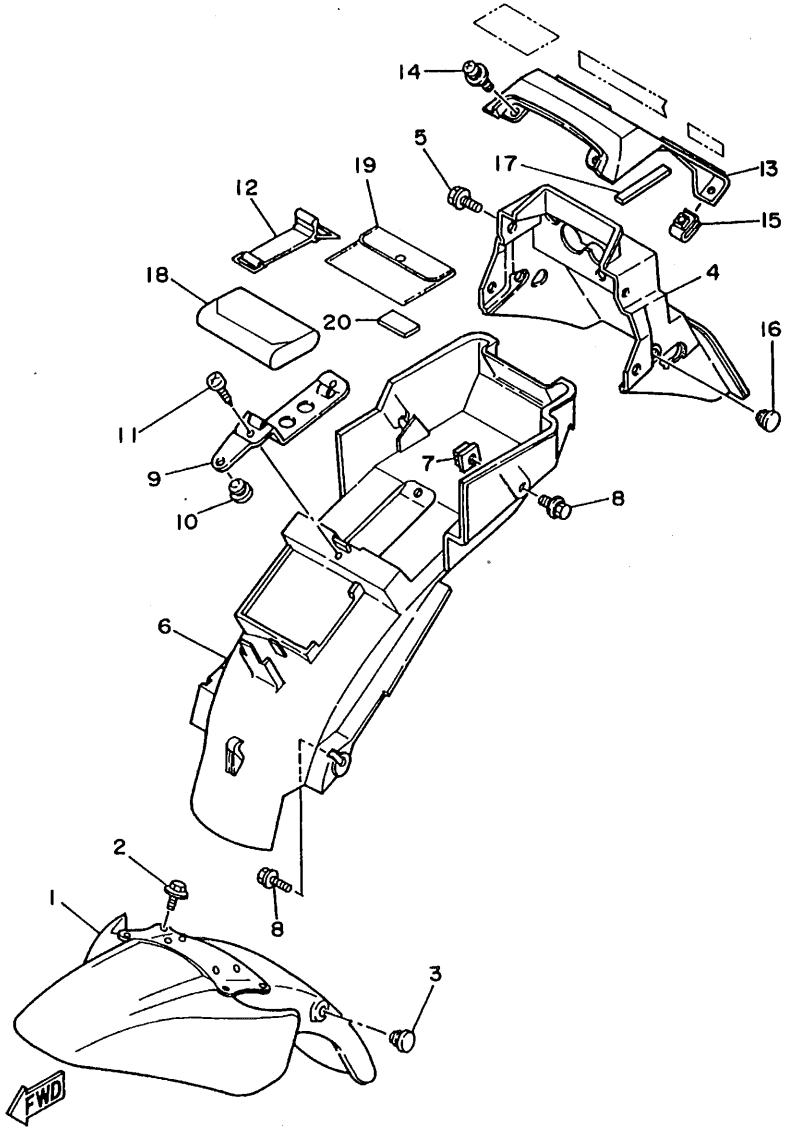

3LN7010-4210

FIG. 21 フエンダ

見出番号	部品番号 部品名	バーコード	個数 3LN1	3LN3	3LN5	3LN6	3LN7				適用号機 初号機～～終号機	摘要	作業コード	整備時間
1	1KT-21510-00-GE フロントフエンダコンプリート (カラータイプ 3LN1-A,C/		1	1	1							UR シルキー ホワイト (レッド,ブルーヨウ) 3LN3-A/3LN5-A,B)	6401	0.1
	1KT-21510-00-MW フロントフエンダコンプリート (カラータイプ B)		1									UR ブルーイツシユ ブラツク		
	1KT-21510-00-KM フロントフエンダコンプリート (カラータイプ B)			1		1						UR ニユー ブラツク ブルー		
	1KT-21510-00-P0 フロントフエンダコンプリート (カラータイプ A)					1	1					UR ブルーイツシユ ホワイト カクテル 1		
2	95023-06012 ボルト,フランジ		4	4	4	4	4							
3	90338-12192 プラグ		1	1	1	1	1							
4	3LN-21611-00 フエンダ,リヤ		1										6421	0.4
	3LN-21611-50 フエンダ,リヤ			1	1	1	1							
5	90119-06108 ボルト,ウイズワツシヤ		4	4	4	4	4							
6	3LN-21629-00 ガ-ド,マツド		1										6425	0.3
	3LN-21629-01 ガ-ド,マツド			1	1	1	1							
7	4H7-14484-00 プレ-ト,クリーナーケース フイツテイング		2	2	2	2	2							
8	90119-06108 ボルト,ウイズワツシヤ		4	4	4	4	4							
9	3LN-2175R-00 フツク,バンド		1	1	1	1	1							
10	90338-09127 プラグ		1	1	1	1	1							
11	97701-50014 スクリユ,タツピング		2	2	2	2	2							
12	36X-2811G-00 バンド		1	1	1	1	1							

3

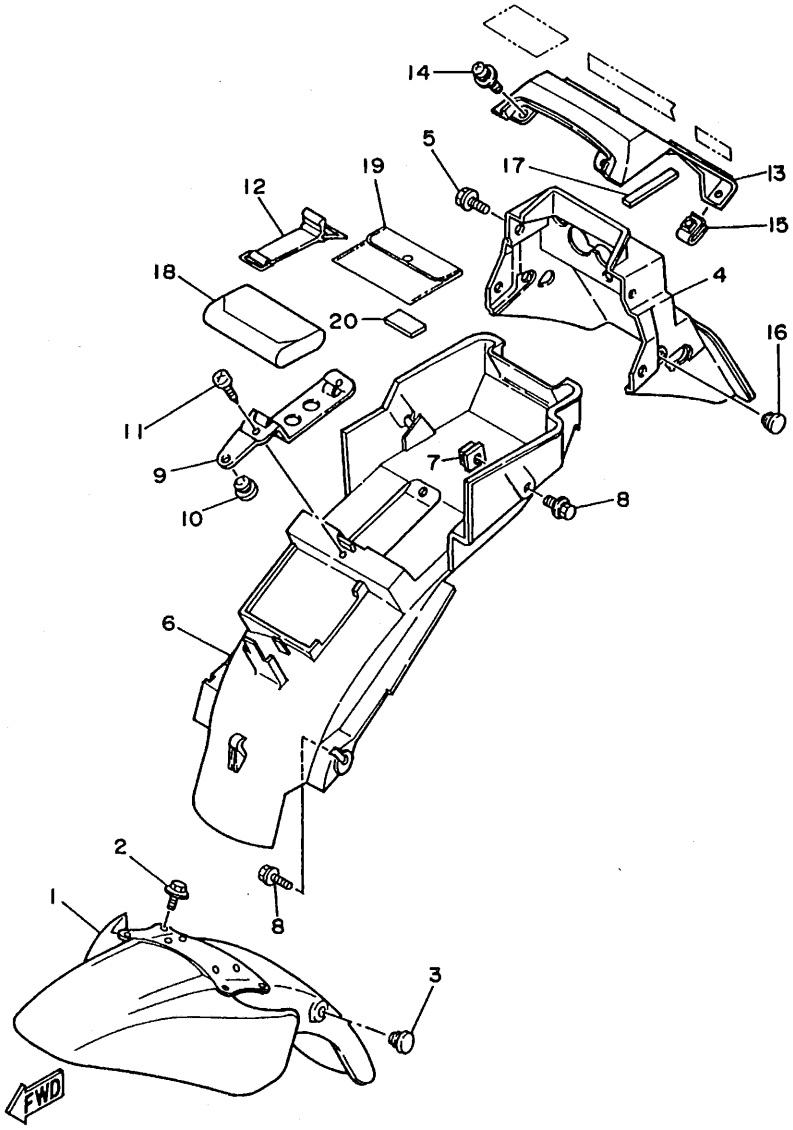

3LN7010-4210

FIG. 21 フエンダ

見出番号	部品番号 部品名	バーコード	個数 3LN1	3LN3	3LN5	3LN6	3LN7				適用号機 初号機～～終号機	摘要	作業コード	整備時間
13	3LN-21651-00-GE カバー,リヤフエンダ (カラータイプ A,C) WOG		1									UR シルキー ホワイト (レッド,ブルーヨウ)	6423	0.1
	3LN-21651-00-MW カバー,リヤフエンダ (カラータイプ B) WOG		1									UR ブルーイッシュ ブラック		
	3LN-21651-50-GE カバー,リヤフエンダ (カラータイプ 3LN3-A/			1	1							UR シルキー ホワイト 3LN5-A,B)WOG		
	3LN-21651-50-KM カバー,リヤフエンダ (カラータイプ B) WOG			1		1						UR ニュー ブラック ブルー		
	3LN-21651-50-P0 カバー,リヤフエンダ (カラータイプ A) WOG					1	1					UR ブルーイッシュ ホワイト カクテル 1		
14	90159-06060 スクリュ,ウイズワッシヤ		2	2	2	2	2							
15	90183-05024 ナット,スプリング		2	2	2	2	2							
16	90338-09127 プラグ		2											
17	U44-78248-00 シール 4		1											
18	1WG-W2810-00 ツールキット		1	1	1									
	1HX-28100-01 ツールキット					1	1							
19	4U7-28186-00 ポーチ					1	1							
20	4K5-2814E-10 フック					1	1							

3

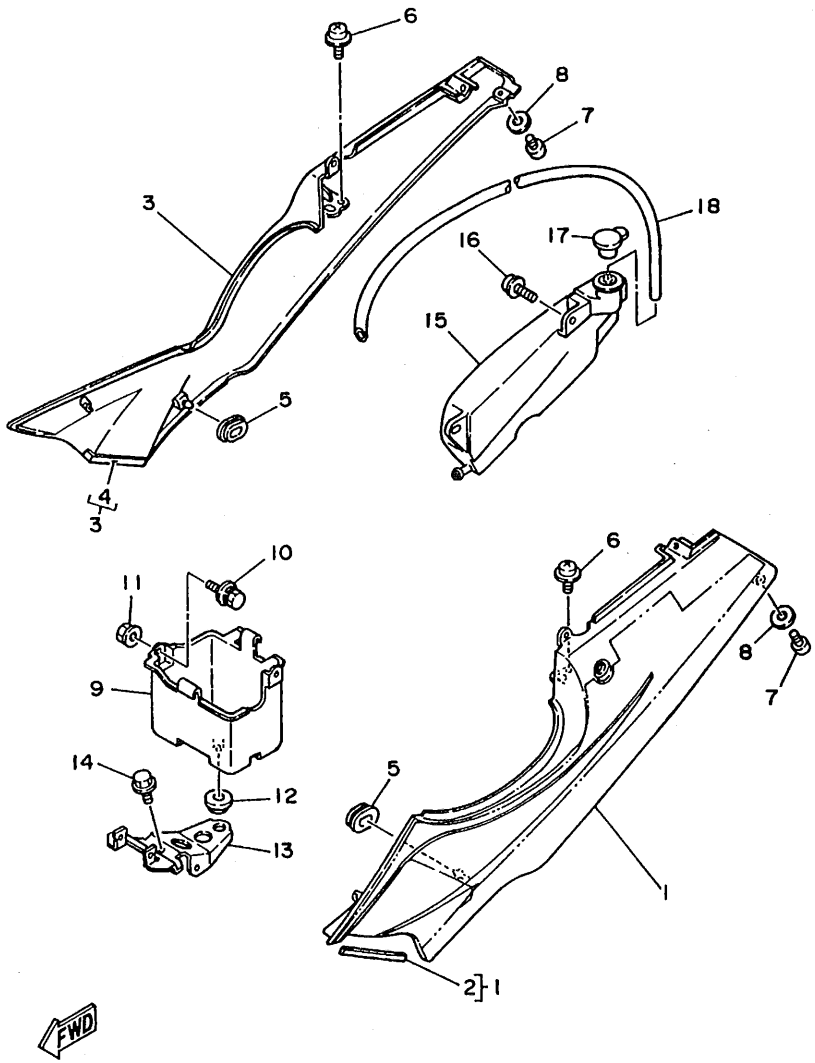

3LN7010-4220

FIG. 22 サイドカバー

見出番号	部品番号 部品名	バーコード	個数 3LN1	3LN3	3LN5	3LN6	3LN7					適用号機 初号機～～終号機	摘要	作業コード	整備時間
1	3LN-Y2171-00-GE カバー,サイド 1 (カラータイプ A) WG		1										UR シルキー ホワイト (レッドヨウ)	6151	0.1
	3LN-Y2171-10-MW カバー,サイド 1 (カラータイプ B) WG		1										UR ブルーイッシュ ブラック		
	3LN-Y2171-30-0X カバー,サイド 1 (カラータイプ C) WG		1										UR シルキー ホワイト (ブルーヨウ)		
	3LN-Y2171-40-GE カバー,サイド 1 (カラータイプ A) WG			1									UR シルキー ホワイト		
	3LN-Y2171-50-KM カバー,サイド 1 (カラータイプ B) WG			1									UR ニュー ブラック ブルー		
	3LN-Y2171-60-GE カバー,サイド 1 (カラータイプ A) WG				1								UR シルキー ホワイト (レッドヨウ)		
	3LN-Y2171-80-GE カバー,サイド 1 (カラータイプ B) WG				1								UR シルキー ホワイト (ブルーヨウ)		
	3LN-Y2171-E0-P0 カバー,サイド 1 (カラータイプ A) WG					1							UR ブルーイッシュ ホワイト カクテル 1		
	3LN-Y2171-F0-KM カバー,サイド 1 (カラータイプ B) WG					1							UR ニュ- ブラック ブルー		
	3LN-Y2171-G0-P0 カバー,サイド 1 (カラータイプ A) WG						1						UR ブルーイッシュ ホワイト カクテル 1		
2	53Y-82121-00 .バッド,バッテリ		1	1	1	1	1								
3	3LN-Y2172-00-GE カバー,サイド 2 (カラータイプ A) WG		1										UR シルキー ホワイト (レッドヨウ)	6152	0.1
	3LN-Y2172-10-MW カバー,サイド 2 (カラータイプ B) WG		1										UR ブルーイッシュ ブラック		
	3LN-Y2172-20-0X カバー,サイド 2 (カラータイプ C) WG		1										UR シルキー ホワイト (ブルーヨウ)		
	3LN-Y2172-30-GE カバー,サイド 2 (カラータイプ A) WG			1									UR シルキー ホワイト		
	3LN-Y2172-40-KM カバー,サイド 2 (カラータイプ B) WG			1									UR ニュー ブラック ブルー		
	3LN-Y2172-50-GE カバー,サイド 2 (カラータイプ A) WG				1								UR シルキー ホワイト (レッドヨウ)		

3

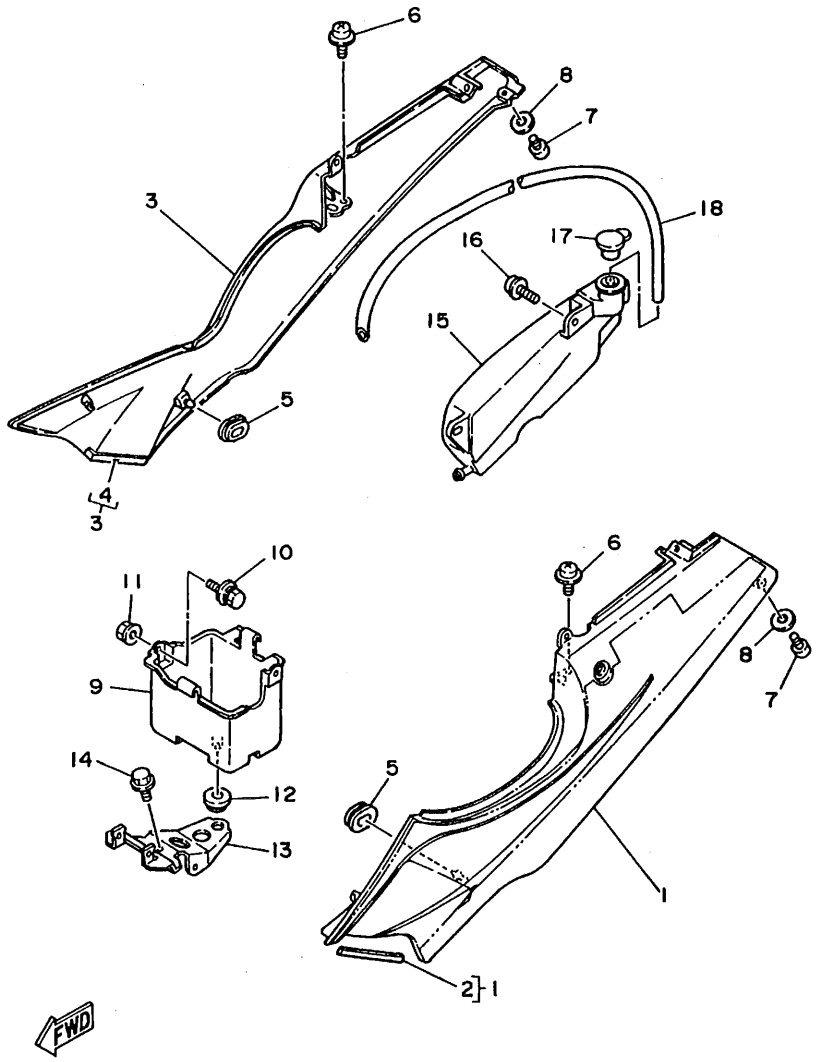

3LN7010-4220

FIG. 22 サイドカバー

見出番号	部品番号 部品名	バーコード	個数 3LN1	3LN3	3LN5	3LN6	3LN7				適用号機 初号機～～終号機	摘要	作業コード	整備時間
3	3LN-Y2172-60-GE カバー,サイド 2 (カラータイプ B) WG				1							UR シルキー ホワイト (ブルーヨウ)		
	3LN-Y2172-B0-P0 カバー,サイド 2 (カラータイプ A) WG					1						UR ブルーイツシユ ホワイト カクテル 1		
	3LN-Y2172-F0-KM カバー,サイド 2 (カラータイプ B) WG					1						UR ニユ- ブラック ブルー		
	3LN-Y2172-G0-P0 カバー,サイド 2 (カラータイプ A) WG						1					UR ブルーイツシユ ホワイト カクテル 1		
4	53Y-82121-00 ,パッド,バッテリ		1	1	1	1	1							
5	90480-01401 グロメット		4	4	4	4	4							
6	90159-06060 スクリユ,ウイズワッシャ		2	2										
	90159-06013 スクリユ,ウイズワッシャ				2	2	2							
7	98906-05012 スクリユ,バインド		2	2										
	98903-05012 スクリユ,バインド				2	2	2							
8	90202-05180 ワッシャ,プレート		2	2										
9	1HX-2177G-00 ボックス,バッテリ		1	1	1	1	1						6102	0.3
10	90119-06108 ボルト,ウイズワッシャ		2											
	90119-06123 ボルト,ウイズワッシャ			2	2	2	2							
11	95706-06500 ナット,フランジ		2	2										
	95701-06500 ナット,フランジ				2	2	2							
12	90480-22362 グロメット		1	1	1	1	1							

3

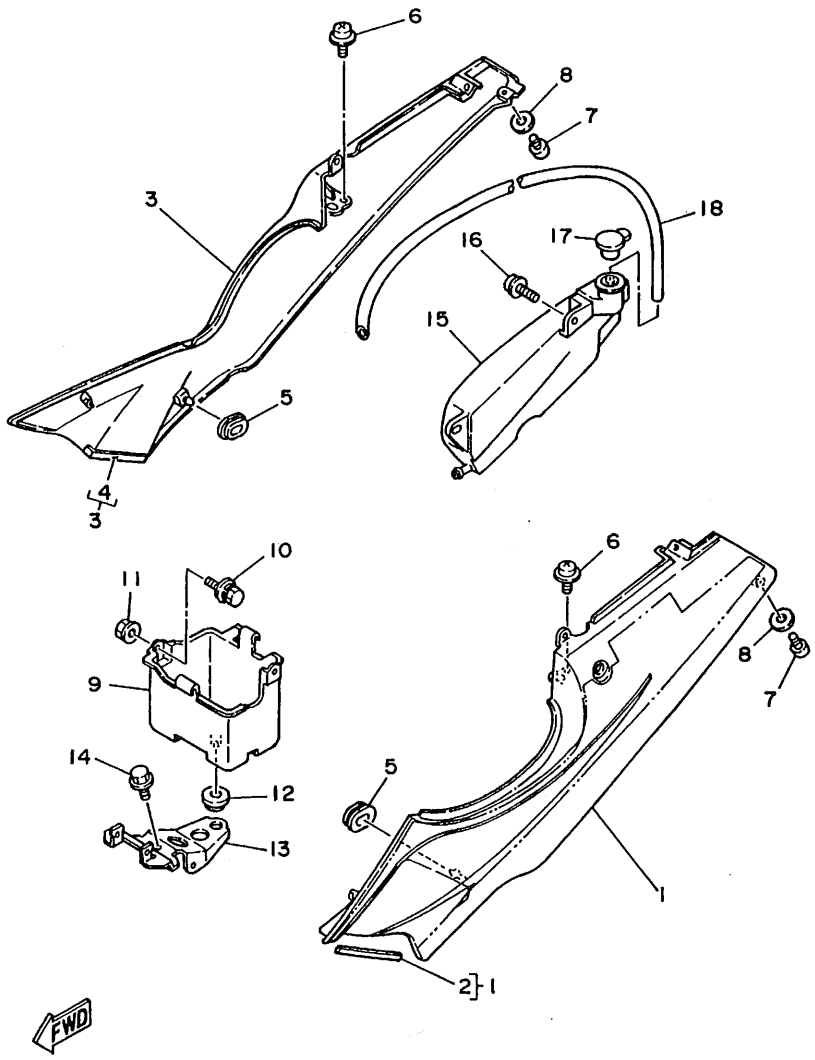

3LN7010-4220

FIG. 22 サイドカバー

見出番号	部品番号 部品名	バーコード	個数 3LN1	3LN3	3LN5	3LN6	3LN7				適用号機 初号機～～終号機	摘要	作業コード	整備時間
13	3LN-21249-00 ブラケット		1	1	1	1	1							
14	95816-06012 ボルト,フランジ		1	1	1									
	95811-06012 ボルト,フランジ					1	1							
15	3EN-21871-00 タンク,リカバリ		1	1	1	1	1						2351	0.2
16	90159-06060 スクリユ,ウイズワツシヤ		2	2	2	2	2							
17	1AA-21815-00 キヤツプ		1	1	1	1	1							
18	1KF-21816-00 パイプ 1		1	1	1	1	1							

3

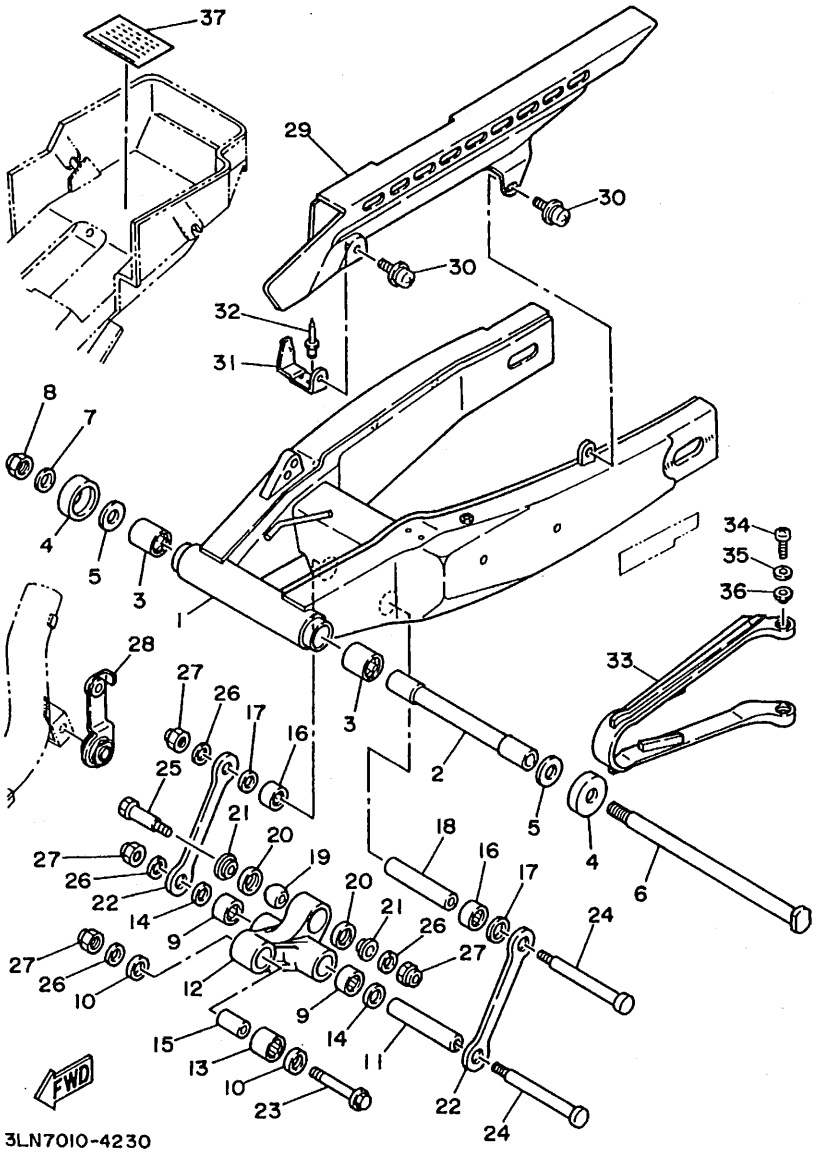

3LN7010-4230

FIG. 23 リヤアーム

見出番号	部品番号 部品名	バーコード	個数 3LN1	3LN3	3LN5	3LN6	3LN7				適用号機 初号機～～終号機	摘要	作業コード	整備時間
1	3LN-22110-00-P0 リヤアームコンプリート (カラータイプ A,B,C) WOG		1									ライト グレー メタリック 3	6301	1.2
	3LN-22110-60 リヤアームコンプリート (カラータイプ A,B) WOG			1										
	3LN-22110-60-P0 リヤアームコンプリート (カラータイプ B)				1							UR ライトグレー メタリック 1 (ブルーヨウ)		
	3LN-22110-60-7B リヤアームコンプリート (カラータイプ A)				1							UR ブルーイツシュ ブラック (レッドヨウ)		
	3LN-22110-51 リヤアームコンプリート (カラータイプ 3LN6-A,B/					1	1					3LN7-A)		
2	51L-22184-00 ブッシュ		1	1	1	1	1							
3	93320-32403 ベアリング		2	2	2	2	2							
4	47X-22129-00 カバー,スラスト 2		2	2	2	2	2							
5	90201-161J2 ワッシャ,プレート		2	2	2	2	2							
6	1JK-22141-00 シャフト,ピボット		1	1									6331	0.1
	3LN-22141-60 シャフト,ピボット				1	1	1							
7	90201-14740 ワッシャ,プレート		1	1	1	1	1							
8	90185-14070 ナット,セルフロッキング		1	1	1	1	1							
9	93317-21746 ベアリング		2	2	2	2	2							
10	93109-17048 オイルシール		2	2	2	2	2							
11	90387-122R5 カラー		1	1	1	1	1							
12	3HX-2217A-00 アーム,リレー		1	1	1	1	1						6310	0.5

3

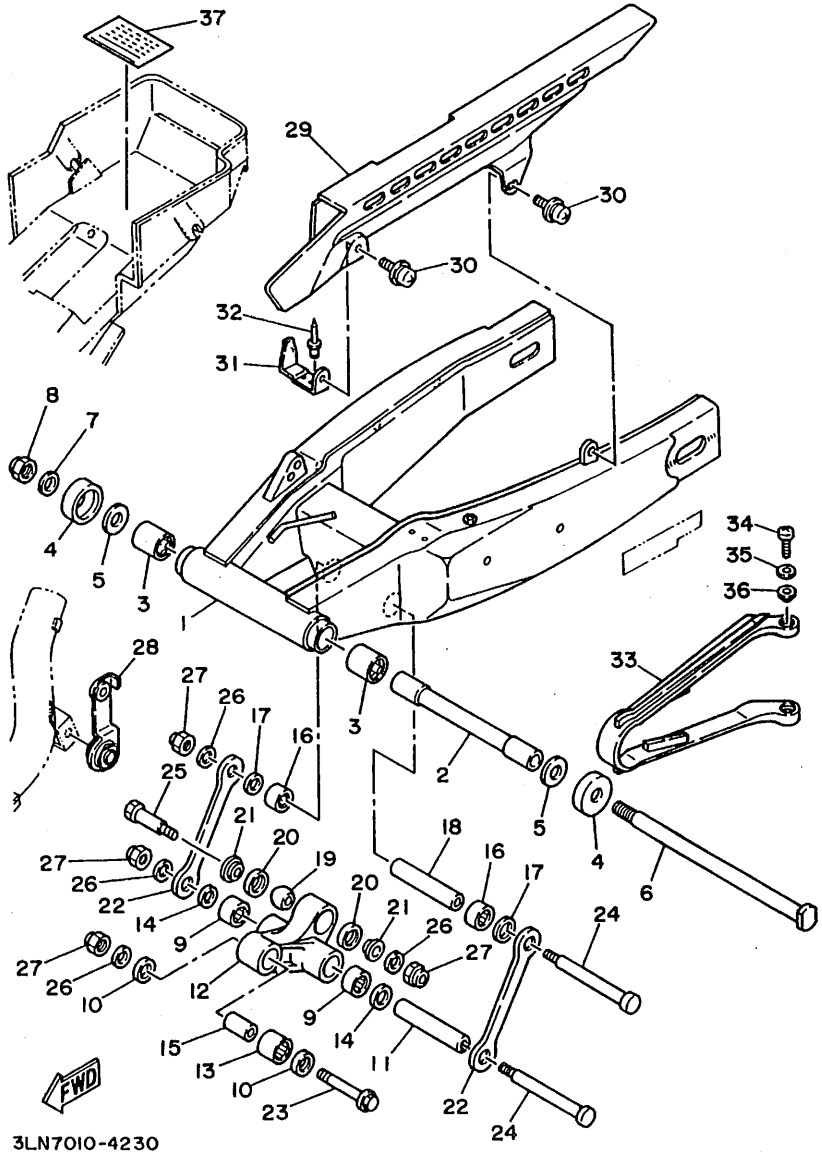
37
29
30
30
32
31
8
7
4
5
3
1
34
35
36
33
28
27
26
17
16
3
2
5
4
6
25
21
20
18
16
17
27
26
22
14
9
19
20
21
26
27
24
27
26
10
12
9
14
11
15
13
10
23
22
24
FWD
3LN7010-4230

FIG. 23 リヤアーム

見出番号	部品番号 部品名	バーコード	個数 3LN1	3LN3	3LN5	3LN6	3LN7				適用号機 初号機～～終号機	摘要	作業コード	整備時間
13	93317-31701 ベアリング		1	1	1	1	1							
14	93109-17048 オイルシール		2	2	2	2	2							
15	90387-102R4 カラー		1	1	1	1	1							
16	93317-21746 ベアリング		2	2	2	2	2							
17	93109-17048 オイルシール		2	2	2	2	2							
18	90387-122R5 カラー		1	1	1	1	1							
19	93399-99919 ベアリング		1	1	1	1	1							
20	93101-16131 オイルシール		2	2	2	2	2							
21	90387-124W2 カラー		2		2	2	2							
22	2KT-2217M-00 アーム 1		2	2	2	2	2						6311	0.2
23	90105-10323 ボルト,ワッシャベースドヘッド		1											
	90105-10170 ボルト,ワッシャベースドヘッド			1	1	1	1							
24	90101-10658 ボルト,ヘキサゴン		2	2	2	2	2							
25	90101-10659 ボルト,ヘキサゴン		1	1	1	1	1							
26	90201-101J1 ワッシャ,プレート		4	4	4	4	4							
27	95611-10100 ナット,U		4	4	4	4	4							
28	3LN-21446-50 ステー,マフラ 2			1	1	1	1							

3

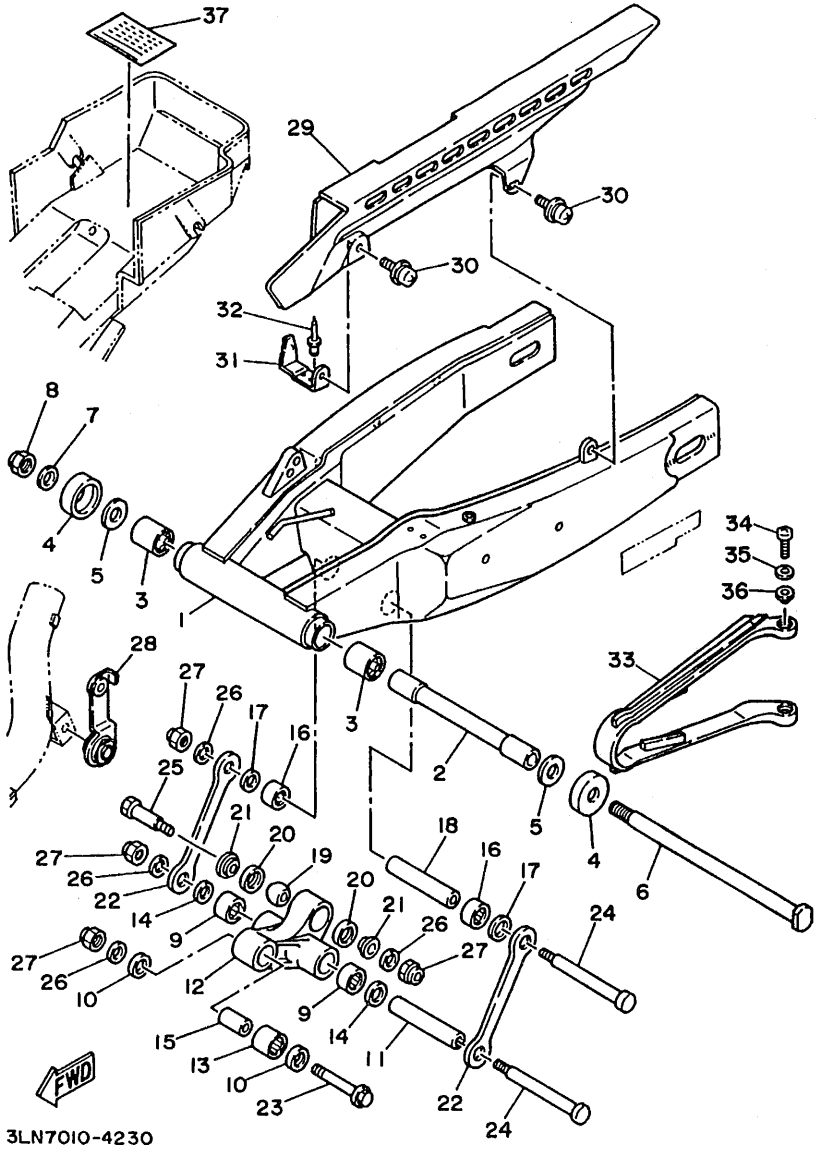
37
29
30
30
32
31
8
7
4
5
3
1
34
35
36
33
28
27
26
17
16
3
2
5
4
6
25
21
20
18
16
17
24
27
26
22
14
9
19
20
21
26
27
27
26
10
12
9
14
11
15
13
10
23
22
24
FWD
3LN7010-4230

FIG. 23 リヤアーム

見出番号	部品番号 部品名	バーコード	個数 3LN1	3LN3	3LN5	3LN6	3LN7				適用号機 初号機～～終号機	摘要	作業コード	整備時間
29	3MA-22311-00 ケース,チエーン		1	1	1	1	1						6341	0.1
30	90159-06084 スクリュ,ウイズワッシャ		2	2	2	2	2							
31	3LN-22321-00 ステー,チエーンケース 1		1	1	1	1	1							
32	90267-48117 リベット,ブラインド		1	1	1	1	1							
33	3LN-22151-00 シール,ガード		1	1	1	1	1						6344	0.3
34	98580-06020 スクリュ,パンヘッド		2	2	2	2	2							
35	92901-06600 ワッシャ,プレート		2	2	2	2	2							
36	90387-06681 カラー		2	2	2	2	2							
37	3LN-21668-00 ラベル,タイヤ		1											
	3WP-21668-00 ラベル,タイヤ			1	1	1	1							

3

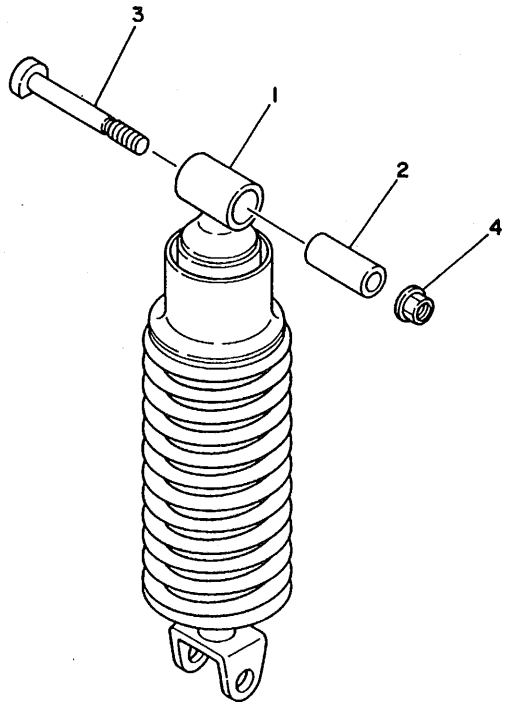

3LN1010-9240

FIG. 24 リヤサスペンション

見出番号	部品番号 部品名	バーコード	個数 3LN1	3LN3	3LN5	3LN6	3LN7				適用号機 初号機～～終号機	摘要	作業コード	整備時間
1	3LN-22210-00 リヤクッションアセンブリ		1	1									6323	0.5
	3LN-22210-60 リヤクッションアセンブリ				1	1	1							
2	90387-106K8 カラ-		1	1	1	1	1							
3	90109-103E7 ボルト		1	1	1	1	1							
4	90185-10115 ナット,セルフロッキング		1	1	1	1	1							

3

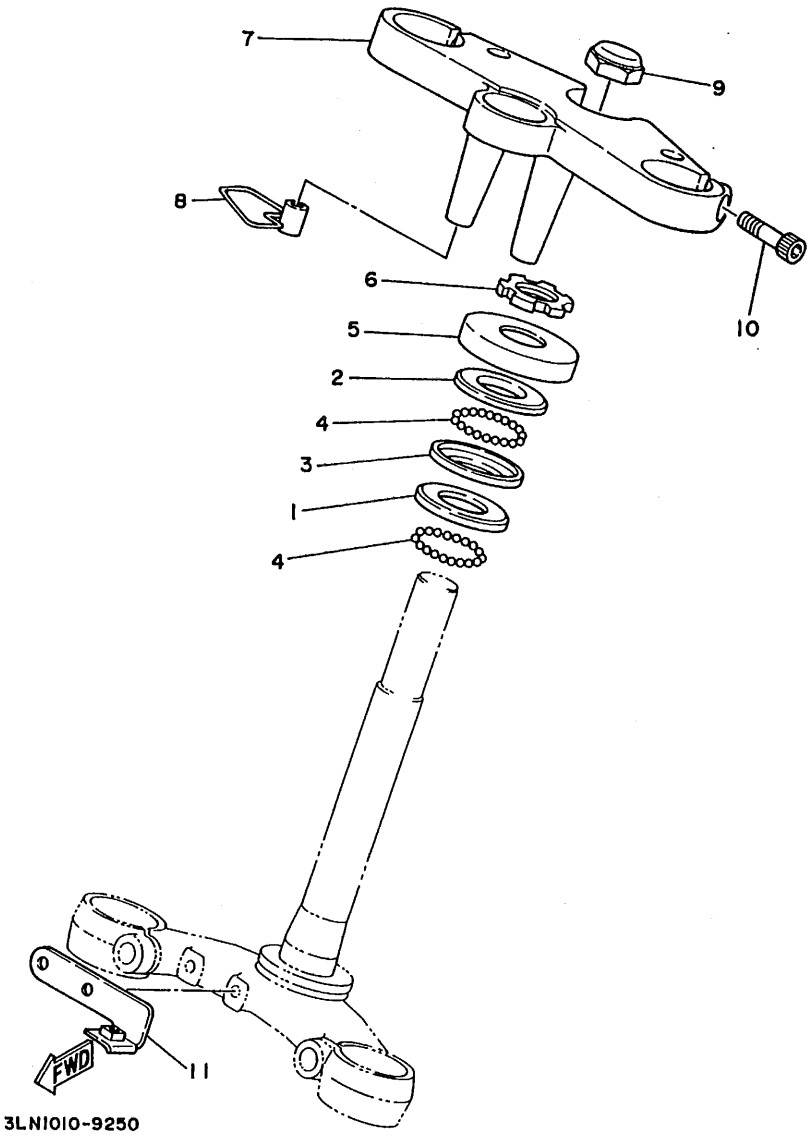
7
9
8
6
10
5
2
4
3
1
4
FWD
11
3LN1010-9250

FIG. 25 ステアリング

見出番号	部品番号 部品名	バーコード	個数 3LN1	3LN3	3LN5	3LN6	3LN7				適用号機 初号機～～終号機	摘要	作業コード	整備時間
1	156-23412-00 レ-ス,ボール 2		1	1	1	1	1						7111	2.1
2	183-23411-00 レ-ス,ボール 1		1	1	1	1	1							
3	183-23412-00 レ-ス,ボール 2		1	1	1	1	1							
4	93501-04011 ボ-ル		38	38	38	38	38							
5	1KT-23415-00 カバ-,ボールレース 1		1	1	1	1	1							
6	90179-25033 ナット		1	1	1	1	1							
7	3LN-23435-00 クラウン,ハンドル		1	1	1	1	1						7101	0.4
8	90463-30076 クランプ		1	1	1	1	1							
9	90176-22050 ナット,クラウン		1	1	1	1	1							
10	91311-08030 ボルト		2	2	2	2	2							
11	3LN-2317E-00 ステ-		1											
	3LN-2317E-50 ステー			1										
	3LN-2317E-60 ステー				1	1	1							

3

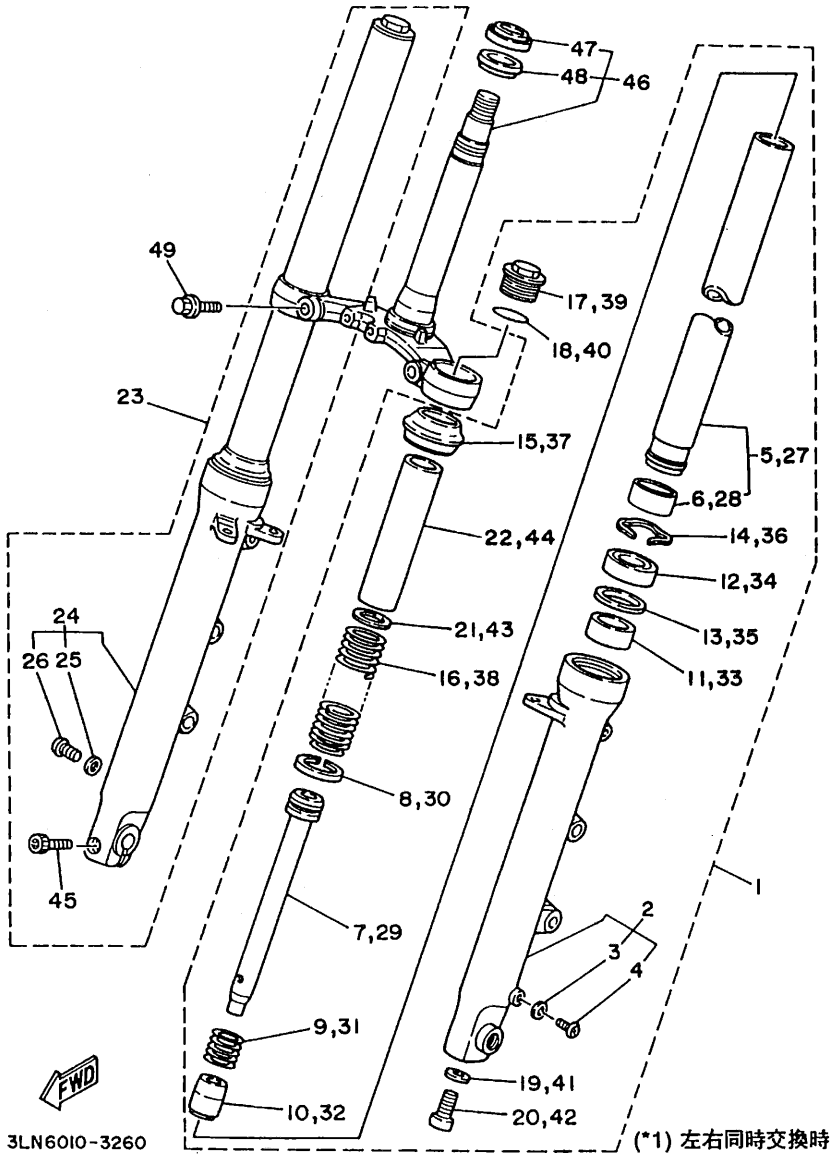

(*1) 左右同時交換時は7016-1.2H (*2) 左右同時交換時は7012-1.2H

FIG. 26 フロントフォーク

見出番号	部品番号 部品名	バーコード	個数 3LN1	3LN3	3LN5	3LN6	3LN7				適用号機 初号機～～終号機	摘要	作業コード	整備時間
													7002	0.6
1	3LN-23102-00 フロントフォークアセンブリ (レフト)		1	1								UR グレーメタリック (ブルーヨウ)		
	3LN-23102-60 フロントフォークアセンブリ (レフト)				1	1	1					UR ブラック (レッドヨウ)		
	3LN-23102-70 フロントフォークアセンブリ (レフト)				1							UR ブルーヨウ	(*1) 7015	0.7
2	3LN-23126-00 .チューブ,アウタ 1		1	1	1							UR レッドヨウ		
	3LN-23106-10 .アウタチューブコンプリート 1				1									
	3LN-23106-00 .アウタチューブコンプリート 1					1	1							
3	5U8-23129-00 ..ガスケット,ドレーンプラグ		1	1	1	1	1							
4	98501-04006 ..スクリュ,パンヘッド		1	1	1	1	1							
5	3LN-23110-00 .インナチューブコンプリート 1		1	1	1	1	1						(*2) 7011	0.8
6	1UF-23135-00 ..メタル,スライド		1	1	1	1	1							
7	3LN-23171-00 .ピストン,フロントフォーク		1	1	1	1	1							
8	3LN-23157-00 .リング,ピストン		1	1	1	1	1							
9	3LN-23151-00 .スプリング,リバウンド		1	1	1	1	1							
10	3LN-23173-00 .スピンドル,テーパ		1	1	1	1	1							
11	1UF-23125-00 .メタル,スライド 1		1											
	1UF-23125-01 .メタル,スライド 1			1	1									
	3XC-23125-00 .メタル,スライド 1					1	1							

3

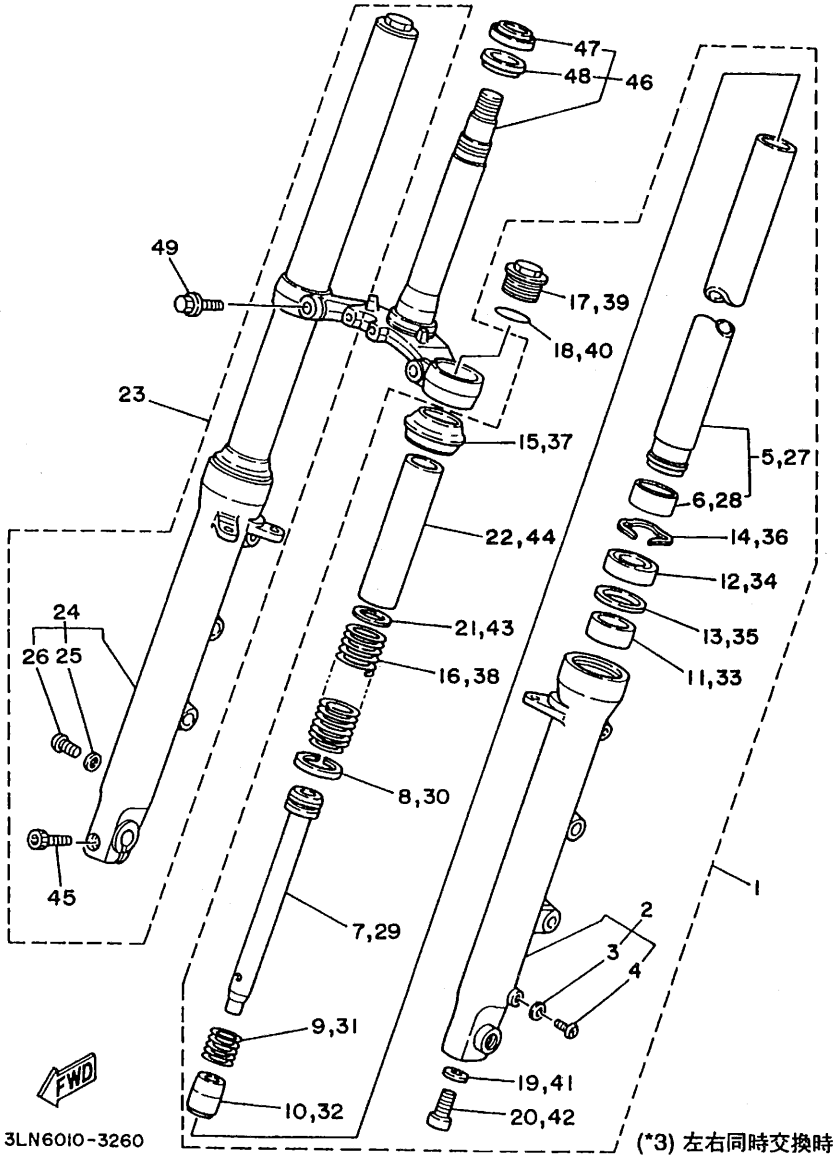

(*3) 左右同時交換時は7014-1.2H (*4) 左右同時交換時は7022-0.4H

FIG. 26 フロントフォーク

見出番号	部品番号 部品名	バーコード	個数 3LN1	3LN3	3LN5	3LN6	3LN7				適用号機 初号機～～終号機	摘要	作業コード	整備時間
12	93110-38020 .オイルシール		1	1	1								(*3) 7013	0.7
	93110-38024 .オイルシール					1	1							
13	1UF-23115-00 .ガイド,カバーアッパ		1	1	1	1	1							
14	1UF-23156-00 .クリップ,オイルシール		1	1	1	1	1							
15	1UF-23144-00 .シール,ダスト		1	1	1									
	3XC-23144-00 .シール,ダスト					1	1							
16	3LN-23141-00 .スプリング,フロントフォーク		1	1									(*4) 7021	0.2
	3LN-23141-60 .スプリング,フロントフォーク				1	1	1							
17	3LN-23111-00 .ボルト,キャップ		1	1	1	1	1							
18	93210-30694 .O-リング		1	1	1	1	1							
19	90430-08155 .ガスケット		1	1	1	1	1							
20	91311-08025 .ボルト		1	1	1	1	1							
21	3LN-23142-00 .シート,スプリングアッパ		1	1	1	1	1							
22	3LN-23118-00 .スペーサ		1	1	1	1	1							
23	3LN-23103-00 フロントフォークアセンブリ (ライト)		1	1									7003	0.6
	3LN-23103-60 フロントフォークアセンブリ (ライト)				1	1	1					UR グレー メタリック (ブルーヨウ)		
	3LN-23103-70 フロントフォークアセンブリ (ライト)				1							UR ブラック (レッドヨウ)		

3

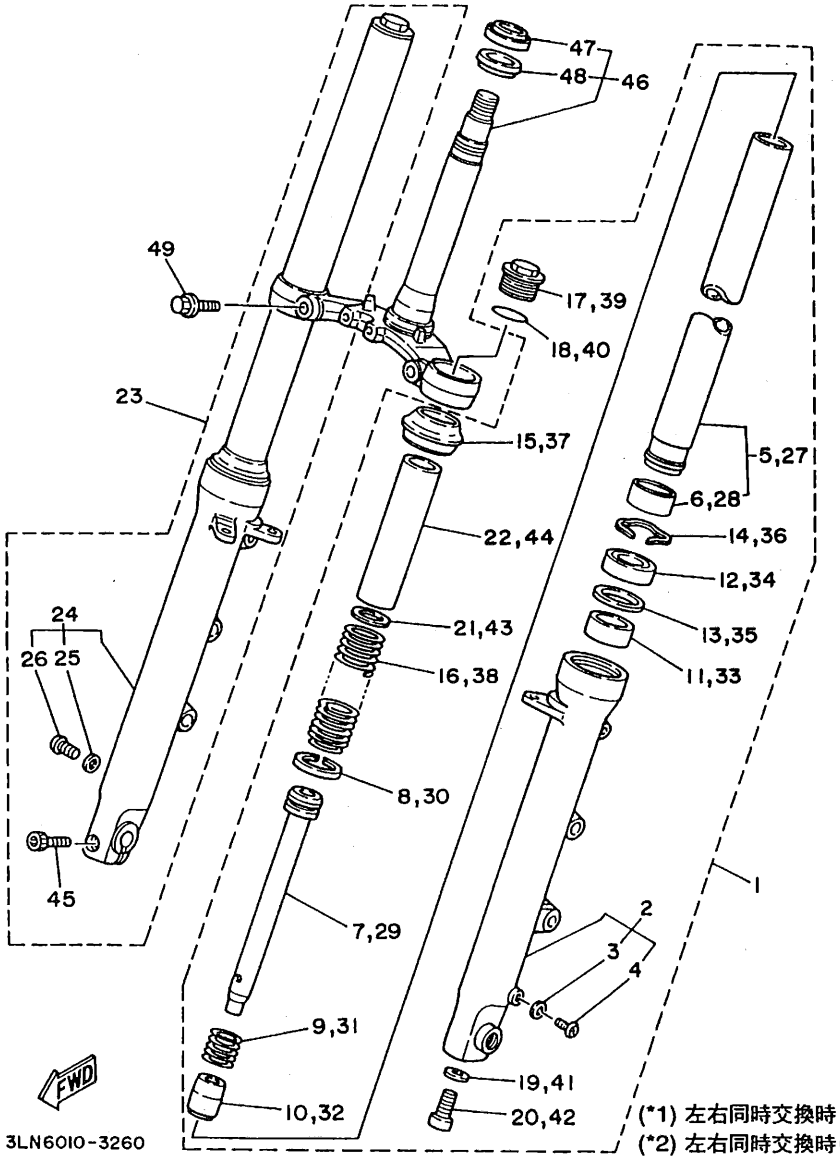

(*1) 左右同時交換時は7016-1.2H (*3) 左右同時交換時は7014-1.2H
(*2) 左右同時交換時は7012-1.2H

FIG. 26 フロントフオーク

見出番号	部品番号 部品名	バーコード	個数 3LN1	3LN3	3LN5	3LN6	3LN7				適用号機 初号機～～終号機	摘要	作業コード	整備時間
24	3LN-23136-00 .チユーブ,アウタ 2		1	1	1							UR ブルーヨウ	(*1) 7015	0.7
	3LN-23107-10 .アウタチユーブコンプリート 2				1							UR レツドヨウ		
	3LN-23107-00 .アウタチユーブコンプリート 2					1	1							
25	5U8-23129-00 ..ガスケツト,ドレーンプラグ		1	1	1	1	1							
26	98501-04006 ..スクリユ,パンヘツド		1	1	1	1	1							
27	3LN-23110-00 .インナチユーブコンプリート 1		1	1	1	1	1						(*2) 7011	0.8
28	1UF-23135-00 ..メタル,スライド 1		1	1	1	1	1							
29	3LN-23171-00 .ピストン,フロントフオーク		1	1	1	1	1							
30	3LN-23157-00 .リング,ピストン		1	1	1	1	1							
31	3LN-23151-00 .スプリング,リバウンド		1	1	1	1	1							
32	3LN-23173-00 .スピンドル,テーパ		1	1	1	1	1							
33	1UF-23125-00 .メタル,スライド 1		1											
	1UF-23125-01 .メタル,スライド 1			1	1									
	3XC-23125-00 .メタル,スライド 1					1	1							
34	93110-38020 .オイルシ-ル		1	1	1								(*3) 7013	0.7
	93110-38024 .オイルシ-ル					1	1							
35	1UF-23115-00 .ガイド,カバーアツパ		1	1	1	1	1							

3

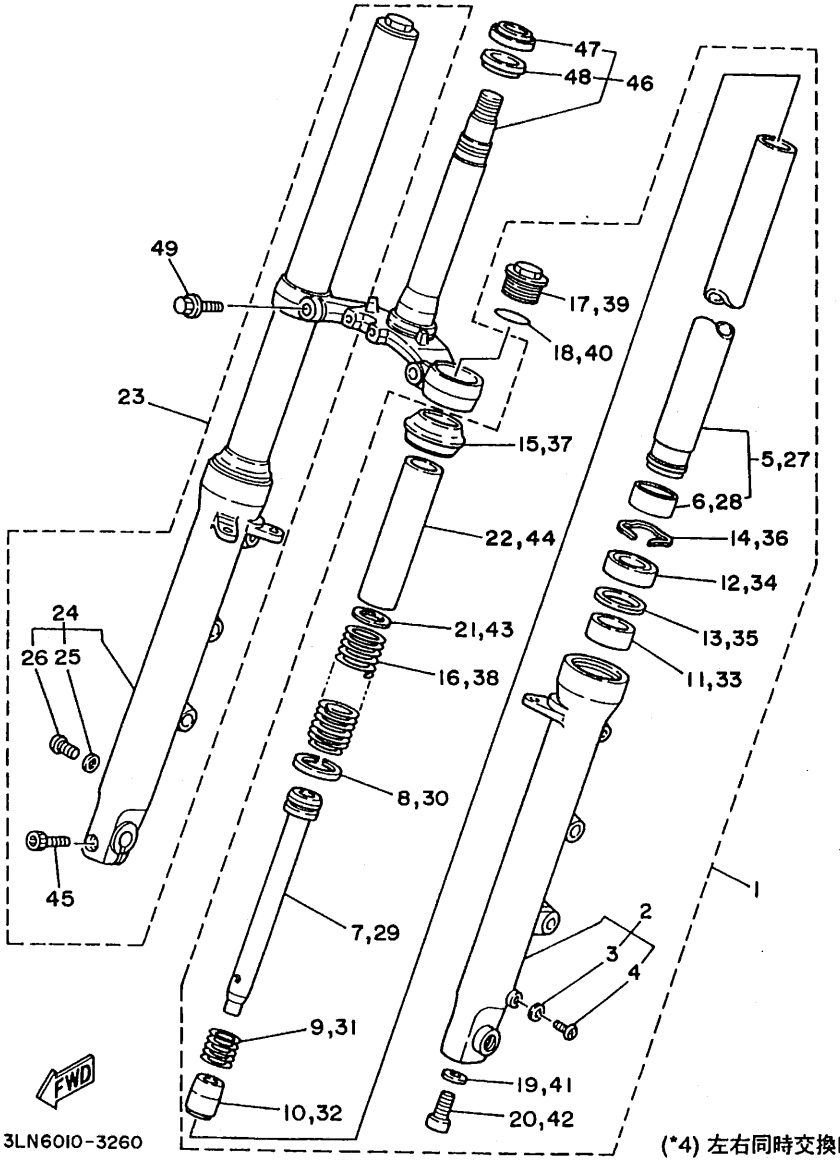

(*4) 左右同時交換時は7022-0.4H

FIG. 26 フロントフォーク

見出番号	部品番号 部品名	バーコード	個数 3LN1	3LN3	3LN5	3LN6	3LN7				適用号機 初号機～～終号機	摘要	作業コード	整備時間
36	1UF-23156-00 .クリップ,オイルシール		1	1	1	1	1							
37	1UF-23144-00 .シール,ダスト		1	1	1									
	3XC-23144-00 .シール,ダスト					1	1							
38	3LN-23141-00 .スプリング,フロントフォーク		1	1									(*4) 7021	0.2
	3LN-23141-60 .スプリング,フロントフォーク				1	1	1							
39	3LN-23111-00 .ボルト,キャップ		1	1	1	1	1							
40	93210-30694 .O-リング		1	1	1	1	1							
41	90430-08155 .ガスケット		1	1	1	1	1							
42	91311-08025 .ボルト		1	1	1	1	1							
43	3LN-23142-00 .シート,スプリングアッパ		1	1	1	1	1							
44	3LN-23118-00 .スペーサ		1	1	1	1	1							
45	90110-08110 .ボルト,ヘキサゴンソケットヘッド		1	1	1									
	91311-08030 .ボルト					1	1							
46	3LN-23340-00 アンダブラケットコンプリート		1	1	1	1	1						7111	2.1
47	156-23411-00 .レース,ボール 1		1	1	1	1	1							
48	164-23462-00 .シール,ステアリング		1	1	1	1	1							
49	95811-10030 ボルト,フランジ		2	2	2	2	2							

3

FIG. 27 フユエルタンク

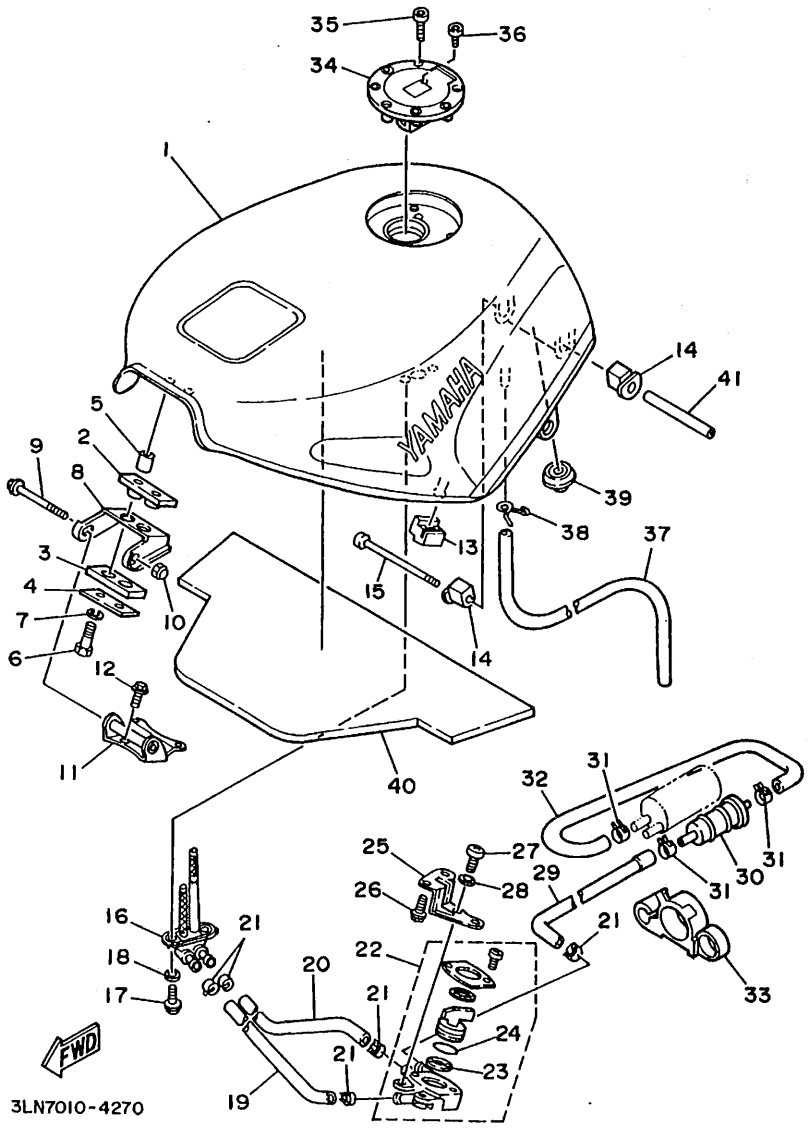

3

FIG. 27 フユエルタンク

見出番号	部品番号 部品名	バーコード	個数 3LN1	3LN3	3LN5	3LN6	3LN7				適用号機 初号機～～終号機	摘要	作業コード	整備時間
1	3LN-24110-00-01 フユエルタンクコンプリート (カラータイプ A) WG		1									UR シルキー ホワイト/ フアイン レッド	7401	0.4
	3LN-24110-00-02 フユエルタンクコンプリート (カラータイプ B) WG		1									UR ブルーイツシュ ブラツク/ ポーラ シルバー		
	3LN-24110-00-03 フユエルタンクコンプリート (カラータイプ C) WG		1									UR シルキー ホワイト/ アトランテイツク ブルー		
	3LN-24110-01-04 フユエルタンクコンプリート (カラータイプ A) WG			1								UR シルキー ホワイト/ アイン レッド		
	3LN-24110-01-05 フユエルタンクコンプリート (カラータイプ B) WG			1								UR ブラツク ブルー/ ミツドナイト シルバー		
	3LN-24110-01-06 フユエルタンクコンプリート (カラータイプ A) WG				1							UR シルキーホワイト/ ビビツドレツド カクテル 1		
	3LN-24110-01-07 フユエルタンクコンプリート (カラータイプ B) WG				1							UR シルキーホワイト/デイナス テイブルー		
	3LN-24110-01-X1 フユエルタンクコンプリート (カラータイプ B) WG					1						UR ニユ- ブラツク ブルー		
	3LN-24110-01-09 フユエルタンクコンプリート (カラータイプ A) WG					1						UR ブルーイツシュ ホワイトカクテル 1/ビビツド マゼンタ カクテル 1		
	3LN-24110-01-X2 フユエルタンクコンプリート (カラータイプ A) WG						1					UR ブルーイツシュ ホワイト カクテル 1/デイープ バイオレツト メタリツク 1		
2	2GH-24181-00 ダンパ,ロケーテイング 1		1	1	1	1	1							
3	2GH-24183-00 ダンパ,ロケーテイング 3		1	1	1	1	1							
4	2GH-24186-00 ワツシヤ,スペシヤル		1	1	1	1	1							
5	90387-06553 カラ-		2											
	90387-06299 カラー			2	2	2	2							
6	97011-06025 ボルト		2	2	2	2	2							
7	92995-06100 ワツシヤ,スプリング		2	2	2	2	2							

3

FIG. 27 フユエルタンク

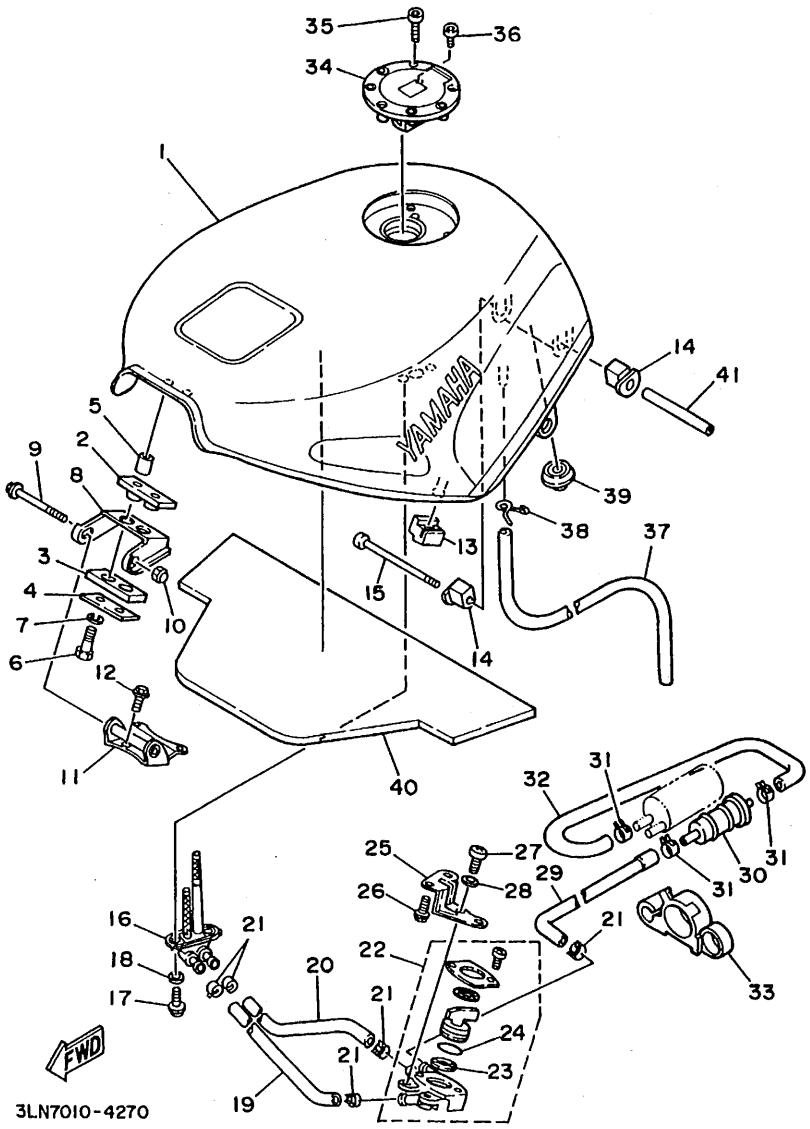

3

FIG. 27 フユエルタンク

見出番号	部品番号 部品名	バーコード	個数 3LN1	3LN3	3LN5	3LN6	3LN7				適用号機 初号機～～終号機	摘要	作業コード	整備時間
8	2GH-24191-00 ブラケツト,フユエルタンク 1		1	1	1	1	1							
9	95811-06075 ボルト,フランジ		1	1	1	1	1							
10	90176-06072 ナツト,クラウン		1	1	1	1	1							
11	3LN-24157-00 ステ-,フユエルタンク 1		1	1	1	1	1							
12	91021-06020 ボルト,フランジ		2	2	2	2	2							
13	3LN-24182-00 ダンパ,ロケーテイング 2		2	2	2	2	2							
14	1HX-24181-00 ダンパ,ロケーテイング 1		2	2	2	2	2							
15	91311-06110 ボルト		1	1	1	1	1							
16	3LN-24560-00 フイルタアセンブリ		1	1	1	1	1							
17	90149-06011 スクリユ		2	2	2	2	2							
18	90202-05187 ワツシヤ,プレート		2	2	2	2	2							
19	90445-11696 ホ-ス		1	1	1	1	1						7451	0.4
20	90445-112G1 ホ-ス		1	1	1	1	1							
21	90467-10091 クリツプ		5	5	5									
	90467-10135 クリツプ					5	5							
22	2GH-24500-00 フユエルコツクアセンブリ 1		1										7441	0.3
	3LN-24500-00 フユエルコツクアセンブリ 1			1	1	1	1							

3

FIG. 27 フユエルタンク

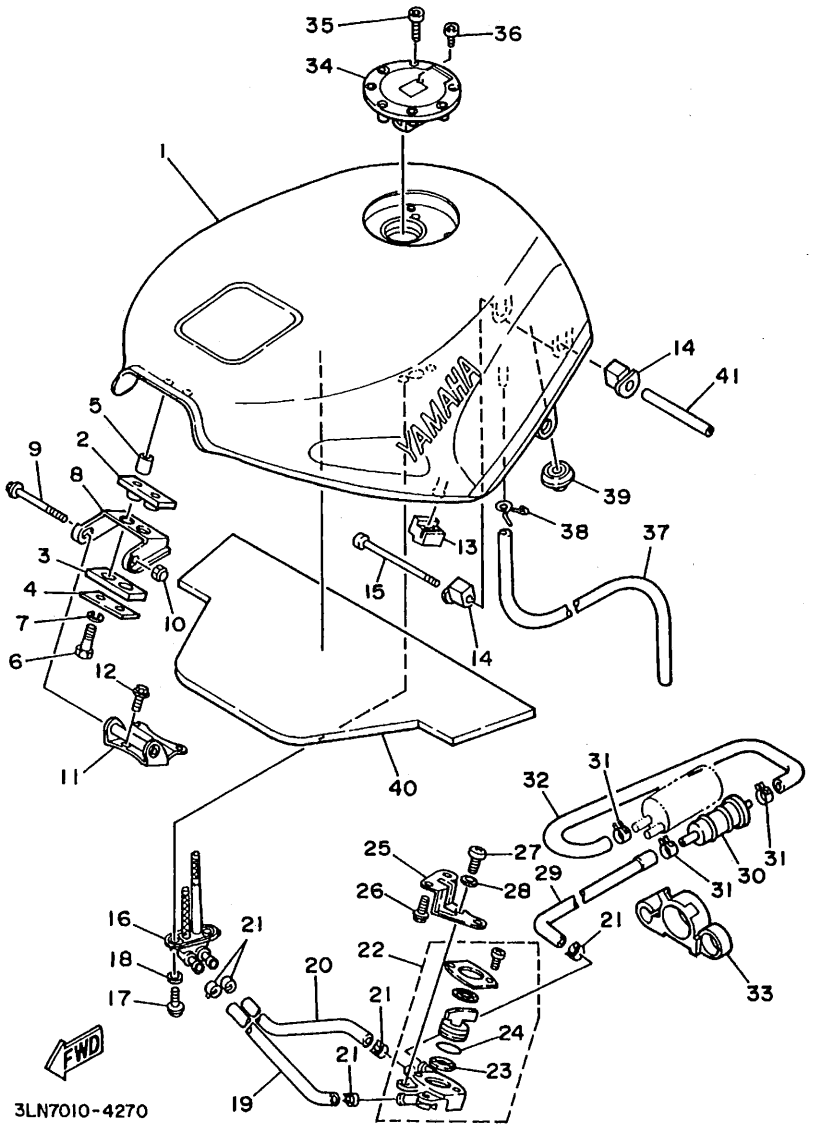

3

FIG. 27 フユエルタンク

見出番号	部品番号 部品名	バーコード	個数 3LN1	3LN3	3LN5	3LN6	3LN7				適用号機 初号機～～終号機	摘要	作業コード	整備時間
23	3H3-24523-00 ,バルブ		1											
	3AJ-24523-00 ,バルブ			1	1	1	1							
24	1JK-24534-00 ,シール,コツク		1											
	3AJ-24534-00 ,シール,コツク			1	1	1	1							
25	3LN-24544-00 ブラケツト,フユエルコツク		1	1										
	3LN-24544-60 ブラケツト,フユエルコツク				1	1	1							
26	95811-06016 ボルト,フランジ		2	2	2	2	2							
27	92506-06012 スクリユ,パンヘツド		2	2	2									
	98580-06012 スクリユ,パンヘツド					2	2							
28	92906-06600 ワツシヤ,プレート		2	2	2									
	92901-06600 ワツシヤ,プレート					2	2							
29	3LN-24312-00 パイプ2		1	1	1	1	1							
30	1FK-24560-00 フイルタアセンブリ		1	1	1	1	1						4305	0.4
31	90467-11044 クリツプ		3	3	3	3	3							
32	3LN-24313-00 パイプ3		1	1	1	1	1							
33	3LN-24398-00 バンド1		1	1	1	1	1							
34	1JK-24602-11 キヤツプアセンブリ		1	1	1								7421	0.1

3

FIG. 27 フユエルタンク

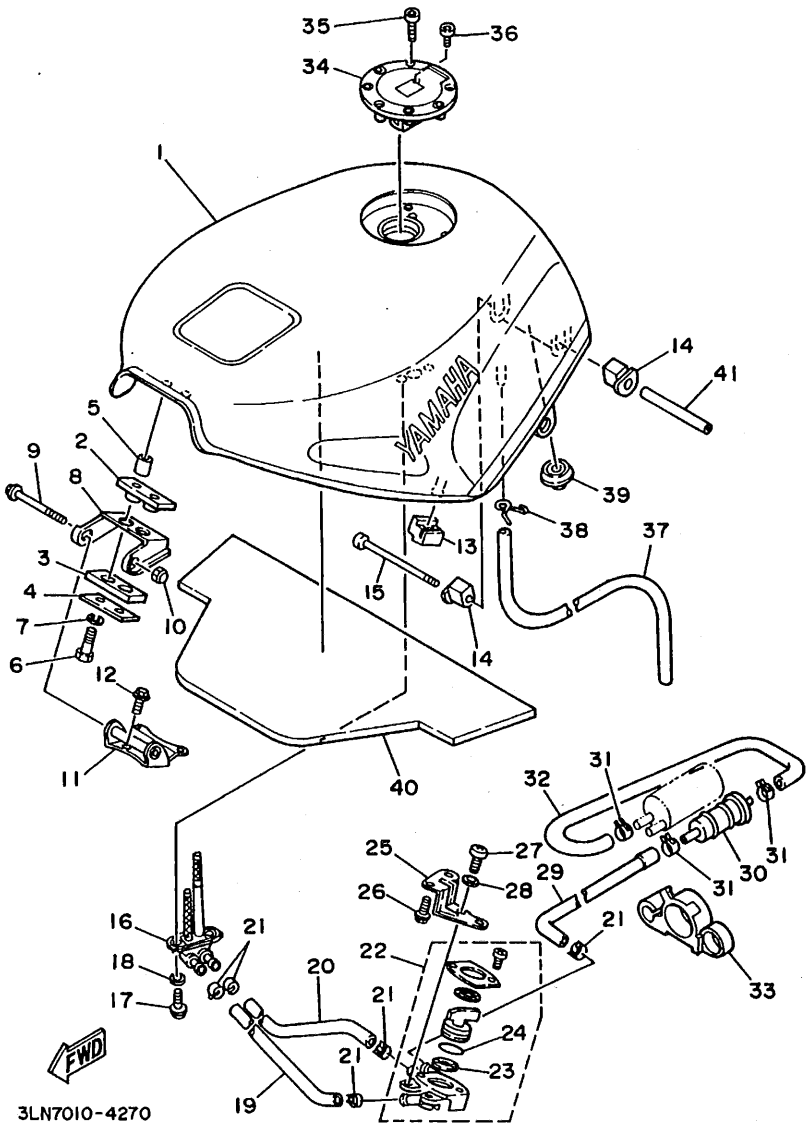

3

FIG. 27 フユエルタンク

見出番号	部品番号 部品名	バーコード	個数 3LN1	3LN3	3LN5	3LN6	3LN7				適用号機 初号機～～終号機	摘要	作業コード	整備時間
34	1JK-24602-13 キャツプアセンブリ					1	1							
35	90110-05112 ボルト,ヘキサゴンソケットヘッド		3	3	3	3	3							
36	91311-05010 ボルト		1	1	1	1	1							
37	90445-105G5 ホ-ス		1	1	1	1	1							
38	90467-09006 クリツプ		1	1	1	1	1							
39	1L9-24741-00 パツド,シート		1	1	1	1	1							
40	3LN-2413X-00 プレ-ト		1	1	1	1	1							
41	90387-061W9 カラー		1	1	1	1	1							

3

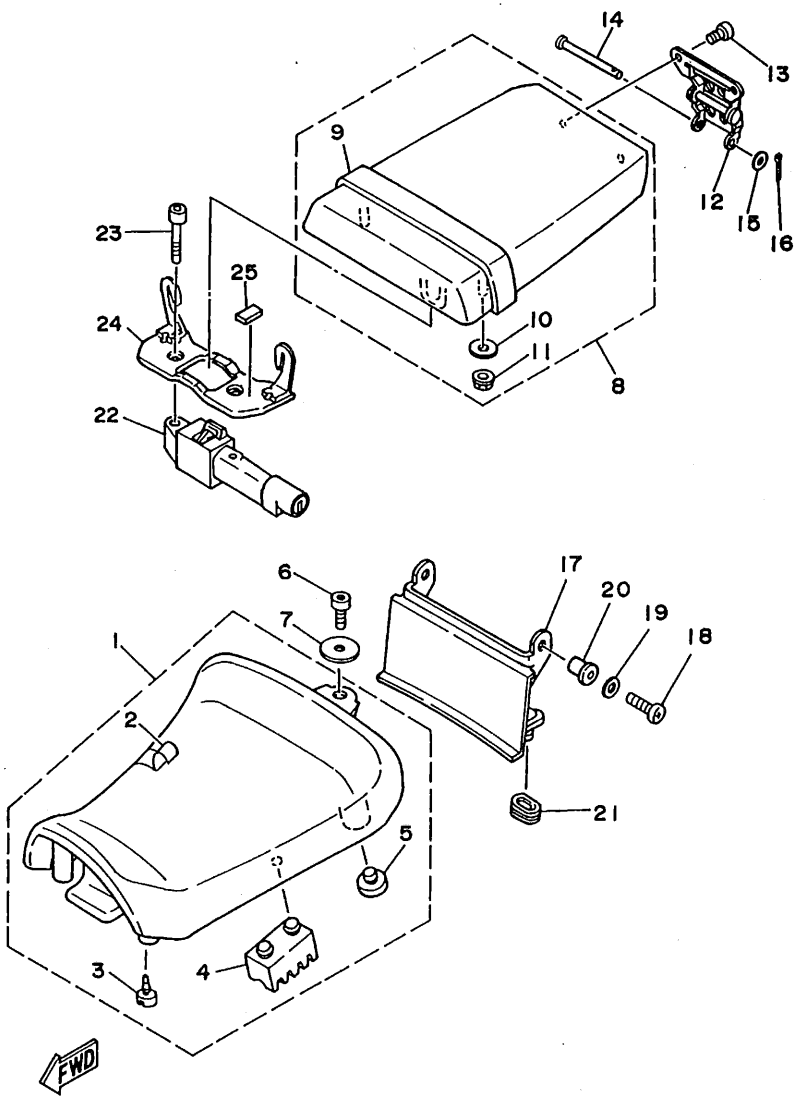

3LN1010-9280

FIG. 28 シート

見出番号	部品番号 部品名	バーコード	個数 3LN1	3LN3	3LN5	3LN6	3LN7				適用号機 初号機～～終号機	摘要	作業コード	整備時間
1	3LN-24710-00 シングルシートアセンブリ		1	1	1	1	1						7601	0.1
2	3LN-24711-00 .カバ-,シングルシート		1	1	1	1	1							
3	35T-24724-00 .ダンパ,シート		2	2	2	2	2							
4	2J2-24723-00 .ダンパ,シート		2	2	2	2	2							
5	22W-24741-00 .パッド,シート		2	2	2	2	2							
6	91311-08016 ボルト		1	1	1									
	91316-08016 ボルト,ヘキサゴンソケットヘッド					1	1							
7	90387-083J6 カラ-		1	1	1	1	1							
8	3LN-24750-00 タンデムシートアセンブリ		1	1	1	1							7610	0.1
	3LN-24750-10 タンデムシートアセンブリ						1							
9	3LN-24734-00 .バンド,シート		1	1	1	1								
	3LN-24734-10 .バンド,シート						1							
10	90201-06067 .ワッシヤ,プレート		2	2	2	2	2							
11	95701-06500 .ナット,フランジ		2	2	2	2	2							
12	3LN-24772-00 ヒンジアセンブリ		1	1										
	3LN-24772-60 ヒンジアセンブリ				1	1	1							
13	91316-06012 ボルト,ヘキサゴンソケットヘッド		2	2	2									

3

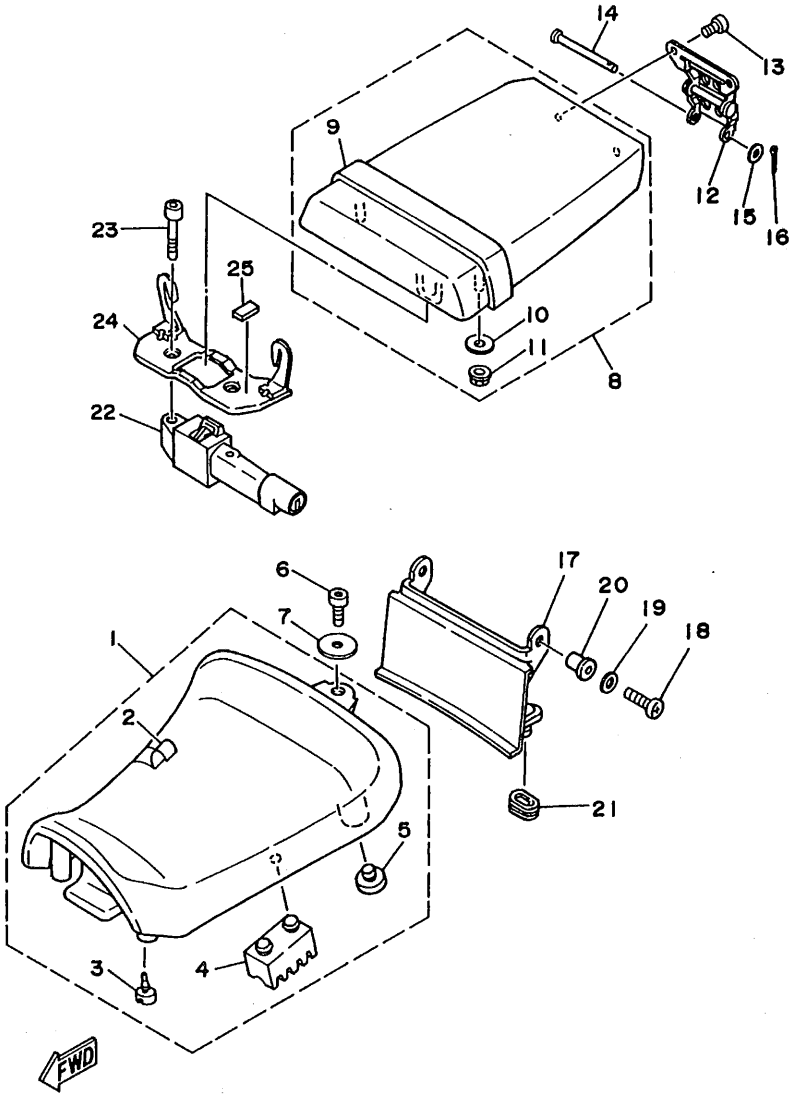

3LN1010-9280

FIG. 28 シート

見出番号	部品番号 部品名	バーコード	個数 3LN1	3LN3	3LN5	3LN6	3LN7				適用号機 初号機～～終号機	摘要	作業コード	整備時間
13	91312-06012 ボルト					2	2							
14	91701-05058 ピン,クレビス		1	1	1									
	91702-05058 ピン,クレビス					1	1							
15	92990-05200 ワッシヤ,プレーン		1	1	1	1	1							
16	91401-16020 ピン,コツタ		1	1	1	1	1							
17	3LN-24796-00-GE カバ-(カラータイプ 3LN1-A,C/		1	1	1							UR シルキー ホワイト 3LN3-A/3LN5-A,B)		
	3LN-24796-00-MW カバ-(カラータイプ B)		1									UR ブルーイツシユ ブラック		
	3LN-24796-00-KM カバ-(カラータイプ B)			1		1						UR ニユー ブラック ブルー		
	3LN-24796-00-P0 カバ-(カラータイプ A)					1	1					UR ブルーイツシユ ホワイト カクテル 1		
18	98906-05014 スクリユ,バインド		2	2	2	2	2							
19	90202-05180 ワッシヤ,プレート		2	2	2	2	2							
20	90179-05523 ナツト		2	2	2	2	2							
21	90480-01176 グロメツト		2	2	2	2	2							
22	3HH-24705-00 シ-トロツクアセンブリ		1	1	1								7602	0.2
	3HE-24705-02 シ-トロツクアセンブリ					1	1							
23	91316-06035 ボルト,ヘキサゴンソケツトヘツド		2	2	2	2	2							
24	3LN-24744-00 プレ-ト,シートフイツテイング		1											

3

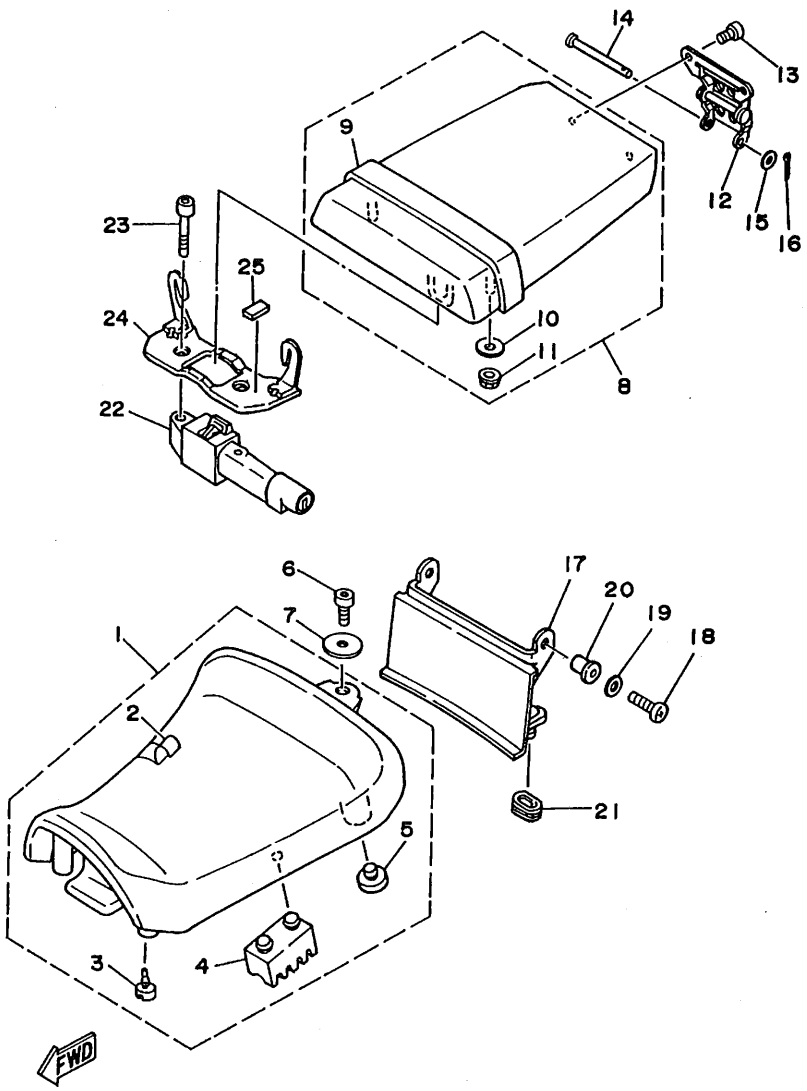

3LN1010-9280

FIG. 28 シート

見出番号	部品番号 / 部品名	バーコード	個数 3LN1	3LN3	3LN5	3LN6	3LN7				適用号機 初号機～～終号機	摘要	作業コード	整備時間
24	3LN-24744-01 プレート,シートフイッテイング			1										
	3LN-24744-60 プレート,シートフイッテイング				1	1	1							
25	51Y-21639-00 ダンパ2		2	2	2	2	2							

3

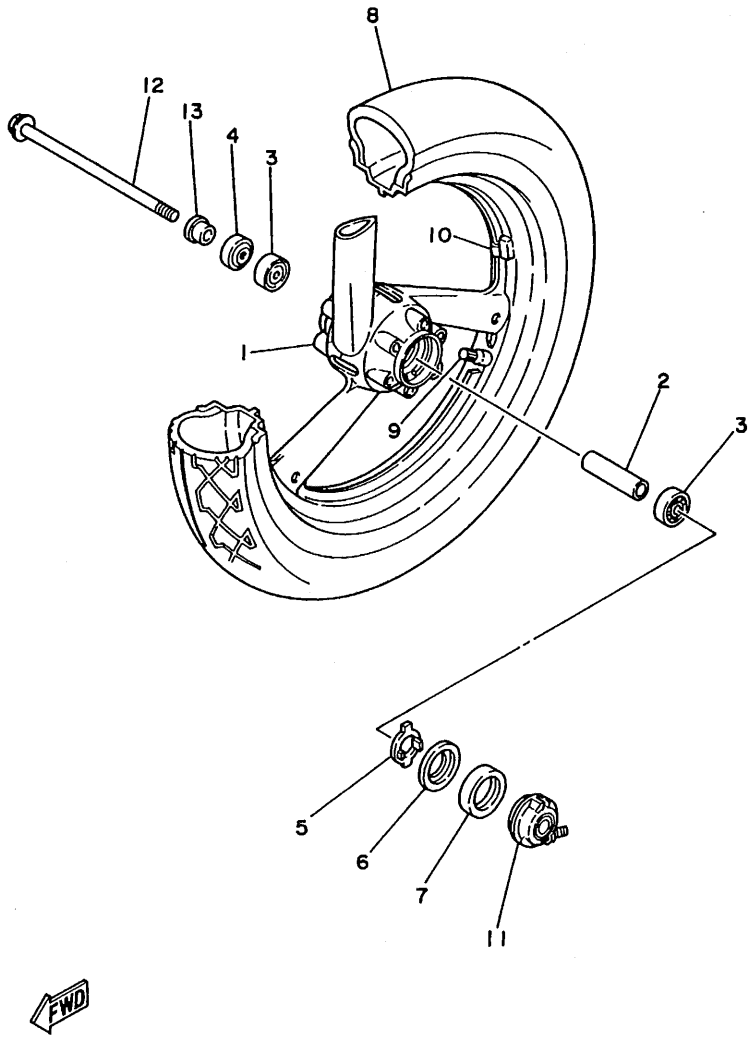

3LN1010-9290

FIG. 29 フロントホイール

見出番号	部品番号 / 部品名	バーコード	個数 3LN1	3LN3	3LN5	3LN6	3LN7				適用号機 初号機～～終号機	摘要	作業コード	整備時間
1	3LN-25168-00-UA キャストホイール,フロント (カラータイプ 3LN1-A,C/		1	1	1	1						UR キャスト ホイール ホワイト (レッド,ブルーヨウ) 3LN3-A/3LN5-B/3LN6-A)	7702	1.2
	3LN-25168-00-WG キャストホイール,フロント (カラータイプ B)		1	1								UR ハイテック シルバー		
	3LN-25168-00-7B キャストホイール,フロント (カラータイプ A)				1							UR ブルーイッシュ ブラック (レッド ヨウ)		
	3LN-25168-00-P0 キャストホイール,フロント (カラータイプ B)					1						UR デイープ バイオレット ソリッド 1		
	3LN-25168-00-P1 キャストホイール,フロント (カラータイプ A)						1					UR デイープ レディシュ パープルソリッド 1		
2	90560-15296 スペ-サ		1	1	1	1	1							
3	93306-30202 ベアリング		2	2	2	2	2						7711	0.6
4	93102-22014 オイルシ-ル		1	1	1	1	1							
5	341-25149-00 クラツチ,メータ		1	1	1	1	1						7741	0.2
6	341-25846-00 リテ-ナ,クラツチ		1	1	1	1	1							
7	93105-45017 オイルシ-ル		1	1	1	1	1							
8	※ タイヤ (MCS 100/80-17 52H G549)		1	1	1	1	1					UR LM ブリヂストン	7751	0.9
	※ タイヤ (100/80-17 52H)		1	1	1	1	1					UR LM ダンロツプ		
9	93900-00030 バルブ,リム		1	1	1	1	1							
10	29L-25398-00 バランサ,ホイール (10G)		1	1	1	1	1					UR		
	29L-25398-10 バランサ,ホイール (20G)		1	1	1	1	1					UR		
	29L-25398-20 バランサ,ホイール (30G)		1	1	1	1	1					UR		

3

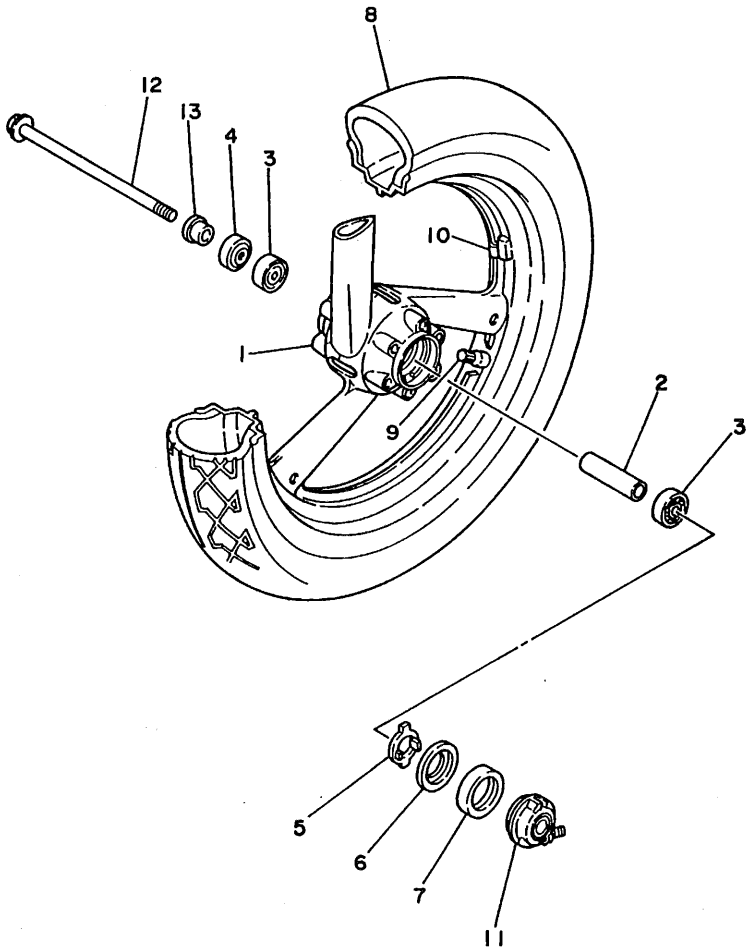

3LN1010-9290

FIG. 29 フロントホイール

見出番号	部品番号 部品名	バーコード	個数 3LN1	3LN3	3LN5	3LN6	3LN7				適用号機 初号機～～終号機	摘要	作業コード	整備時間
11	1WG-25190-00 ギアユニットアセンブリ		1	1	1	1	1						7747	0.2
12	33M-25181-00 アクスル,ホイール		1	1	1								7735	0.1
	10W-25381-00 アクスル,ホイール					1	1							
13	90387-15550 カラ-		1	1	1	1	1							

3

FIG. 30 フロントブレーキキャリパ

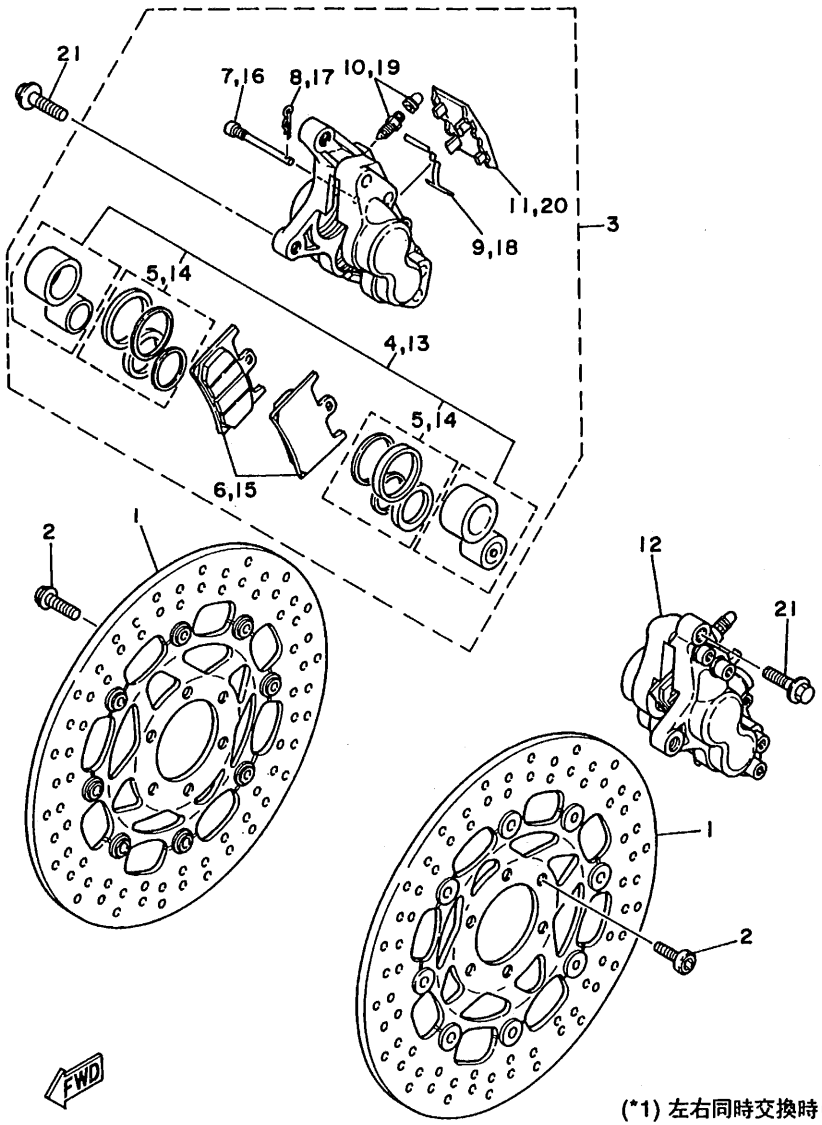

(*1) 左右同時交換時は7304-0.6H　(*3) 左右同時交換時は7327-0.8H
(*2) 左右同時交換時は7312-0.7H　(*4) 左右同時交換時は7328-0.4H

FIG. 30 フロントブレーキキャリパ

見出番号	部品番号 部品名	バーコード	個数 3LN1	3LN3	3LN5	3LN6	3LN7				適用号機 初号機～～終号機	摘要	作業コード	整備時間
1	3LN-25830-00 デイスクブレーキアセンブリ		2	2	2	2	2						(*1) 7301	0.5
2	90109-08718 ボルト		12	12	12	12	12							
3	3LN-2580U-00 キャリパアセンブリ (ライト)		1										(*2) 7311	0.5
	3LN-2580U-10 キャリパアセンブリ (ライト)			1	1	1	1							
4	3LN-W0057-00 .ピストンアセンブリ,キャリパ		1											
	3LN-W0057-10 .ピストンアセンブリ,キャリパ			1	1	1	1							
5	3LN-W0047-00 ..キャリパシールキット		1										(*3) 7325	0.7
	3LN-W0047-10 ..キャリパシールキット			1	1	1	1							
6	3LN-W0045-00 .ブレ-キパツドキット		1	1	1	1	1						(*4) 7326	0.2
7	3LN-25924-00 .ピン,パツド		1	1	1	1	1							
8	3LN-25925-00 .クリツプ		1	1	1	1	1							
9	3LN-25919-00 .サポ-ト,パツド		1	1	1	1	1							
10	51L-W0048-00 .ブリ-ドスクリユキット		1	1	1	1	1							
11	3LN-25836-00 .カバ-,ダスト		1	1	1	1	1							
12	3LN-2580T-00 キャリパアセンブリ (レフト)		1										(*2) 7311	0.5
	3LN-2580T-10 キャリパアセンブリ (レフト)			1	1	1	1							
13	3LN-W0057-00 .ピストンアセンブリ,キャリパ		1											

3

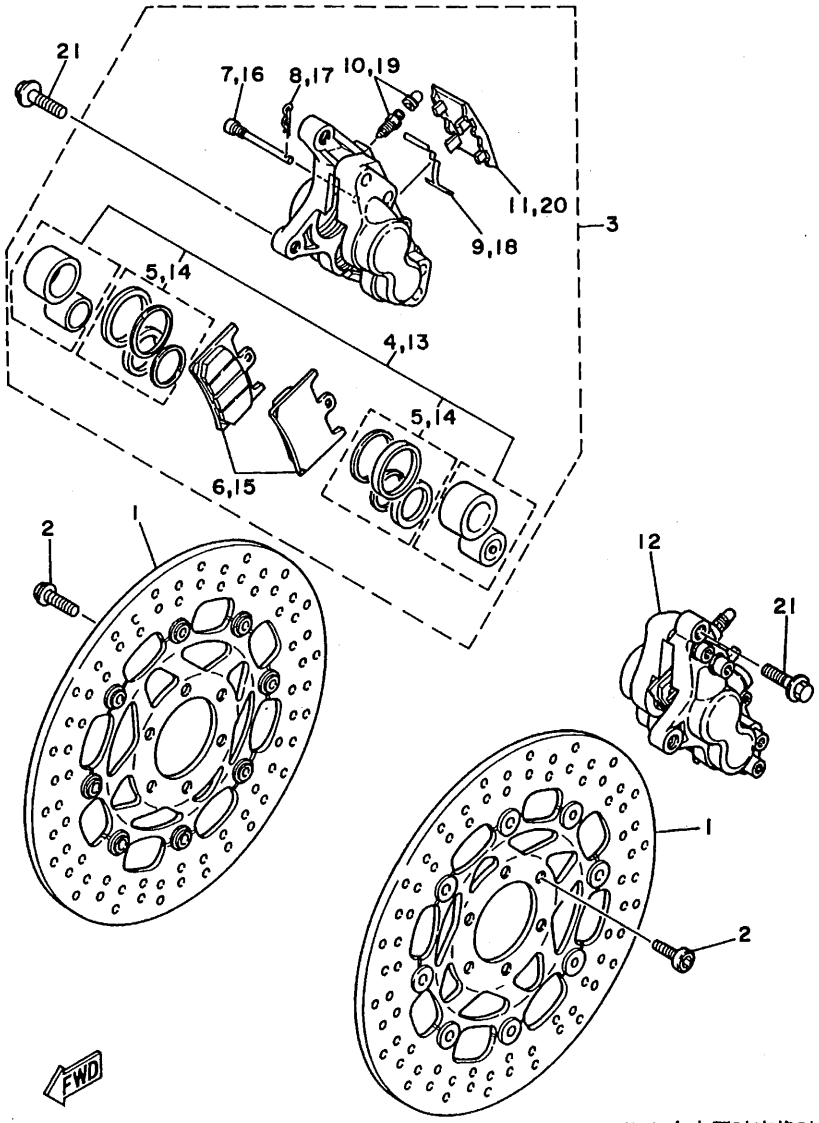

3LN1010-9300

(*3) 左右同時交換時は7327-0.8H　(*4) 左右同時交換時は7328-0.4H

FIG. 30 フロントブレーキキャリパ

見出番号	部品番号 部品名	バーコード	個数 3LN1	3LN3	3LN5	3LN6	3LN7				適用号機 初号機～～終号機	摘要	作業コード	整備時間
13	3LN-W0057-10 .ピストンアセンブリ,キャリパ			1	1	1	1							
14	3LN-W0047-00 ..キャリパシールキット		1										(*3) 7325	0.7
	3LN-W0047-10 ..キャリパシールキット			1	1	1	1							
15	3LN-W0045-00 .ブレ-キパッドキット		1	1	1	1	1						(*4) 7326	0.2
16	3LN-25924-00 .ピン,パッド		1	1	1	1	1							
17	3LN-25925-00 .クリップ		1	1	1	1	1							
18	3LN-25919-00 .サポ-ト,パッド		1	1	1	1	1							
19	51L-W0048-00 .ブリ-ドスクリユキット		1	1	1	1	1							
20	3LN-25836-00 .カバ-,ダスト		1	1	1	1	1							
21	90105-10638 ボルト,ワッシャベースドヘッド		4	4	4	4	4							

3

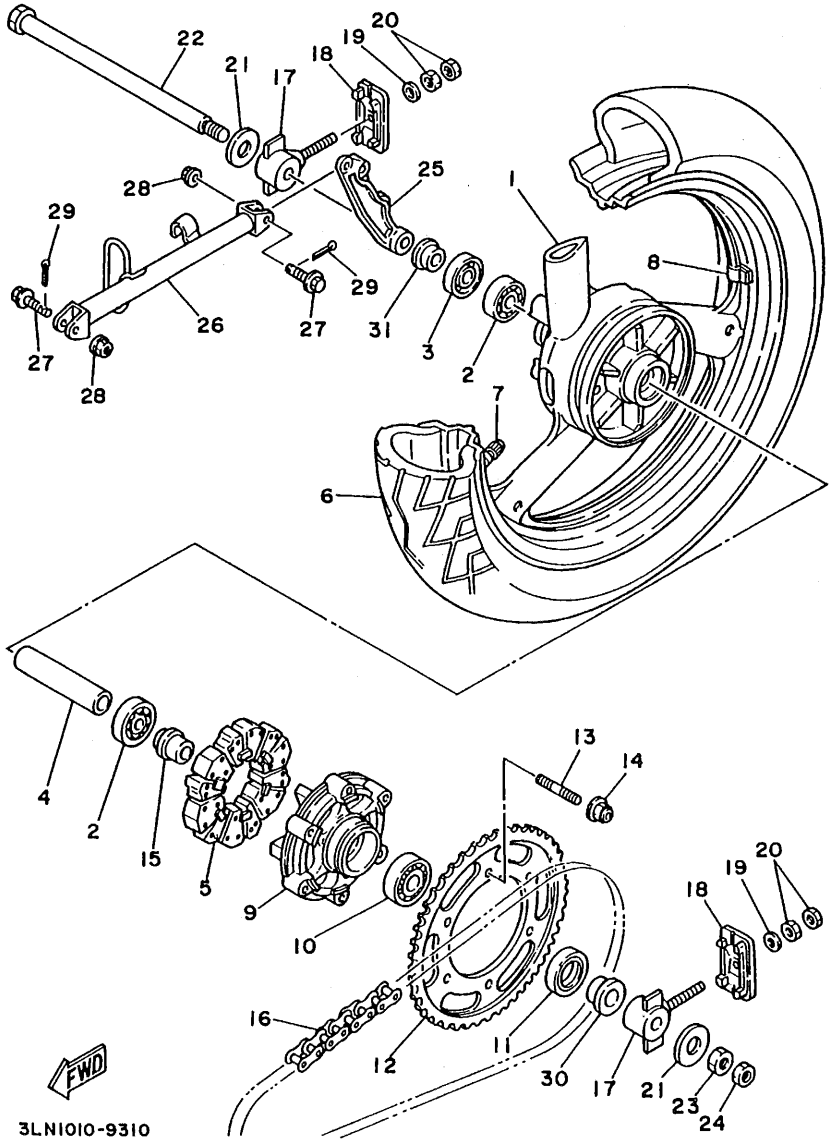
22
21
17
18
19
20
28
29
25
1
8
29
27
26
27
31
3
2
28
7
6
4
2
15
5
9
10
13
14
16
12
11
30
17
21
23
24
19
20
18
FWD
3LN1010-9310

FIG. 31 リヤホイール

見出番号	部品番号 部品名	バーコード	個数 3LN1	3LN3	3LN5	3LN6	3LN7				適用号機 初号機～～終号機	摘要	作業コード	整備時間
1	2XT-25338-01-UA キヤストホイール,リヤ (カラータイプ 3LN1-A,C/		1	1	1	1						UR キヤスト ホイール ホワイト (レッド,ブルー ヨウ) 3LN3-A/3LN5-B/3LN6-A)	7802	1.3
	2XT-25338-01-WG キヤストホイール,リヤ (カラータイプ B)		1	1								UR ハイテツク シルバー		
	2XT-25338-01-7B キヤストホイール,リヤ (カラータイプ A)				1							UR ブルーイツシユ ブラック (レッド ヨウ)		
	2XT-25338-01-P1 キヤストホイール,リヤ (カラータイプ B)					1						UR デイープ バイオレツト ソリッド 1		
	2XT-25338-01-P0 キヤストホイール,リヤ (カラータイプ A)						1					UR デイープ レデイシユ パープルソリッド 1		
2	93306-20222 ベアリング		2	2	2	2	2						7811	0.7
3	93102-22216 オイルシ-ル		1	1	1	1	1							
4	90560-15277 スペ-サ		1	1	1	1	1							
5	1KT-25364-00 ダンパ		6	6	6	6	6						7872	0.8
6	＊ タイヤ (MCS 130/70-17 62H G550)		1	1	1	1	1					UR LM ブリヂストン	7851	1.0
	＊ タイヤ (130/70-17 62H)		1	1	1	1	1					UR LM ダンロツプ		
7	93900-00030 バルブ,リム		1	1	1	1	1							
8	29L-25398-00 バランサ,ホイール (10G)		1	1	1	1	1					UR		
	29L-25398-10 バランサ,ホイール (20G)		1	1	1	1	1					UR		
	29L-25398-20 バランサ,ホイール (30G)		1	1	1	1	1					UR		
9	1KT-25366-03 クラツチ,ハブ		1	1	1	1	1						7873	0.9
10	93306-20446 ベアリング		1	1	1	1	1							

3

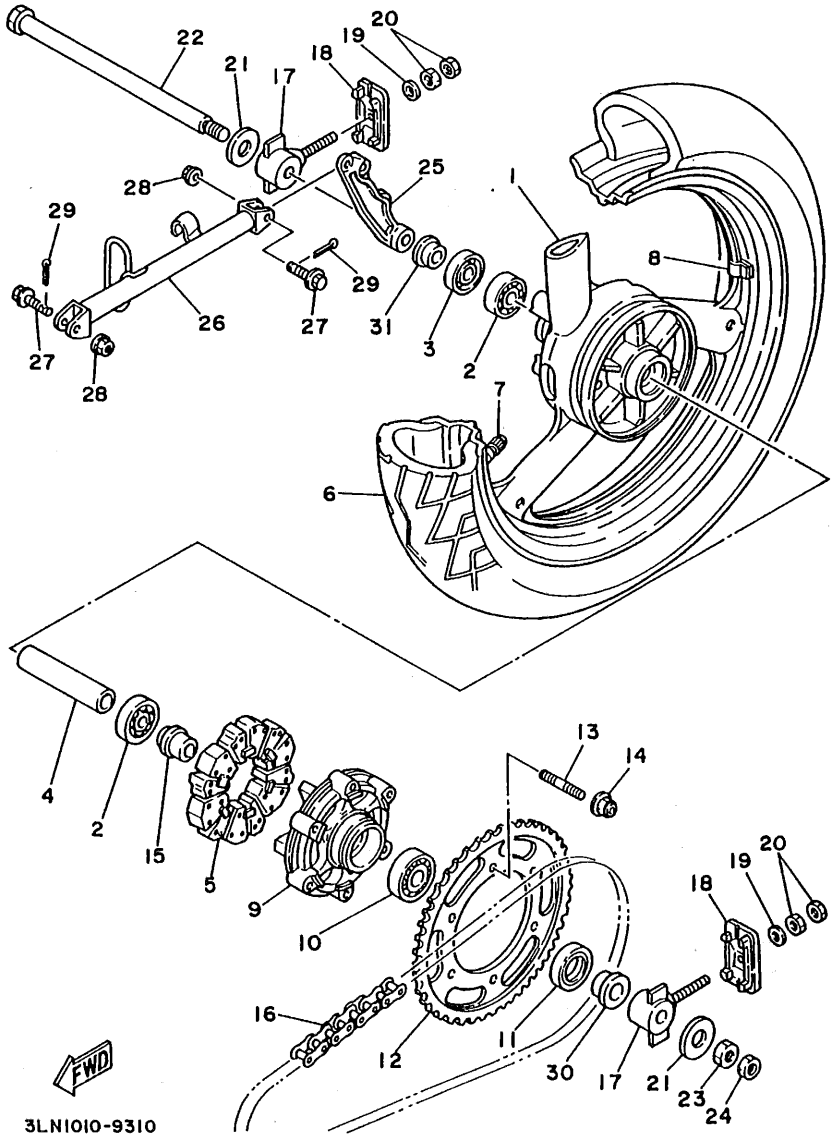
22
21
17
18
19
20
28
25
29
1
8
29
27
26
27
31
3
2
28
7
6
4
2
15
5
9
10
13
14
19
20
18
16
12
11
30
17
21
23
24
FWD
3LN1010-9310

FIG. 31 リヤホイール

見出番号	部品番号 部品名	バーコード	個数 3LN1	3LN3	3LN5	3LN6	3LN7				適用号機 初号機～～終号機	摘要	作業コード	整備時間
11	93102-28022 オイルシール		1	1	1	1	1							
12	1HX-25456-20-33 スプロケット,ドリブン (56T)		1									ヤマハ ブラック	7871	0.8
	1HX-25456-21 スプロケット,ドリブン (56T)			1										
	3LN-25456-40 スプロケット,ドリブン (56T)				1	1	1							
13	90116-08498 ボルト,スタッド		6	6	6	6	6							
14	95601-08200 ナット,セルフロッキング		6	6	6	6	6							
15	90387-153N3 カラー		1	1	1	1	1							
16	94581-36130 チエーン (DID428VS3-130LE)		1	1	1	1	1						7874	1.2
17	3LN-25388-00 ブラケット,チエーン 1		2	2	2	2	2						7875	0.3
18	3LN-22174-00 エンド 1		2	2	2	2	2							
19	92901-08600 ワッシャ,プレート		2	2	2	2	2							
20	95333-08600 ナット		4	4	4	4	4							
21	90201-152L7 ワッシャ,プレート		2	2	2	2	2							
22	1KT-25381-00 アクスル,ホイール		1	1	1	1	1						7835	0.1
23	90170-14349 ナット		1	1	1	1	1							
24	90170-14350 ナット		1	1	1	1	1							
25	2KR-25819-00 ブラケット,キャリパ		1	1	1	1	1						7302	0.3

3

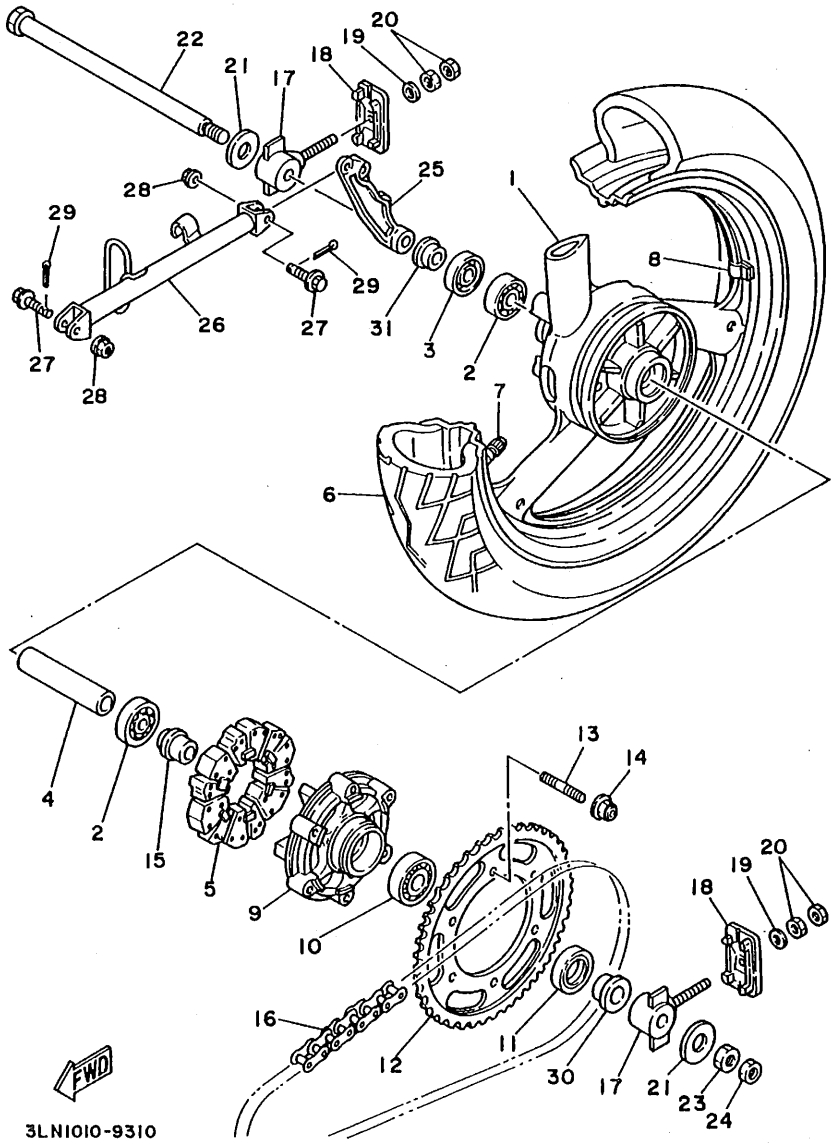
22
21
17
18
19
20
28
25
29
1
8
29
26
27
31
3
2
27
28
7
6
4
2
15
5
9
10
13
14
16
12
11
30
17
21
23
24
18
19
20
FWD
3LN1010-9310

FIG. 31 リヤホイール

見出番号	部品番号 部品名	バーコード	個数 3LN1	3LN3	3LN5	3LN6	3LN7				適用号機 初号機～～終号機	摘要	作業コード	整備時間
26	3LN-25371-00 バー,テンション		1	1	1	1	1						7841	0.2
27	90105-08321 ボルト,ワッシャベースドヘッド		2	2	2	2	2							
28	95701-08500 ナット,フランジ		2	2	2	2	2							
29	91490-20020 ピン,コッタ		2	2	2	2	2							
30	90387-153N8 カラー		1	1	1	1	1							
31	90387-153N7 カラー		1	1	1	1	1							

3

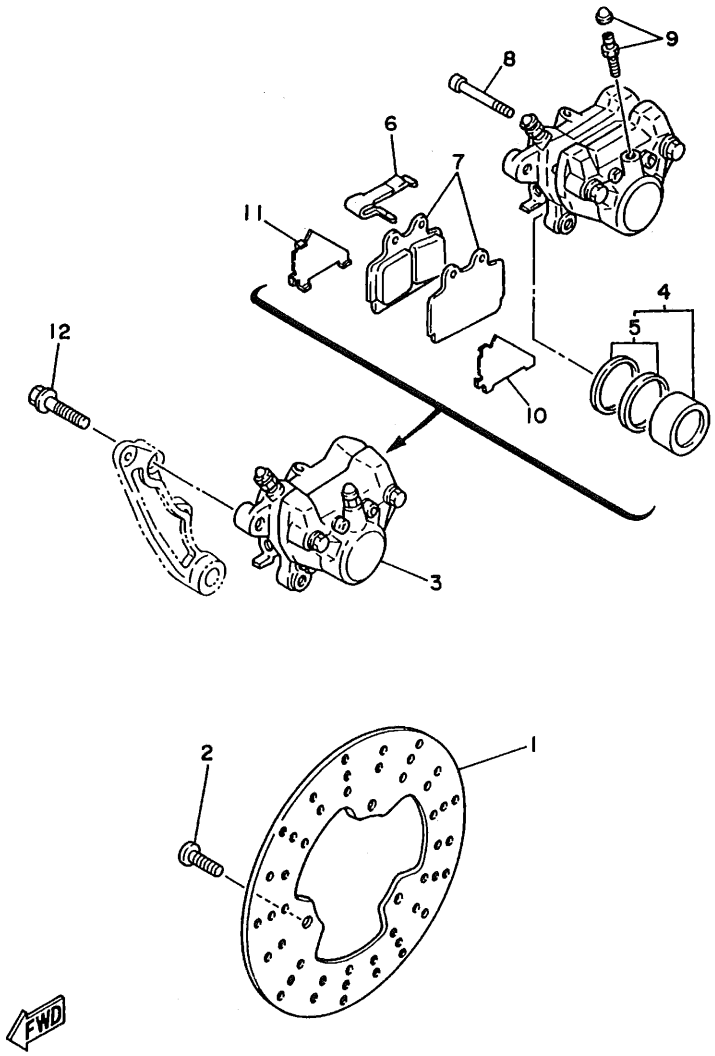

3LN1010-9320

FIG. 32 リヤブレーキキャリパ

見出番号	部品番号 部品名	バーコード	個数 3LN1	3LN3	3LN5	3LN6	3LN7				適用号機 初号機～～終号機	摘要	作業コード	整備時間
1	1WG-25831-50 デイスク,ブレーキ		1	1	1	1	1						7303	0.6
2	90109-08718 ボルト		3	3	3	3	3							
3	3LN-2580W-00 キャリパアセンブリ,リヤ 2		1	1	1								7313	0.4
	4BP-2580W-00 キャリパアセンブリ,リヤ 2					1	1							
4	51L-W0057-00 .ピストンアセンブリ,キャリパ		1	1	1	1	1							
5	51L-W0047-11 ..キャリパシールキット		1	1	1	1	1						7330	0.6
6	3LN-25919-10 .サポ-ト,パッド		1	1	1	1	1							
7	51L-W0046-01 .ブレーキパッドキット 2		1										7329	0.2
	51L-W0046-02 .ブレーキパッドキット 2			1	1	1	1							
8	3LN-25924-10 .ピン,パッド		2	2	2	2								
	4FL-25924-00 .ピン,パッド						2							
9	51L-W0048-00 .プリ-ドスクリユキット		2	2	2	2	2							
10	47X-25827-00 .シム,キャリパ		1	1	1	1	1							
11	47X-25827-10 .シム,キャリパ		1	1	1	1	1							
12	90105-10638 ボルト,ワツシヤベースドヘッド		2	2	2	2	2							

3

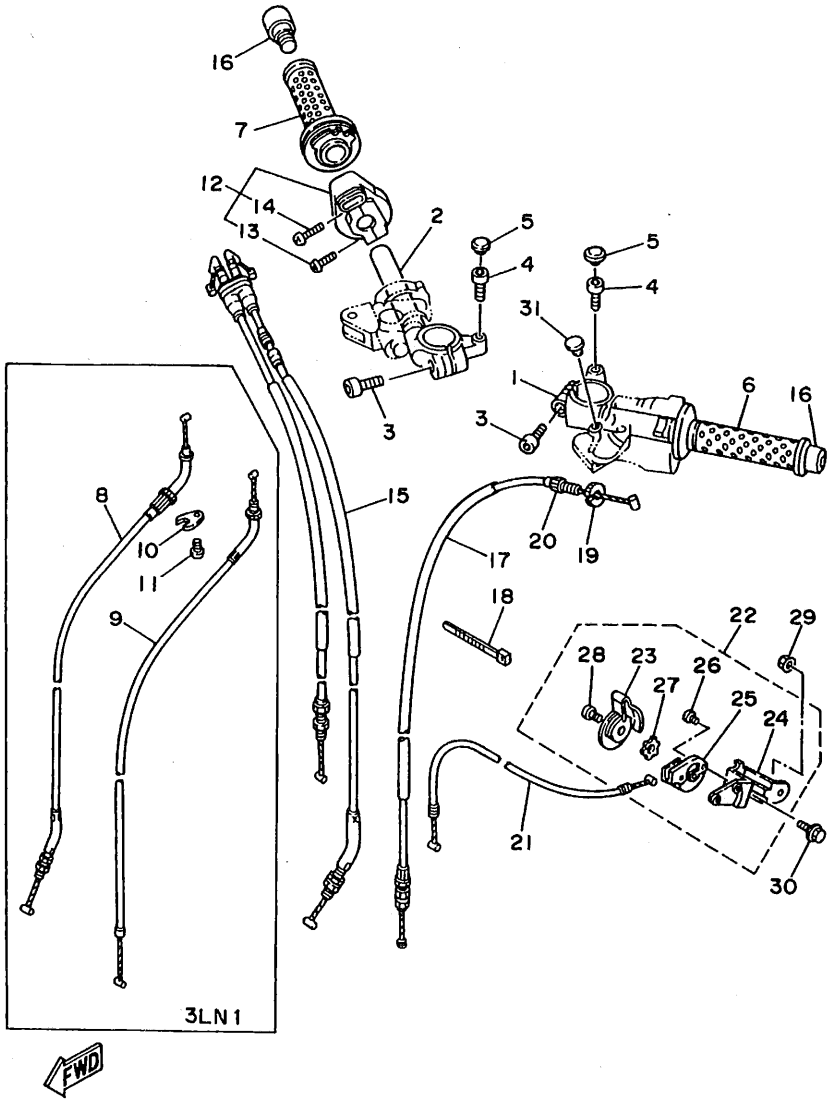

3LN7010-4330

FIG. 33 ステアリングハンドル・ケーブル

見出番号	部品番号 部品名	バーコード	個数 3LN1	3LN3	3LN5	3LN6	3LN7				適用号機 初号機～～終号機	摘要	作業コード	整備時間
1	3LN-26121-01 ハンドルバー (レフト)		1										7202	0.4
	3LN-26121-50 ハンドルバー (レフト)			1	1	1	1							
2	3LN-26122-01 ハンドルバー (ライト)		1										7203	0.4
	3LN-26122-50 ハンドルバー (ライト)			1	1	1	1							
3	91311-08025 ボルト		2	2	2	2	2							
4	90110-06162 ボルト,ヘキサゴンソケットヘッド		2	2	2	2	2							
5	10L-23469-00 キャップ,ボルト		2	2	2	2	2							
6	1KG-26241-00 グリップ (レフト)		1	1	1	1	1						7232	0.1
7	3FH-26240-00 グリップアセンブリ		1	1	1	1	1						7231	0.2
8	3LN-26311-00 ケーブル,スロットル 1		1										7251	0.5
9	3LN-26312-00 ケーブル,スロットル 2		1										7252	0.5
10	5H0-26393-00 ホルダ		1											
11	98506-05008 スクリュ,パンヘッド		1											
12	3LN-26270-00 ケーブルコネクタキャップ アセンブリ			1	1									
	3LN-26270-01 ケーブルコネクタキャップ アセンブリ					1	1							
13	98506-05020 .スクリュ,パンヘッド			1	1	1	1							
14	98506-05025 .スクリュ,パンヘッド			1	1	1	1							

3

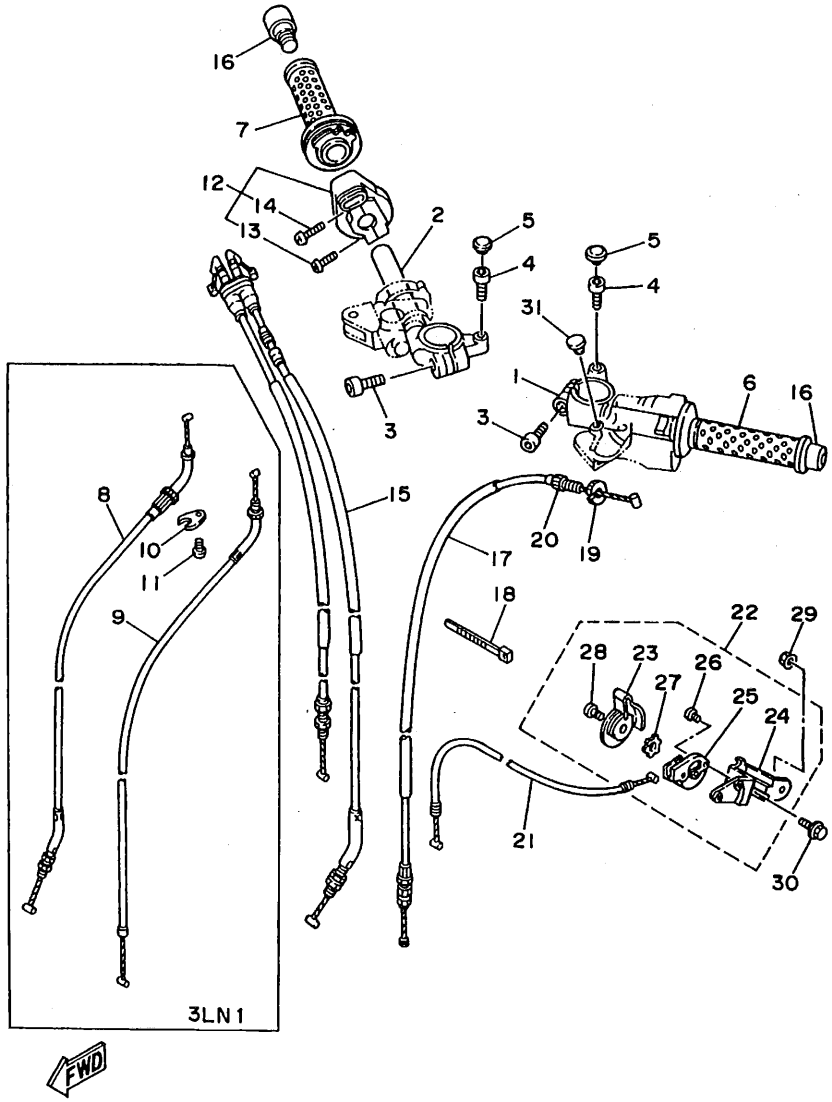

3LN7010-4330

FIG. 33 ステアリングハンドル・ケーブル

見出番号	部品番号 / 部品名	バーコード	個数 3LN1	3LN3	3LN5	3LN6	3LN7				適用号機 初号機～～終号機	摘要	作業コード	整備時間
15	3LN-26302-00 スロットルケーブルアセンブリ			1	1	1	1						7251	0.5
16	1GU-26246-00 エンド,グリップ		2	2	2	2	2							
17	3LN-26335-00 ケ-ブル,クラッチ		1										7253	0.3
	3LN-26335-01 ケ-ブル,クラッチ			1	1	1	1							
18	90464-13073 クランプ		1											
19	90179-08316 ナット		1	1	1	1	1							
20	90123-08083 ボルト		1	1	1	1	1							
21	3LN-26331-00 ケ-ブル,スタータ 1		1	1	1	1	1						7255	0.5
22	3LN-83940-00 スタ-タアセンブリ		1	1									7214	0.1
	3LN-83940-01 スタータアセンブリ				1									
	3LN-83940-60 スタータアセンブリ				1	1	1							
23	1WG-83941-00 .レバ-,スタータ		1	1	1	1	1							
24	3LN-28357-00 .ステ-2		1	1										
	3LN-28357-01 .ステー2				1									
	3LN-28357-60 .ステ-2					1	1							
25	1WG-83942-00 .カバ-,スタータ		1	1	1	1	1							
26	98906-03006 .スクリュ,バインド		2	2	2	2	2							

3

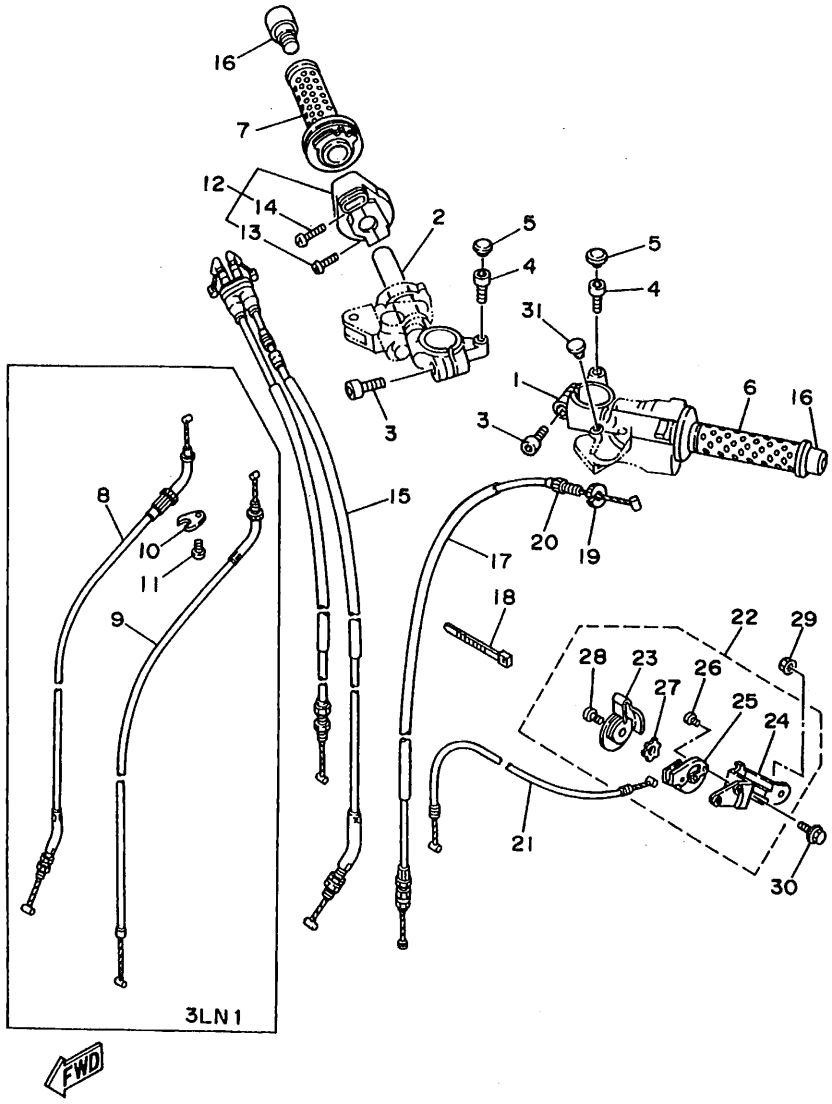

3LN7010-4330

FIG. 33 ステアリングハンドル・ケーブル

見出番号	部品番号 部品名	バーコード	個数 3LN1	3LN3	3LN5	3LN6	3LN7				適用号機 初号機～～終号機	摘要	作業コード	整備時間
27	90209-10131 .ワッシャ		1	1	1	1	1							
28	98906-06008 .スクリュ,バインド		1	1	1	1	1							
29	95701-06500 ナット,フランジ					1	1							
30	95811-06012 ボルト,フランジ		1	1	1	1	1							
31	90338-09012 プラグ		2	1	1	1	1							

3

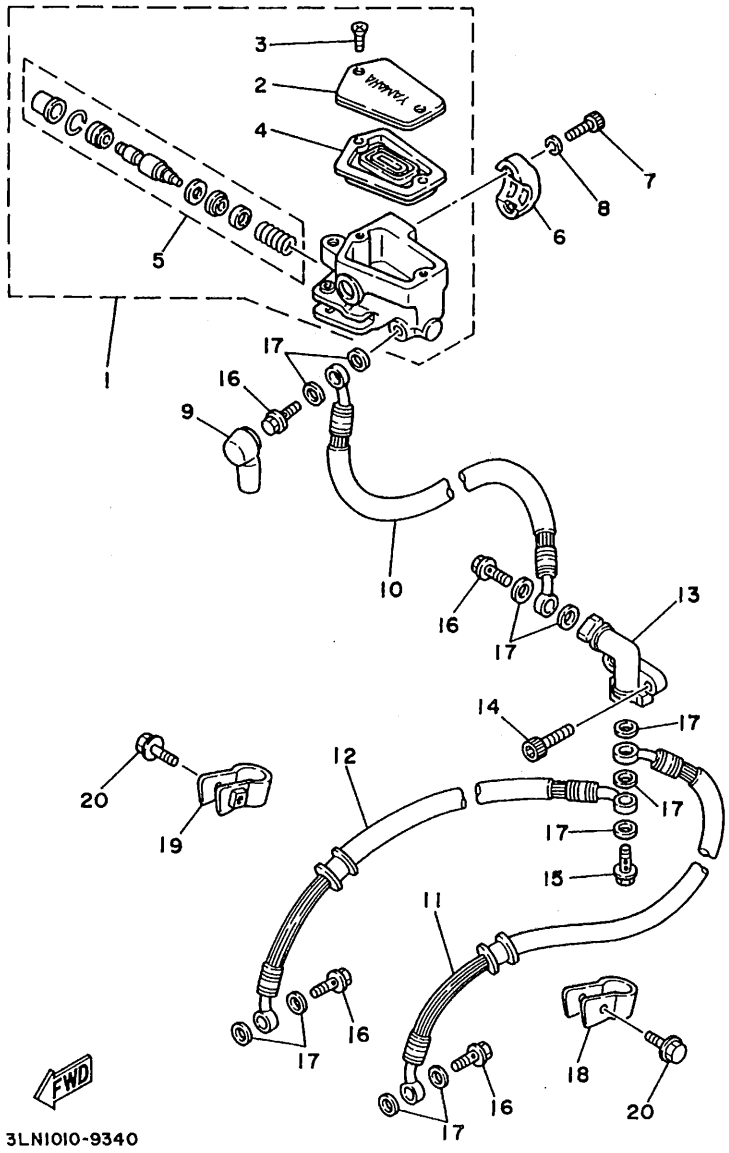
3
2
4
5
1
7
8
6
17
16
9
10
16
17
13
14
17
20
19
12
17
17
15
11
16
17
18
20
16
17
FWD
3LN1010-9340

FIG. 34 フロントマスタシリンダ 1 (3LN1)

見出番号	部品番号 部品名	バーコード	個数 3LN1	3LN3	3LN5	3LN6	3LN7				適用号機 初号機～～終号機	摘要	作業コード	整備時間
1	36Y-25850-01 マスタシリンダアセンブリ		1										7321	0.4
2	36Y-25852-01 .キャップ,リザーバ		1										7322	0.1
3	98706-04012 .スクリュ,フラットヘッド		2											
4	36Y-25854-00 .ダイヤフラム,リザーバ		1											
5	36Y-W0041-00 .シリンダキット,マスタ		1										7323	0.6
6	36Y-25867-00 ブラケット,マスタシリンダ		1											
7	91316-06025 ボルト,ヘキサゴンソケットヘッド		2											
8	92906-06100 ワッシャ,スプリング		2											
9	4L0-25862-00 ブ-ツ,マスタシリンダ		1											
10	3LN-25874-00 ホ-ス,ブレーキ		1										7351	0.6
11	3LN-25873-00 ホ-ス,ブレーキ 2		1										7351	0.6
12	3LN-25873-10 ホ-ス,ブレーキ 2		1											
13	11U-25885-00 ジョイント		1											
14	91316-06020 ボルト,ヘキサゴンソケットヘッド		2											
15	90401-10095 ボルト,ユニオン		1											
16	90401-10096 ボルト,ユニオン		4											
17	90201-10118 ワッシャ,プレート		11											

3

FIG. 34 フロントマスタシリンダ 1 (3LN1)

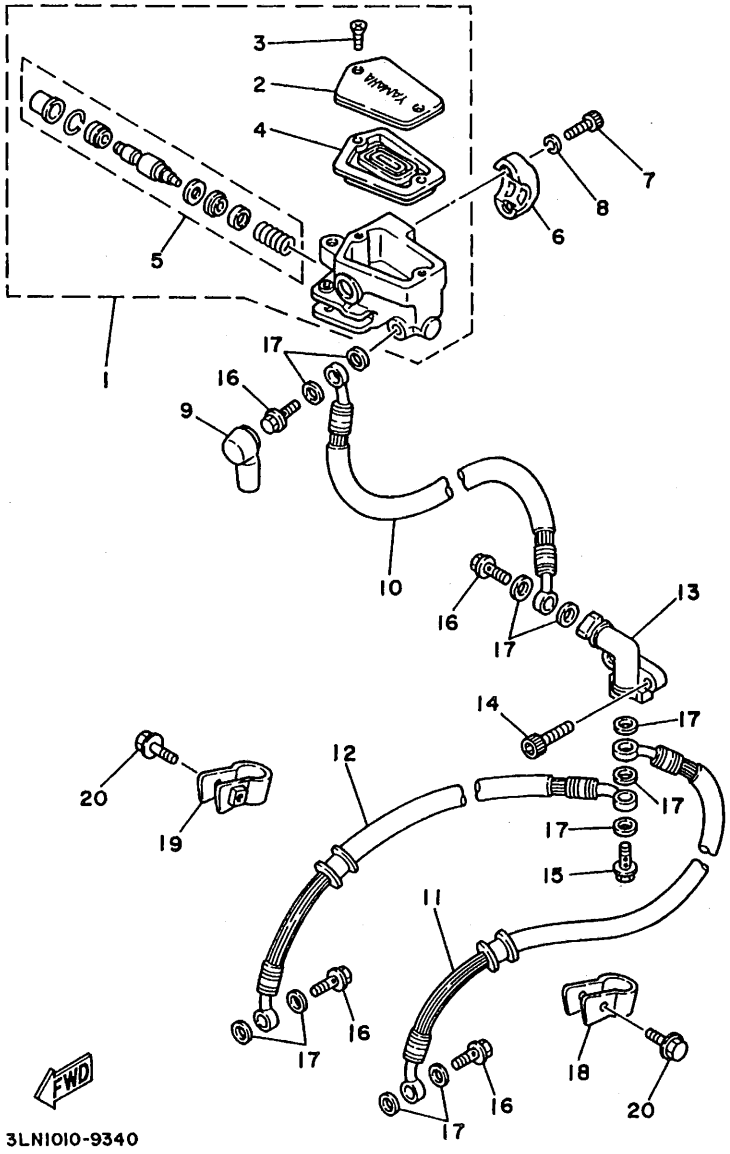

FIG. 34 フロントマスタシリンダ 1 (3LN1)

見出番号	部品番号 / 部品名	バーコード	個数 3LN1	3LN3	3LN5	3LN6	3LN7				適用号機 初号機～～終号機	摘要	作業コード	整備時間
18	3EN-25875-00 ホルダ,ブレーキホース 1		1											
19	2R8-25876-00 ホルダ,ブレーキホース 2		1											
20	95023-06025 ボルト,フランジ		2											

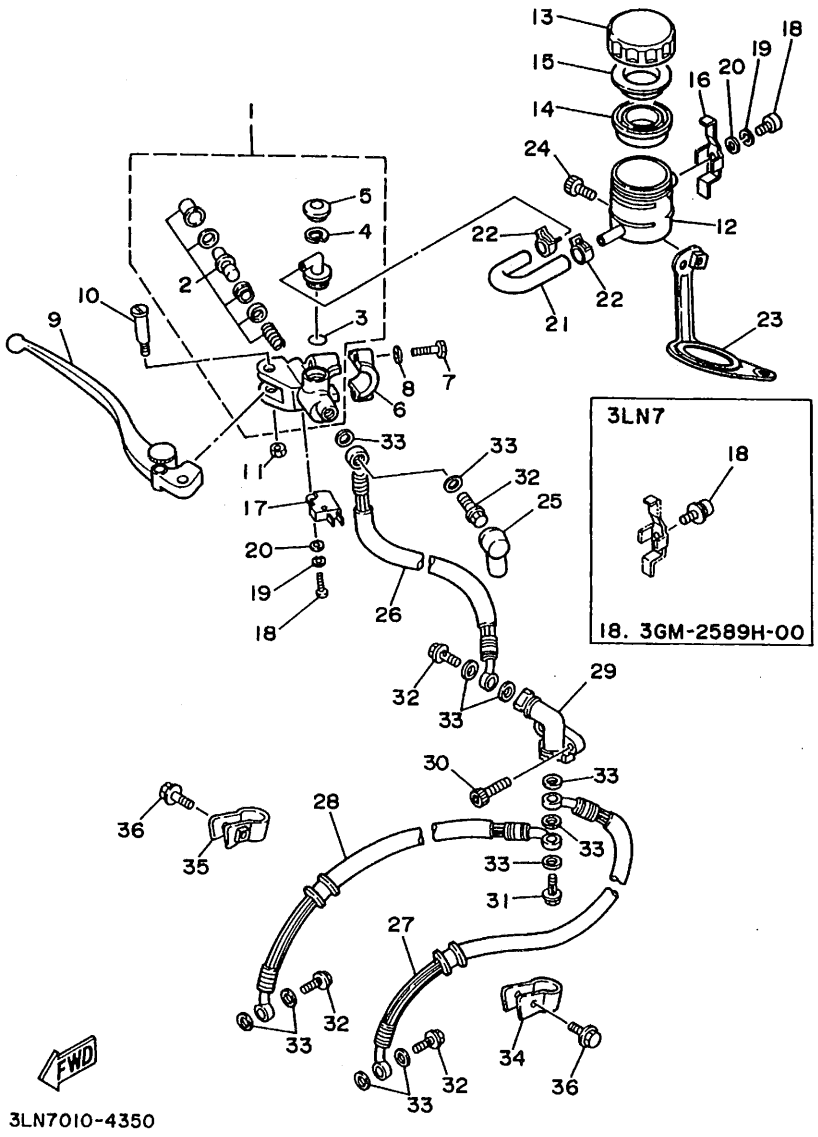
1
2
3
4
5
6
7
8
9
10
11
12
13
14
15
16
17
18
19
20
21
22
23
24
25
26
27
28
29
30
31
32
33
34
35
36
3LN7
18
18. 3GM-2589H-00
FWD
3LN7010-4350

FIG. 35 フロントマスタシリンダ 2 (3LN3,5,6,7)

見出番号	部品番号 部品名	バーコード	個数 3LN1	3LN3	3LN5	3LN6	3LN7				適用号機 初号機～～終号機	摘要	作業コード	整備時間
1	3FV-W2587-00 マスタシリンダサブアセンブリ			1	1	1	1						7321	0.4
2	4K0-W0041-50 .シリンダキット,マスタ			1	1	1	1						7323	0.6
3	93210-15620 .O-リング			1	1	1	1							
4	2VN-25866-00 .サークリップ			1	1	1	1							
5	3FV-2589A-00 .カバー,ダスト			1	1	1	1							
6	56A-25867-00 ブラケット,マスタシリンダ			1	1	1	1							
7	97016-06025 ボルト			2	2	2	2							
8	92906-06600 ワッシヤ,プレート			2	2	2	2							
9	3FV-83922-00 レバー 2			1	1								7213	0.1
	3FV-83922-01 レバー 2					1	1							
10	3FV-2589F-00 ボルト,レバー			1	1	1	1							
11	95616-06100 ナット,U			1	1	1	1							
12	3FV-25894-00 タンク,リザーバ			1	1	1	1						7341	0.1
13	3FV-25852-00 キャップ,リザーバ			1	1	1	1						7322	0.1
14	3FV-25854-00 ダイヤフラム,リザーバ			1	1	1	1							
15	2J2-25855-50 ブッシュ,ダイヤフラム			1	1	1	1							
16	3FV-2589G-00 ホルダー			1	1	1	1							

3

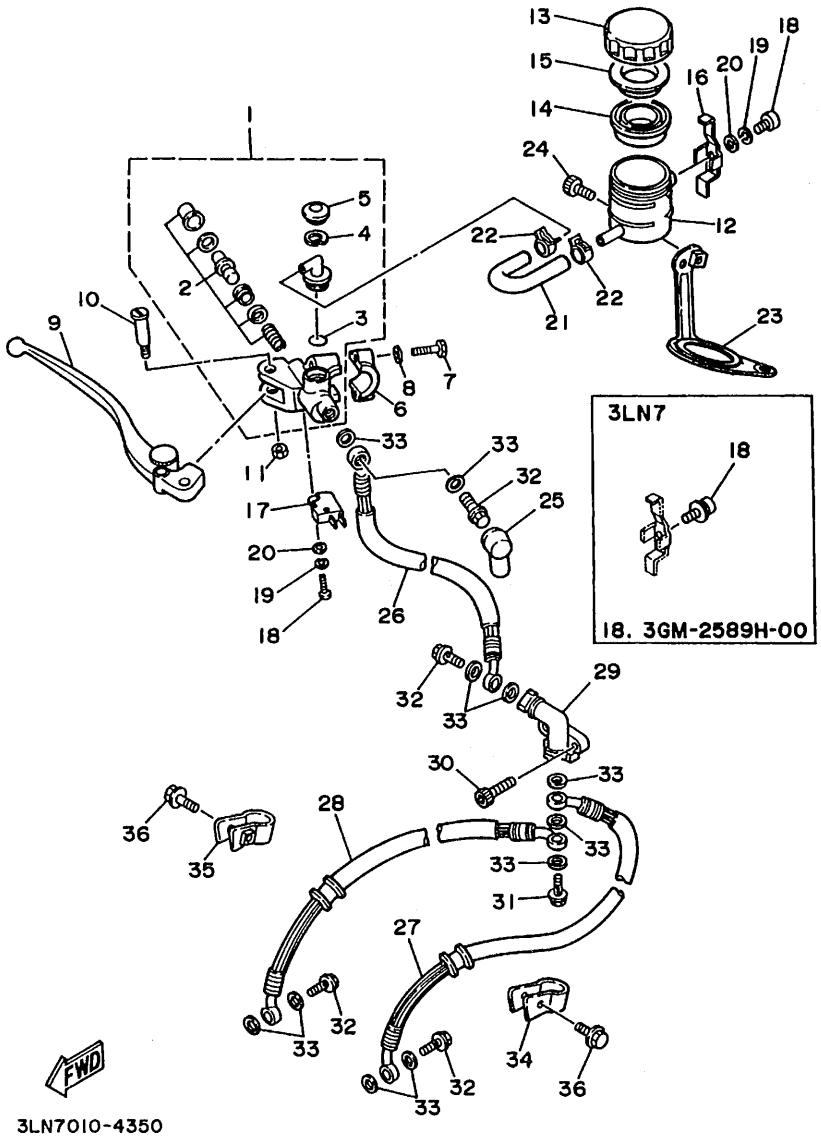
3LN7
18. 3GM-2589H-00
FWD
3LN7010-4350

FIG. 35 フロントマスタシリンダ 2 (3LN3,5,6,7)

見出番号	部品番号 部品名	バーコード	個数 3LN1	3LN3	3LN5	3LN6	3LN7				適用号機 初号機～～終号機	摘要	作業コード	整備時間
17	3FV-83980-00 フロントストップスイッチアセンブリ			1	1	1	1						8553	0.1
18	98511-04012 スクリュ,パンヘッド			2	2	2	1							
	3GM-2589H-00 スクリュ,ウイズワッシャ						1							
19	92902-04100 ワッシャ,スプリング			2	2	2	1							
20	92901-04600 ワッシャ,プレート			2	2	2	1							
21	3LN-2582F-00 ホース			1	1	1	1							
22	90467-12085 クリップ			2	2	2	2							
23	3LN-26292-01 ステー			1	1	1	1							
24	90110-06145 ボルト,ヘキサゴンソケットヘッド			1	1	1	1							
25	4L0-25862-00 ブーツ,マスタシリンダ			1	1	1	1							
26	3LN-25874-10 ホース,ブレーキ			1	1								7351	0.6
	3LN-25874-11 ホース,ブレーキ					1								
	3LN-25874-12 ホース,ブレーキ						1							
27	3LN-25873-00 ホース,ブレーキ 2			1	1								7351	0.6
	3LN-25873-01 ホース,ブレーキ 2					1								
	3LN-25873-02 ホース,ブレーキ 2						1							
28	3LN-25873-10 ホース,ブレーキ 2			1	1									

3

FIG. 35 フロントマスタシリンダ 2 (3LN3,5,6,7)

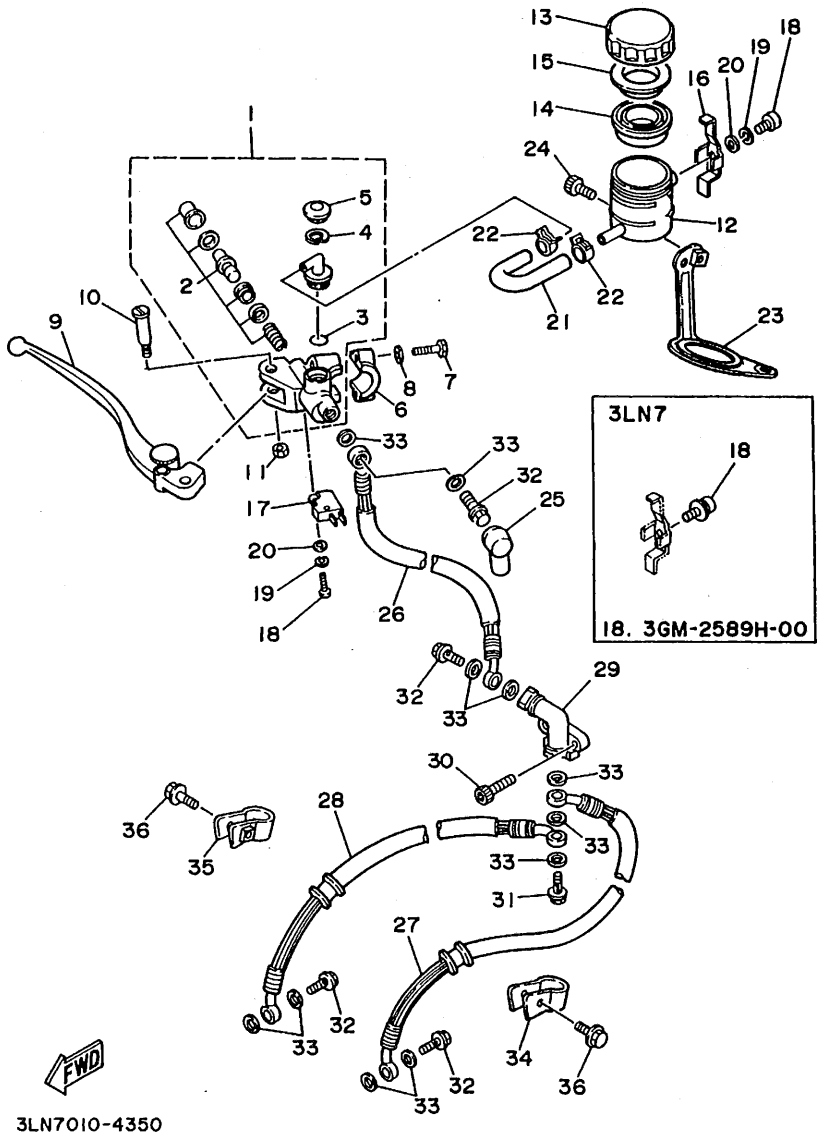

3

FIG. 35 フロントマスタシリンダ 2 (3LN3,5,6,7)

見出番号	部品番号 部品名	バーコード	個数 3LN1	3LN3	3LN5	3LN6	3LN7				適用号機 初号機～～終号機	摘要	作業コード	整備時間
28	3LN-25873-11 ホース,ブレーキ 2					1								
	3LN-25873-12 ホース,ブレーキ 2						1							
29	11U-25885-00 ジョイント			1	1	1	1							
30	91316-06020 ボルト,ヘキサゴンソケットヘッド			2	2									
	91311-06020 ボルト					2	2							
31	90401-10095 ボルト,ユニオン			1	1	1								
	90401-10160 ボルト,ユニオン						1							
32	90401-10096 ボルト,ユニオン			4	4	4								
	90401-10159 ボルト,ユニオン						4							
33	90201-10118 ワッシャ,プレート			11	11	11	11							
34	3EN-25875-00 ホルダ,ブレーキホース 1			1	1	1	1							
35	2R8-25876-00 ホルダ,ブレーキホース 2			1	1	1	1							
36	95023-06025 ホース,フランジ			2	2	2	2							

3

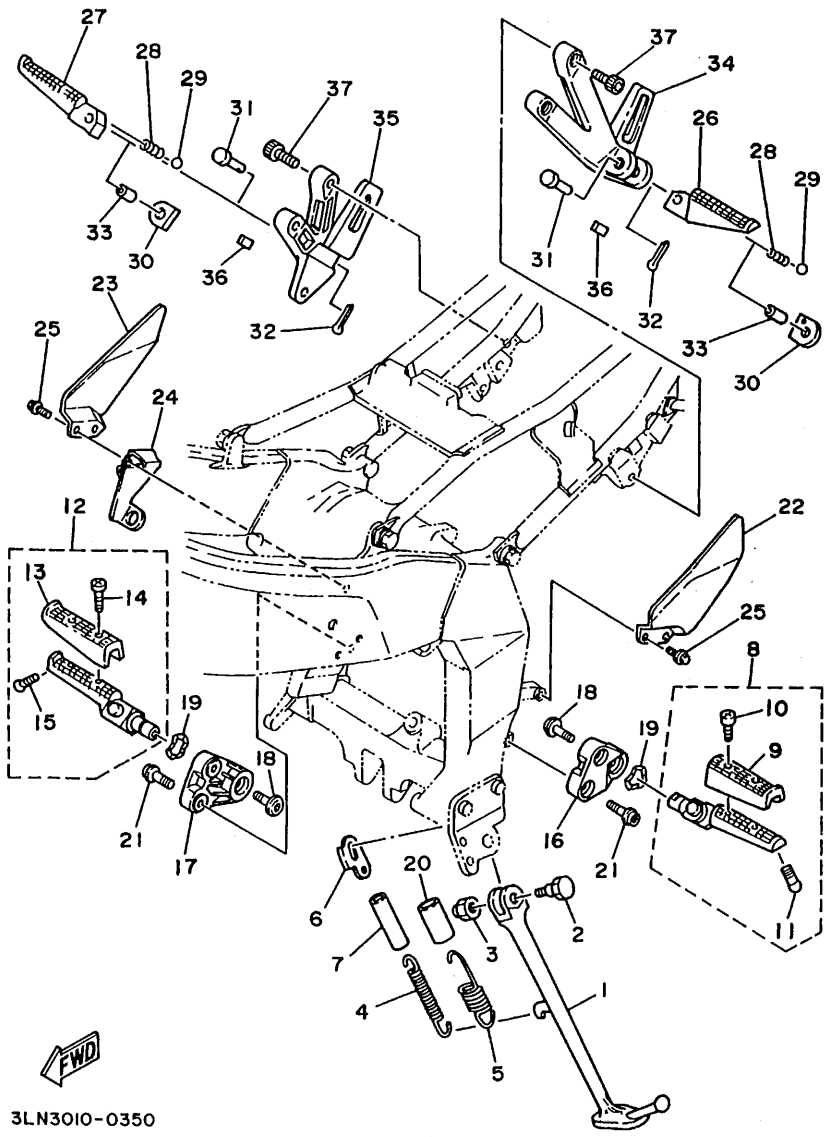
27
28
29
31
37
35
33
30
36
32
23
25
24
12
13
14
15
19
18
21
17
37
34
26
28
29
31
36
32
33
30
22
25
8
10
9
18
19
16
21
11
6
20
7
3
2
4
1
5
FWD
3LN3010-0350

FIG. 36 スタンド・フートレスト

見出番号	部品番号 部品名	バーコード	個数 3LN1	3LN3	3LN5	3LN6	3LN7				適用号機 初号機～～終号機	摘要	作業コード	整備時間
1	2KT-27311-00 スタンド,サイド		1	1	1	1	1						6221	0.1
2	90109-10474 ボルト		1	1	1	1	1							
3	90185-10037 ナット,セルフロッキング		1	1	1	1	1							
4	90506-18224 スプリング,テンション		1	1	1	1	1							
5	90506-26225 スプリング,テンション		1	1	1	1	1						6222	0.1
6	2KT-27315-00 リンク,サイドスタンド		1	1	1	1	1							
7	1TX-27351-00 ガイド,サイドスタンド		1	1	1	1	1							
8	1WG-27410-00 フロントフ-トレストアセンブリ (レフト)		1	1	1	1	1						6241	0.1
9	2GH-27413-00 .カバ-,フートレスト		1	1	1	1	1							
10	90157-05079 .スクリュ,パンヘッド		2	2	2	2	2							
11	90109-082A4 .ボルト		1	1	1	1	1							
12	1WG-27420-00 フロントフ-トレストアセンブリ (ライト)		1	1	1	1	1						6241	0.1
13	2GH-27413-00 .カバ-,フートレスト		1	1	1	1	1							
14	90157-05079 .スクリュ,パンヘッド		2	2	2	2	2							
15	90109-082A4 .ボルト		1	1	1	1	1							
16	46X-27442-01 ブラケット 2		1	1									6246	0.1
	9HE-27442-00 ブラケット 2				1	1	1							

3

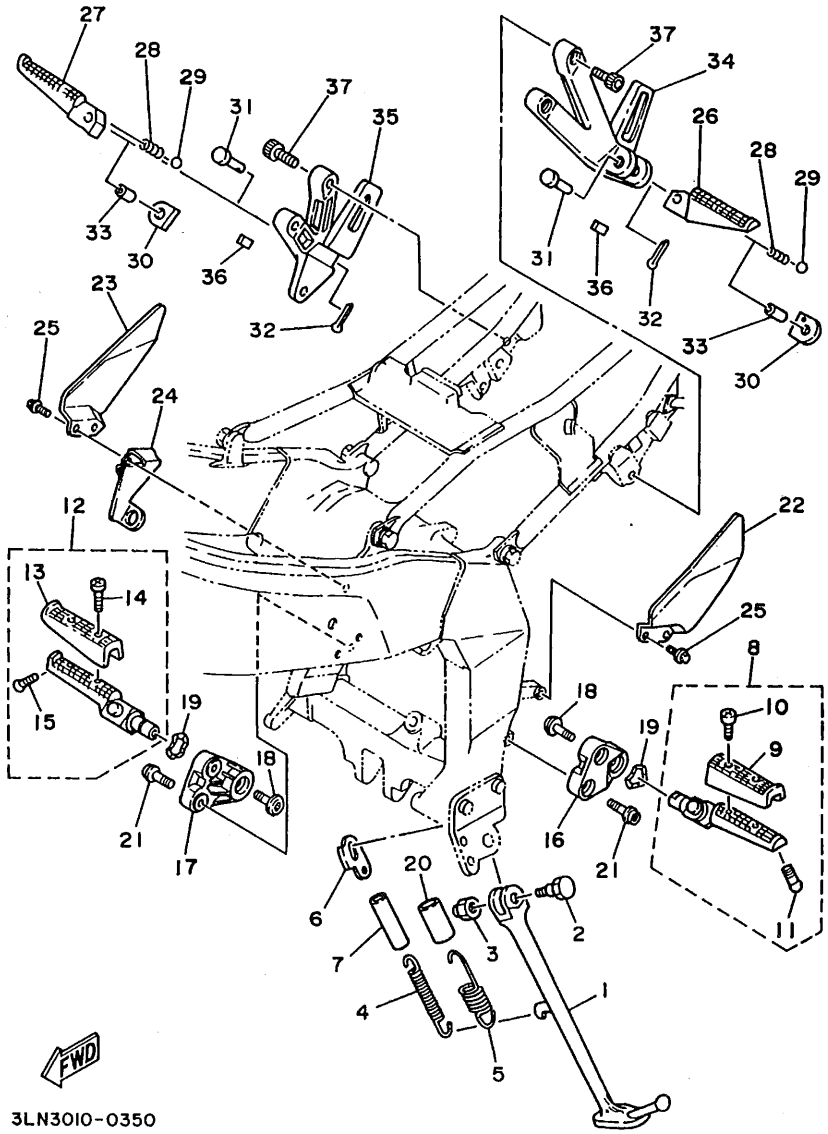
27
28
29
31
37
35
33
30
36
32
23
25
24
12
13
14
15
19
18
21
17
6
7
4
20
3
2
1
5
37
34
26
28
29
31
36
32
33
30
22
25
8
10
9
18
19
16
21
11
FWD
3LN3010-0350

FIG. 36 スタンド・フートレスト

見出番号	部品番号 / 部品名	バーコード	個数 3LN1	3LN3	3LN5	3LN6	3LN7				適用号機 初号機～～終号機	摘要	作業コード	整備時間
17	46X-27443-01 ブラケット 3		1	1									6247	0.1
	3HE-27443-00 ブラケット 3				1	1	1							
18	90109-103A9 ボルト		2	2	2	2	2							
19	90206-17084 ワッシヤ,ウエイブ		2	2	2	2	2							
20	90446-17267 ホース			1	1	1	1							
21	90110-08066 ボルト,ヘキサゴンソケットヘッド		4	4	4									
	90110-08199 ボルト,ヘキサゴンソケットヘッド					4	4							
22	3LN-27445-00 プレート 1		1	1	1	1	1							
23	3LN-27446-00 プレート 2		1	1	1	1	1							
24	3LN-27425-00 ブラケット,フートレスト 2		1	1	1	1	1							
25	95801-06016 ボルト,フランジ		4	4	4									
	95811-06016 ボルト,フランジ					4	4							
26	1HX-27431-00 フートレスト,リヤ 1		1	1	1	1	1						6251	0.1
27	1HX-27441-00 フートレスト,リヤ 2		1	1	1	1	1						6251	0.1
28	90501-12743 スプリング,コンプレッション		2	2	2	2	2							
29	93501-04011 ボール		2	2	2	2	2							
30	1HX-27437-00 ワッシヤ,スペシャル		2	2	2	2	2							

3

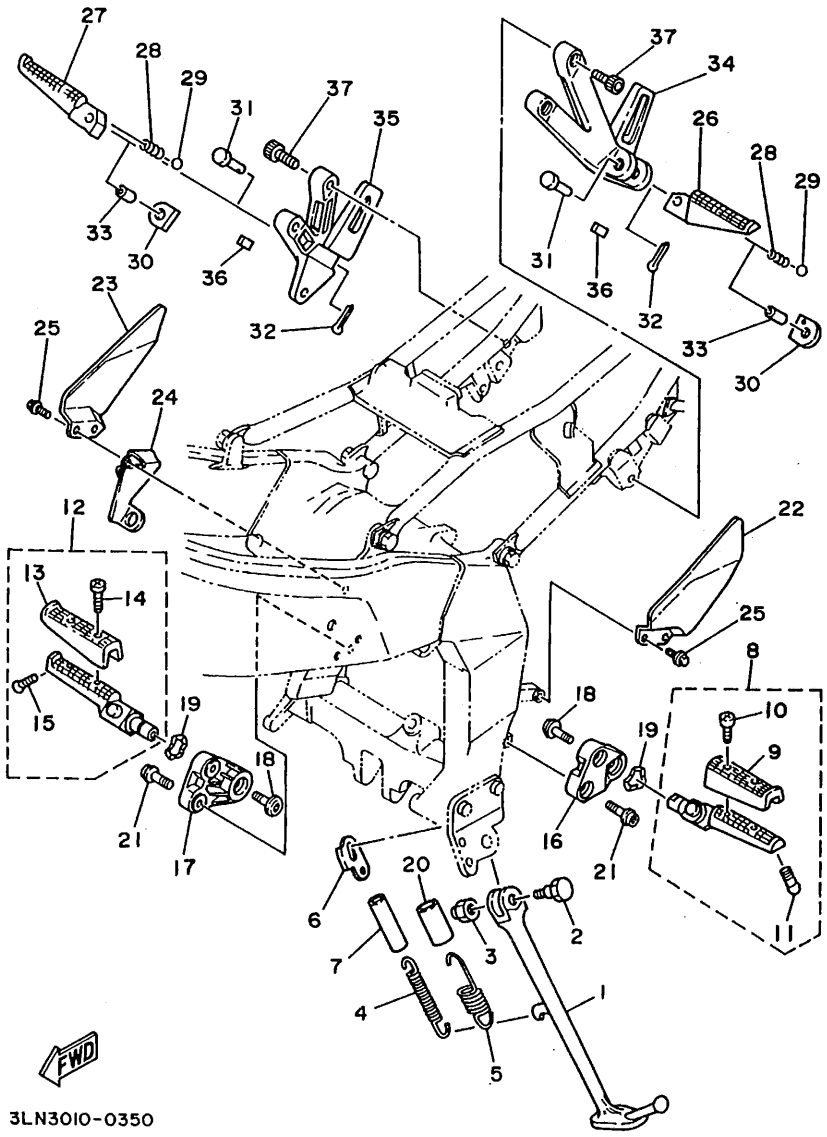
27
28
29
31
37
35
33
30
36
32
23
25
24
12
13
14
15
19
18
21
17
6
7
4
5
20
3
2
1
16
8
10
9
11
22
34
26
FWD
3LN3010-0350

FIG. 36 スタンド・フートレスト

見出番号	部品番号 部品名	バーコード	個数 3LN1	3LN3	3LN5	3LN6	3LN7				適用号機 初号機～～終号機	摘要	作業コード	整備時間
31	91701-06040 ピン,クレビス		2	2	2	2	2							
32	91490-20020 ピン,コツタ		2	2	2	2	2							
33	90387-064H8 カラ-		2	2	2	2	2							
34	2KR-2741L-00 ブラケット4		1	1	1	1	1						6252	0.1
35	2KR-2742L-00 ブラケット5		1	1	1	1	1						6253	0.1
36	1HX-27415-00 プレ-ト,フートレスト		2	2	2	2	2							
37	91311-08020 ボルト		4	4	4	4	4							

3

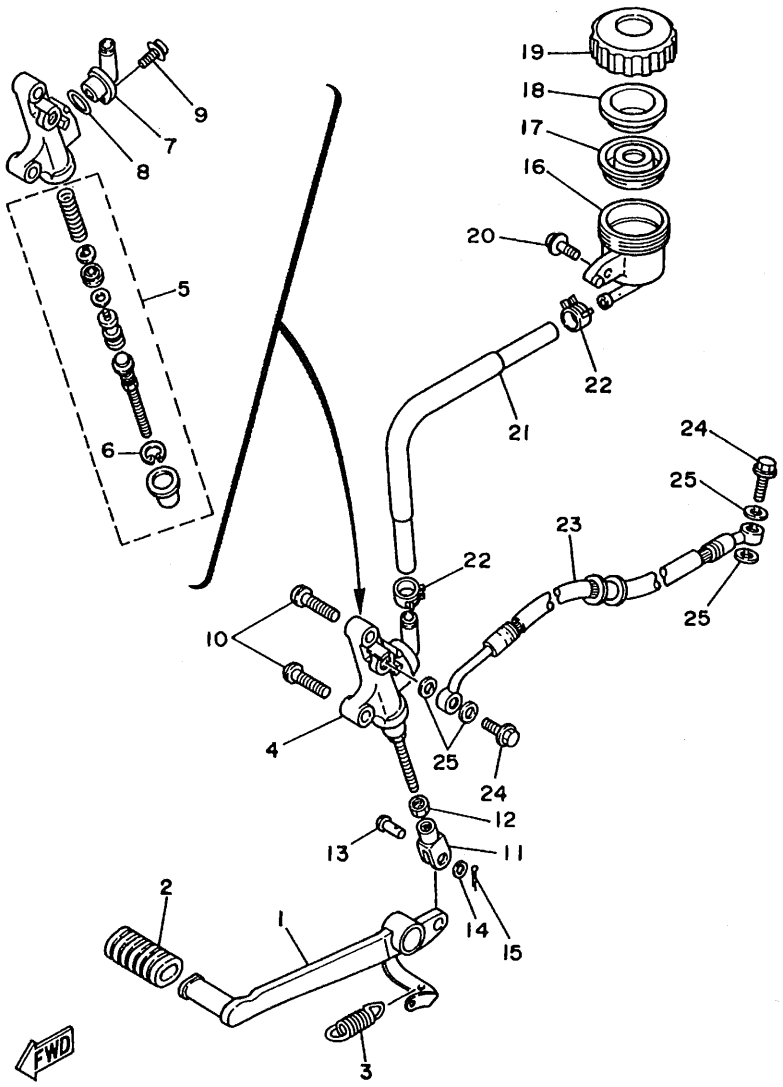

3LN7010-4370

FIG. 37 リヤマスタシリンダ

見出番号	部品番号 部品名	バーコード	個数 3LN1	3LN3	3LN5	3LN6	3LN7				適用号機 初号機～～終号機	摘要	作業コード	整備時間
1	3LN-27211-00 ペダル,ブレーキ		1	1	1	1	1						6231	0.2
2	22N-18113-00 カバ-,シフトペダル		1	1	1	1	1							
3	90506-20377 スプリング,テンシヨン		1	1	1	1	1							
4	3LN-2583V-00 リヤマスタシリンダアセンブリ		1	1	1	1	1						7320	0.4
5	3LN-W0042-50 .シリンダキツト,マスタ		1	1	1	1	1						7324	0.6
6	3LN-2585G-00 ..サークリツプ		1	1	1	1	1							
7	3LN-2582A-00 .ジヨイント		1	1	1	1	1							
8	3LN-2585F-00 .O-リング		1	1	1	1	1							
9	3LN-2585H-00 .スクリユセツト		1	1	1	1	1							
10	92016-08030 スクリユ		2	2	2	2	2							
11	47X-27222-00 ジヨイント		1	1	1	1	1							
12	95303-08700 ナツト		1	1	1	1	1							
13	90240-08013 ピン,クレビス		1	1	1	1	1							
14	90201-08083 ワツシヤ,プレート		1	1	1	1	1							
15	91490-20020 ピン,コツタ		1	1	1	1	1							
16	47X-25894-00 タンク,リザーバ		1	1	1	1	1						7371	0.3
17	360-25854-00 ダイヤフラム,リザーバ		1	1	1	1	1							

3

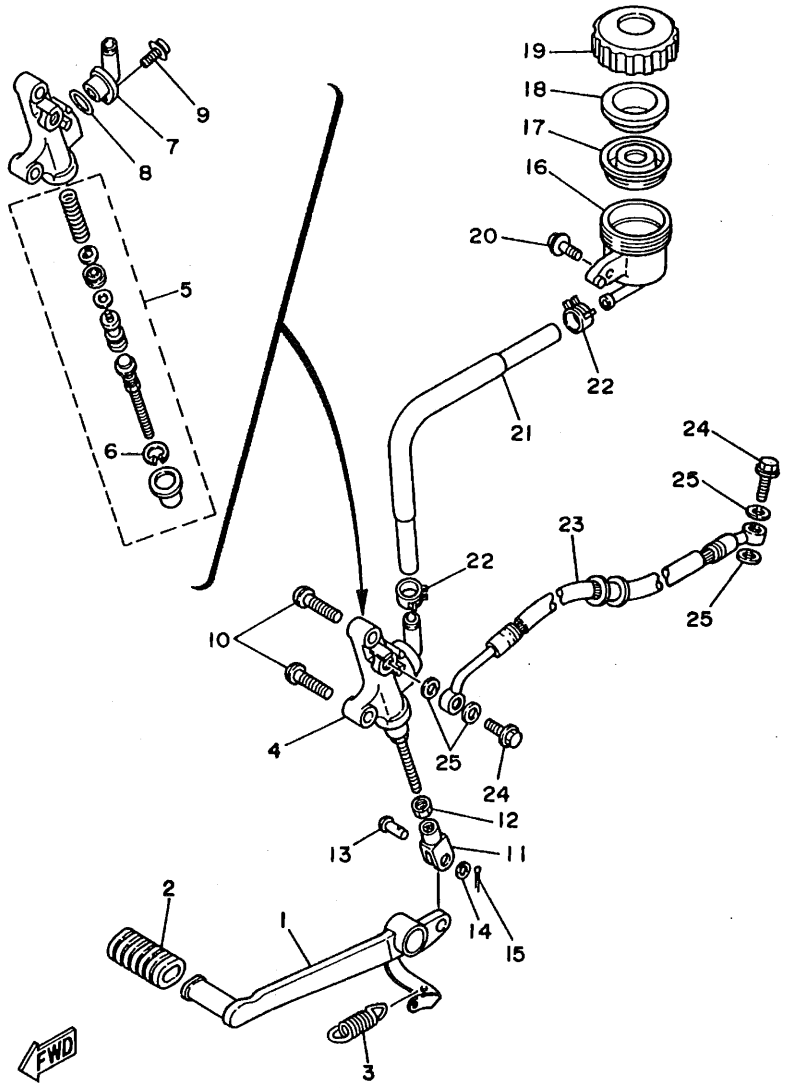

3LN7010-4370

FIG. 37 リヤマスタシリンダ

見出番号	部品番号 部品名	バーコード	個数 3LN1	3LN3	3LN5	3LN6	3LN7				適用号機 初号機～～終号機	摘要	作業コード	整備時間
18	2GU-25855-00 ブッシユ,ダイヤフラム		1	1	1	1	1							
19	1A5-25852-00 キャツプ,リザーバ		1	1	1	1	1							
20	90159-06056 スクリユ,ウイズワツシヤ		1	1	1	1	1							
21	3LN-25895-00 ホ-ス,リザーバ		1	1	1	1	1							
22	90467-14057 クリツプ		2	2	2	2	2							
23	3LN-25872-00 ホ-ス,ブレーキ 1		1	1	1								7357	0.4
	3LN-25872-01 ホ-ス,ブレーキ 1					1								
	3LN-25872-02 ホ-ス,ブレーキ 1						1							
24	90401-10096 ボルト,ユニオン		2	2	2	2								
	90401-10159 ボルト,ユニオン						2							
25	90201-10118 ワツシヤ,プレート		4	4	4	4	4							

3

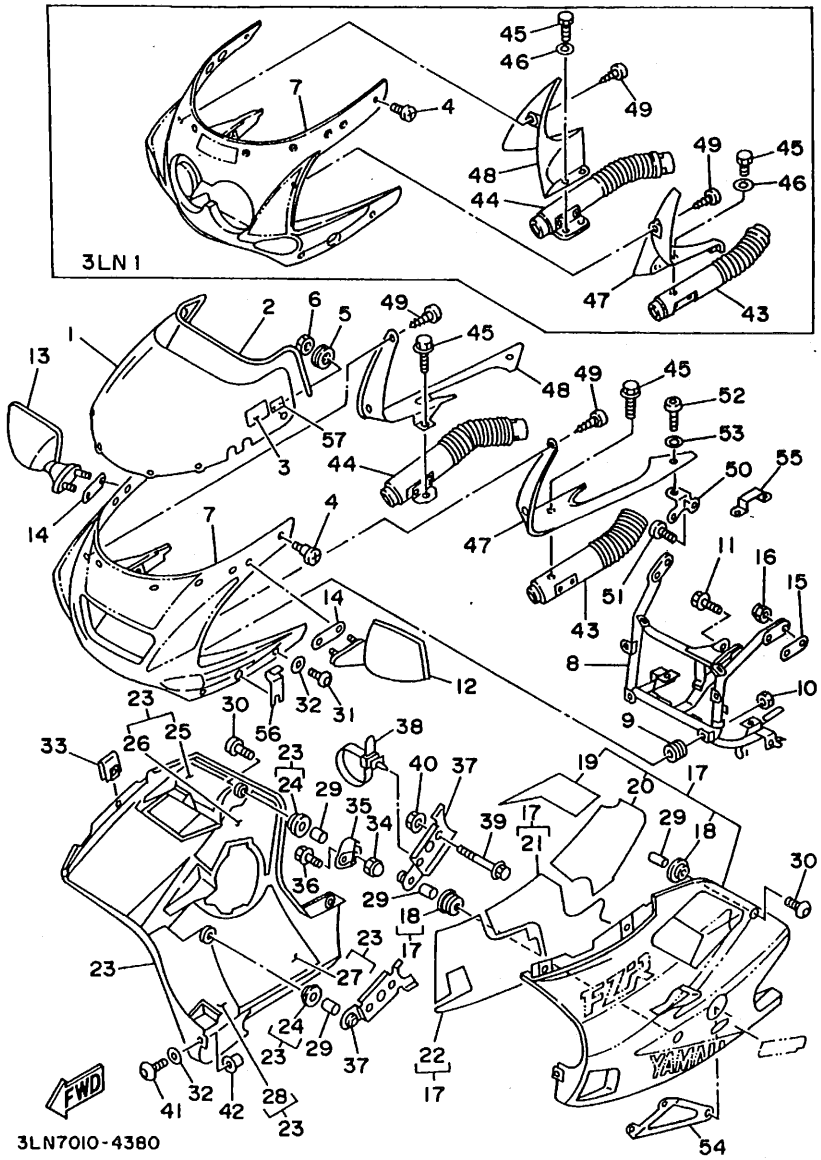
3LN 1
FWD
YAMAHA
3LN7010-4380

FIG. 38 カウリング 1

見出番号	部品番号 部品名	バーコード	個数 3LN1	3LN3	3LN5	3LN6	3LN7				適用号機 初号機～～終号機	摘要	作業コード	整備時間
1	3LN-28381-10 ウインドシールド		1										7910	0.1
	3LN-28381-50 ウインドシールド			1										
	3LN-28381-51 ウインドシールド				1	1	1							
2	36Y-28348-00 モール		1	1	1	1	1							
3	3LN-2835Y-00 ラベル,コーシヨン		1	1										
	3XM-2835Y-00 ラベル,コーシヨン				1	1	1							
4	90150-05020 スクリユ,ラウンドヘッド		6	6										
	90149-05273 スクリユ				6	6	6							
5	3HX-28215-00 ワツシヤ,スペシヤル				6	6	6							
6	95706-05500 ナツト,フランジ		6	6	6	6	6							
7	3LN-2835G-00-GE ボデイ,フロントアツパ 1 (カラータイプ A,C) WOG		1									UR シルキー ホワイト	7902	0.5
	3LN-2835G-00-MW ボデイ,フロントアツパ 1 (カラータイプ B) WOG		1									UR ブルーイツシユ ブラツク		
	3LN-2835G-50-GE ボデイ,フロントアツパ 1 (カラータイプ A) WOG			1								UR シルキー ホワイト		
	3LN-2835G-50-KM ボデイ,フロントアツパ 1 (カラータイプ B) WOG			1								UR ニユー ブラツク ブルー		
	3LN-2835G-51-GE ボデイ,フロントアツパ 1 (カラータイプ A) WOG				1							UR シルキー ホワイト		
	3LN-2835G-51-VA ボデイ,フロントアツパ 1 (カラータイプ B) WOG				1							UR デイナステイ ブルー		
	3LN-2835G-51-KM ボデイ,フロントアツパ 1 (カラータイプ B) WOG					1						UR ニユ- ブラツク ブルー		

3

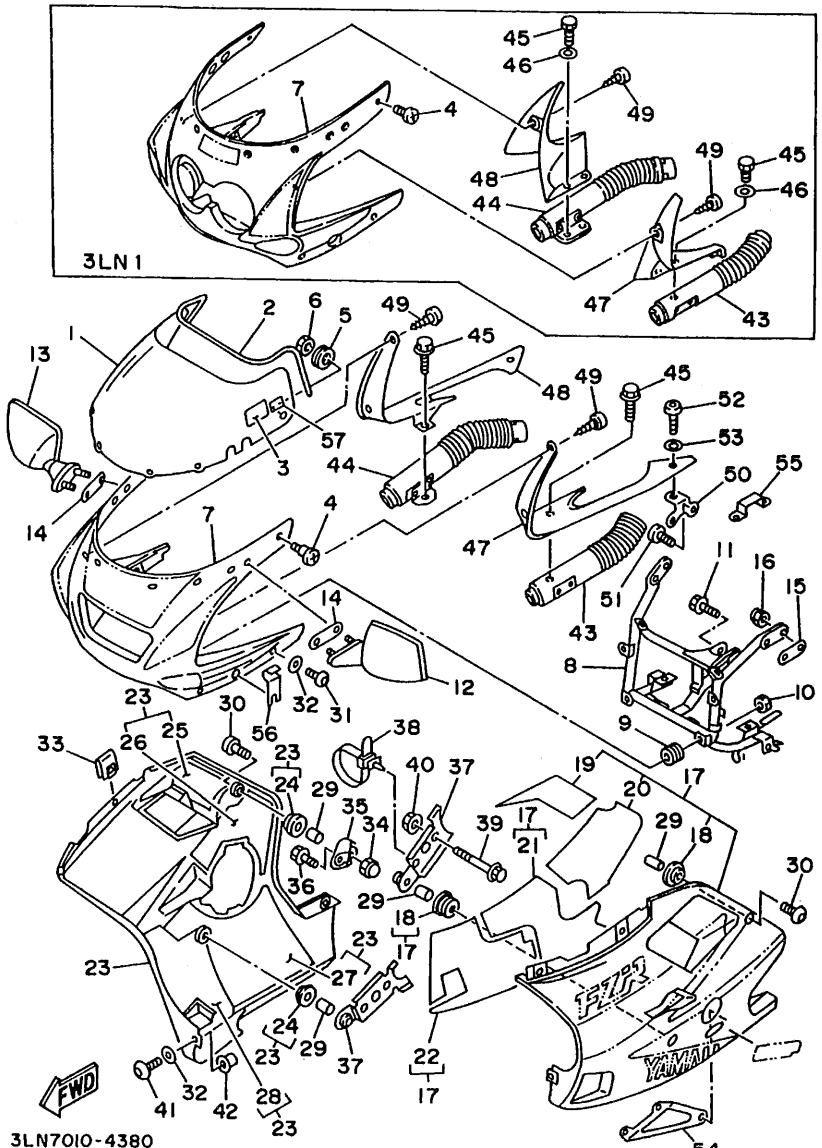
3LN 1
FWD
YAMAHA
3LN7010-4380

FIG. 38 カウリング 1

見出番号	部品番号 部品名	バーコード	個数 3LN1	3LN3	3LN5	3LN6	3LN7				適用号機 初号機～～終号機	摘要	作業コード	整備時間
7	3LN-2835G-51-P0 ボディ,フロントアツパ 1 (カラータイプ A) WOG					1	1					UR ブルーイツシユ ホワイト カクテル 1		
8	3LN-28356-00 ステー 1		1										7930	0.7
	3LN-28356-50 ステー 1			1	1	1	1						7930	0.7
9	90480-14229 グロメツト		4	4	4	4	4							
10	90179-06500 ナツト		4	4	4									
	90179-06499 ナツト					4	4							
11	95811-08045 ボルト,フランジ		2	2	2	2	2							
12	3EN-26280-00 バツクミラーアセンブリ (レフト) (カラータイプ A,C)		1									UR ホワイト	7270	0.1
	3EN-26280-10 バツクミラーアセンブリ (レフト) (カラータイプ B)		1									UR ブラツク		
	3TJ-26280-00 バツクミラーアセンブリ (レフト) (カラータイプ			1	1							UR ホワイト 3LN3-A/3LN5-A,B)		
	3TJ-26280-10 バツクミラーアセンブリ (レフト) (カラータイプ			1		1	1					UR ブラツク 3LN3-B/3LN6-A,B/3LN7-A)		
13	3EN-26290-00 バツクミラーアセンブリ (ライト) (カラータイプ A,C)		1									UR ホワイト	7270	0.1
	3EN-26290-10 バツクミラーアセンブリ (ライト) (カラータイプ B)		1									UR ブラツク		
	3TJ-26290-00 バツクミラーアセンブリ (ライト) (カラータイプ			1	1							UR ホワイト 3LN3-A/3LN5-A,B)		
	3TJ-26290-10 バツクミラーアセンブリ (ライト) (カラータイプ			1		1	1					UR ブラツク 3LN3-B/3LN6-A,B/3LN7-A)		
14	3EN-28371-00 ダンパ		2											
	3TJ-28371-00 ダンパ			2	2	2	2							

3

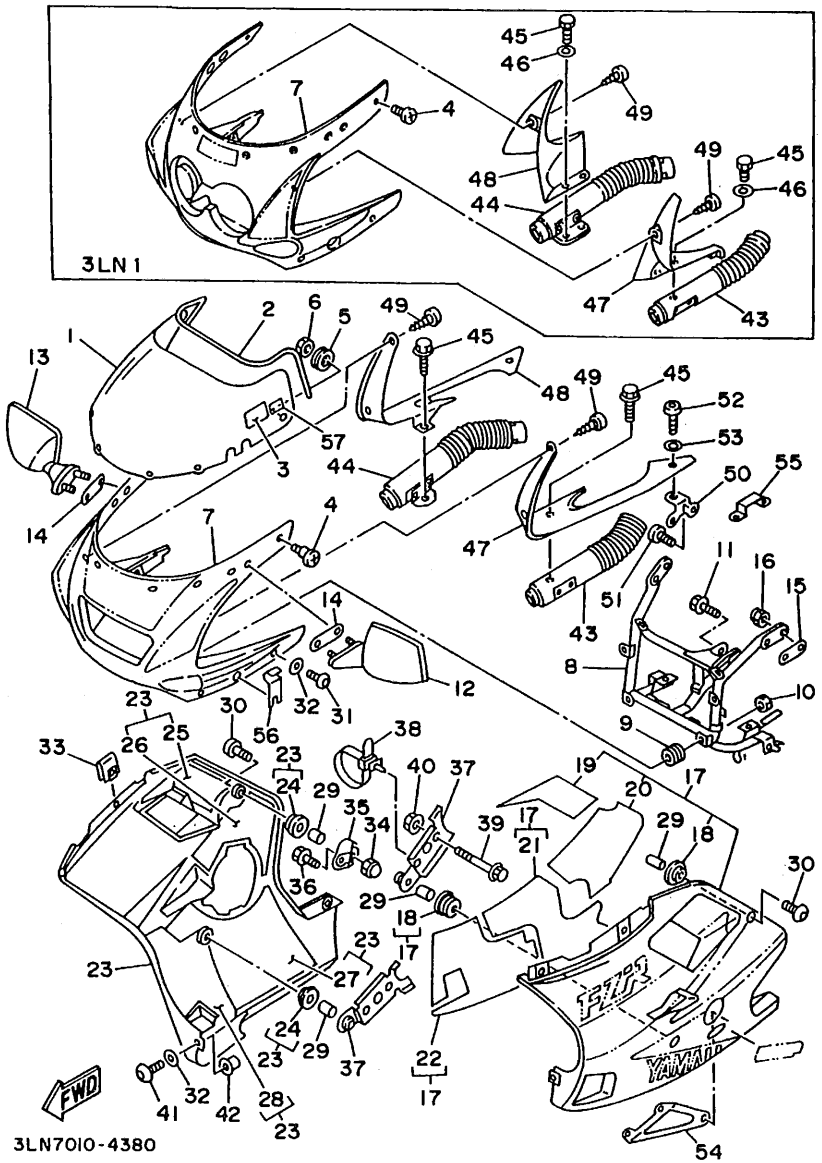
3LN 1
FWD
3LN7010-4380

FIG. 38 カウリング 1

見出番号	部品番号 部品名	バーコード	個数 3LN1	3LN3	3LN5	3LN6	3LN7				適用号機 初号機～～終号機	摘要	作業コード	整備時間
15	3CV-26298-00 プレート,ミラーフイツテイング 1		2	2	2	2	2							
16	90176-06055 ナット,クラウン		4	4	4	4	4							
17	3LN-Y283J-00-GE ボデイ,フロントロアー 1 (カラータイプ A) WG		1									UR シルキー ホワイト	7906	0.1
	3LN-Y283J-10-MW ボデイ,フロントロアー 1 (カラータイプ B) WG		1									UR ブルーイツシユ ブラツク		
	3LN-Y283J-30-0X ボデイ,フロントロアー 1 (カラータイプ C) WG		1									UR ホワイト/ブルー		
	3LN-Y283J-01-1X ボデイ,フロントロアー 1 (カラータイプ A) WG			1								UR シルキー ホワイト/アツプル レツド		
	3LN-Y283J-11-KM ボデイ,フロントロアー 1 (カラータイプ B) WG			1								UR ニユー ブラツク ブルー		
	3LN-Y283J-51-2X ボデイ,フロントロアー 1 (カラータイプ B) WG				1							UR シルキー ホワイト/デイナステイ ブルー		
	3LN-Y283J-41-3X ボデイ,フロントロアー 1 (カラータイプ A) WG				1							UR シルキー ホワイト/ビビツド レツド カクテル 1		
	3LN-Y283J-71-4X ボデイ,フロントロアー 1 (カラータイプ A) WG					1						UR ブルーイツシユホワイト カクテル 1/ビビツト マゼンタ カクテル 1		
	3LN-Y283J-81-KM ボデイ,フロントロアー 1 (カラータイプ B) WG					1						UR ニユ- ブラツク ブルー		
	3LN-Y283J-91-5X ボデイ,フロントロアー 1 (カラータイプ A) WG						1					UR ブルーイツシユホワイト カクテル 1/デイープ バイオレツトメタリツク 1		
18	90480-13398 .グロメツト		3	3	3	3	3							
19	3LN-28415-00 .ダンパ 1		1	1	1	1	1							
20	3LN-2834E-00 .ダンパ 1		1	1	1	1	1							
21	3LN-2837J-00 .ダンパ 5		1	1	1	1	1							
22	3LN-28396-00 .プレート 1		1	1	1	1	1							

3

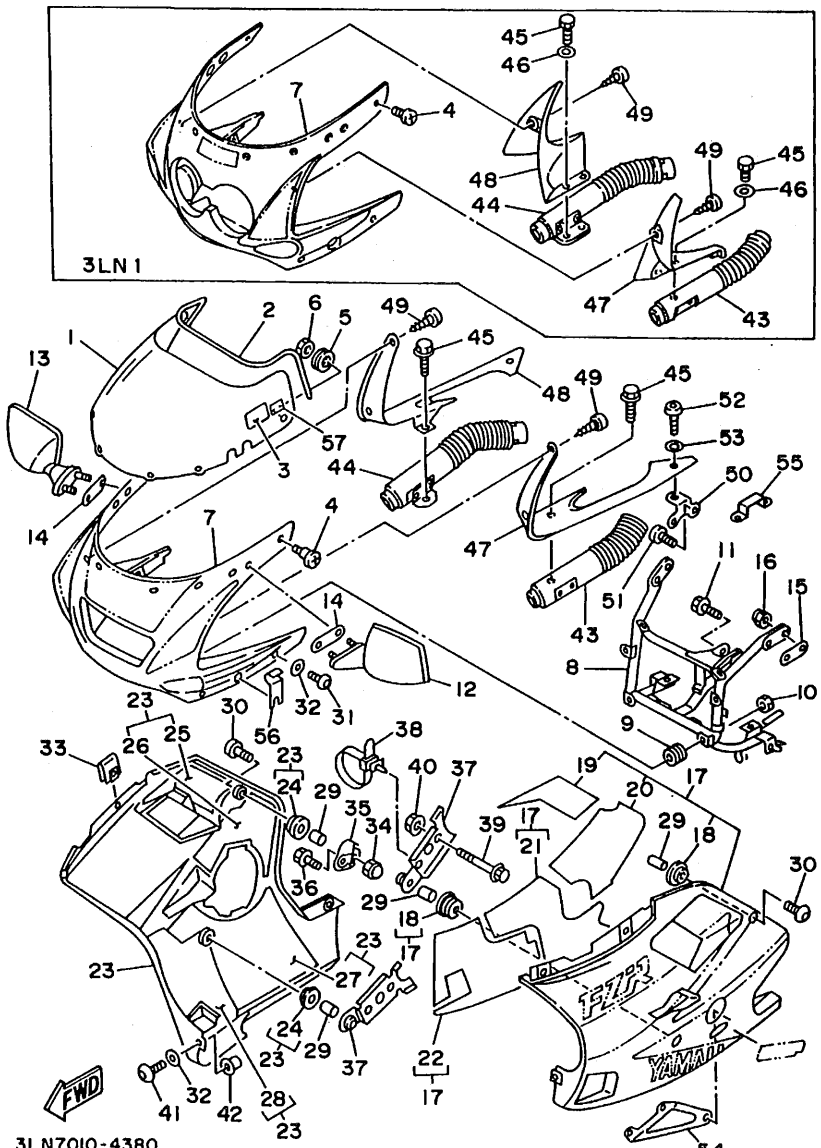
3LN 1
FWD
3LN7010-4380

FIG. 38 カウリング 1

見出番号	部品番号 部品名	バーコード	個数 3LN1	3LN3	3LN5	3LN6	3LN7				適用号機 初号機～～終号機	摘要	作業コード	整備時間
23	3LN-Y283K-00-GE ボディ,フロントロアー 2 (カラータイプ A) WG		1									UR シルキー ホワイト	7907	0.1
	3LN-Y283K-10-MW ボディ,フロントロアー 2 (カラータイプ B) WG		1									UR ブルーイッシュ ブラック		
	3LN-Y283K-30-0X ボディ,フロントロアー 2 (カラータイプ C) WG		1									UR ホワイト/ブルー		
	3LN-Y283K-01-1X ボディ,フロントロアー 2 (カラータイプ A) WG			1								UR シルキー ホワイト/アップル レッド		
	3LN-Y283K-11-KM ボディ,フロントロアー 2 (カラータイプ B) WG			1								UR ニュー ブラック ブルー		
	3LN-Y283K-21-9X ボディ,フロントロアー 2 (カラータイプ A) WG				1							UR シルキー ホワイト/ビビッド レッド カクテル 1		
	3LN-Y283K-41-2X ボディ,フロントロアー 2 (カラータイプ B) WG				1							UR シルキー ホワイト/デイナスティ ブルー		
	3LN-Y283K-61-4X ボディ,フロントロアー 2 (カラータイプ A) WG					1						UR ブルーイッシュ ホワイト カクテル 1/ビビット マゼンタ カクテル 1		
	3LN-Y283K-71-KM ボディ,フロントロアー 2 (カラータイプ B) WG					1						UR ニュ- ブラック ブルー		
	3LN-Y283K-81-5X ボディ,フロントロアー 2 (カラータイプ A) WG						1					UR ブルーイッシュ ホワイト カクテル 1/デイープ バイオレット メタリック 1		
24	90480-13398 .グロメット		3	3	3	3	3							
25	3LN-28416-00 .ダンパ 2		1	1	1	1	1							
26	3LN-2834F-00 .ダンパ		1	1	1	1	1							
27	3LN-2837K-00 .ダンパ 6		1	1	1	1	1							
28	3LN-28397-00 .プレート 2		1	1	1	1	1							
29	90387-067K6 カラ-		6	6	6	6	6							
30	90110-06078 ボルト,ヘキサゴンソケットヘッド		6	6										

3

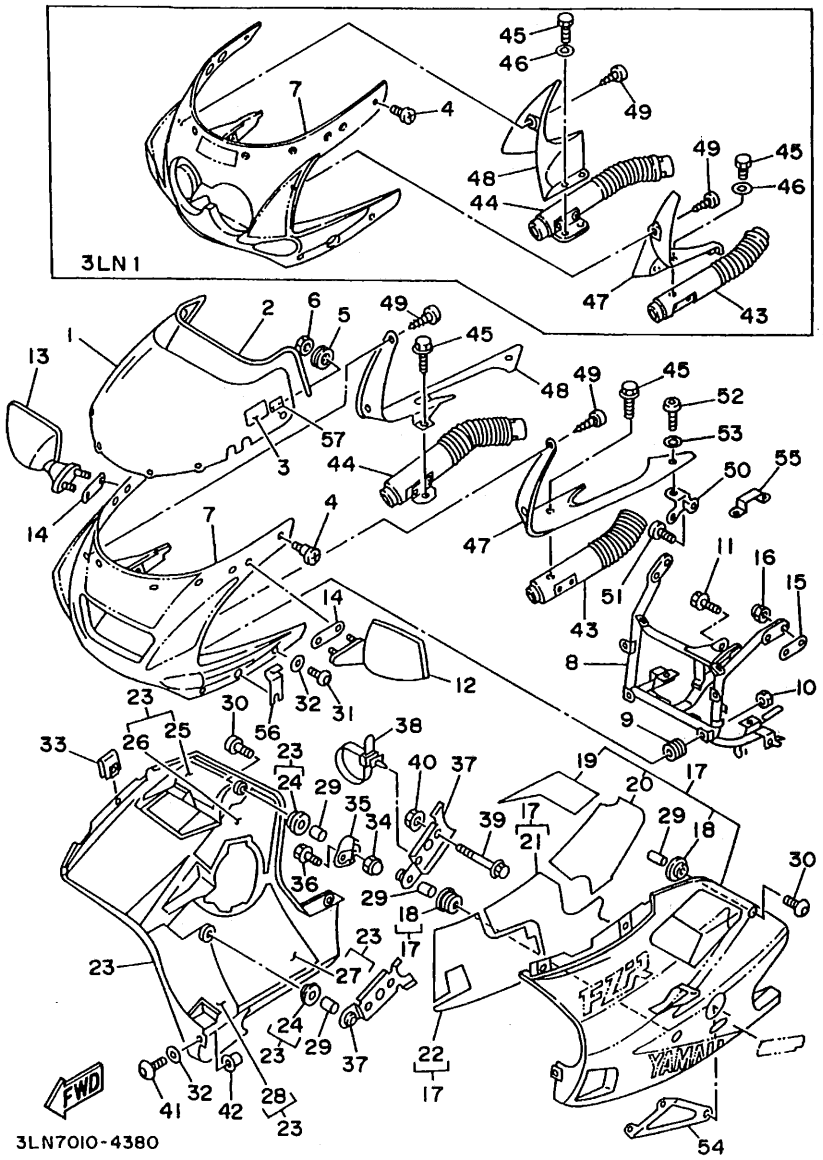
3LN 1
FWD
YAMAHA
3LN7010-4380

FIG. 38 カウリング 1

見出番号	部品番号 / 部品名	バーコード	個数 3LN1	3LN3	3LN5	3LN6	3LN7				適用号機 初号機～～終号機	摘要	作業コード	整備時間
30	90110-06200 ボルト,ヘキサゴンソケットヘッド				6	6	6							
31	90110-05079 ボルト,ヘキサゴンソケットヘッド		4	4										
	90110-05201 ボルト,ヘキサゴンソケットヘッド				4	4	4							
32	90202-05180 ワッシヤ,プレート		5	5	5	5	5							
33	90183-05024 ナット,スプリング		4	4	4	4	4							
34	95706-06500 ナット,フランジ		1	1										
	95701-06500 ナット,フランジ				1	1	1							
35	3LN-28358-00 ステ- 3		1											
	3LN-28358-01 ステー 3			1										
	3LN-28358-60 ステー 3				1	1	1							
36	95811-06012 ボルト,フランジ		1	1	1	1	1							
37	3LN-2836A-00 ブラケット 1		2	2										
	3LN-2836A-60 ブラケット 1				2	2	2							
38	90464-12036 クランプ		1	1	1	1	1							
39	95816-08050 ボルト,フランジ		2	2										
	91001-08050 ボルト,フランジ				2	2	2							
40	95706-08500 ナット,フランジ		2	2										

3

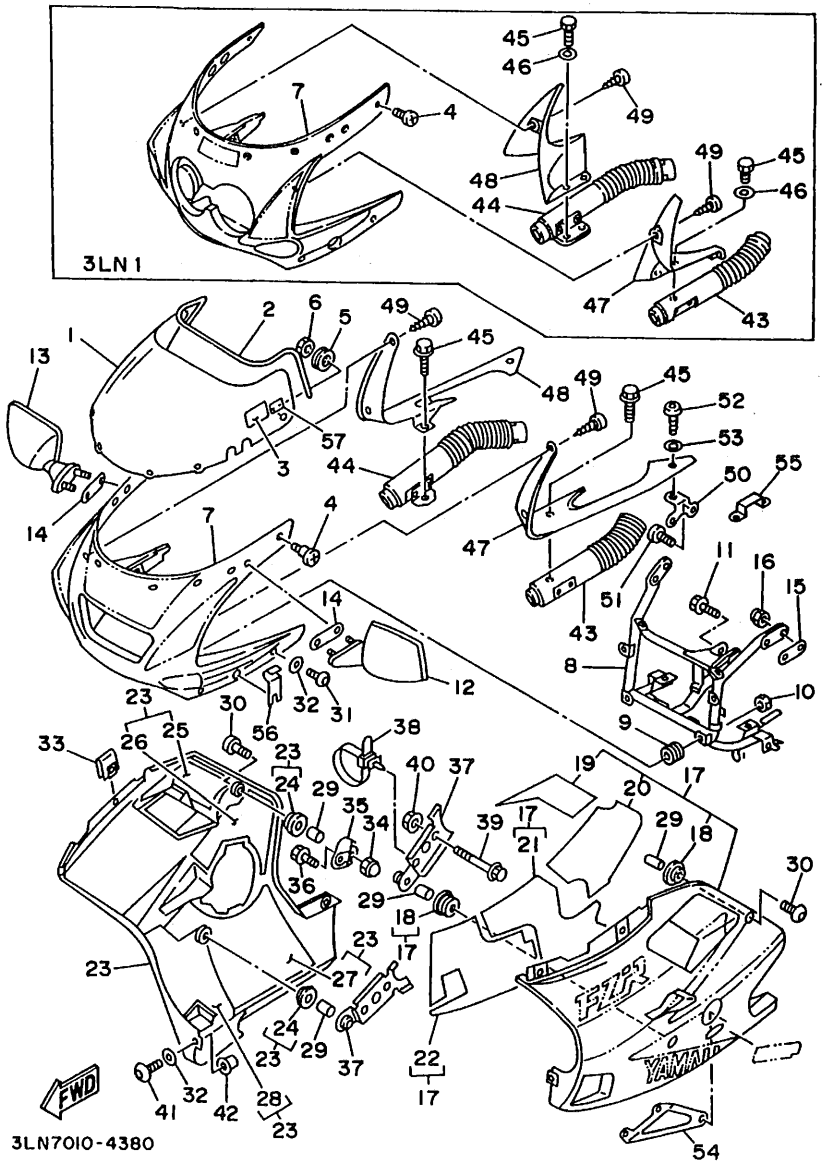
3LN 1
FWD
3LN7010-4380

FIG. 38 カウリング 1

見出番号	部品番号 部品名	バーコード	個数 3LN1	3LN3	3LN5	3LN6	3LN7				適用号機 初号機～～終号機	摘要	作業コード	整備時間
40	95701-08500 ナット,フランジ				2	2	2							
41	90149-05224 スクリュ		1	1										
	90149-05299 スクリュ				1	1	1							
42	90179-05623 ナット		1	1	1	1	1							
43	3LN-2838N-00 ダクト 1		1										7914	0.1
	3LN-2838N-50 ダクト 1			1										
	3LN-2838N-60 ダクト 1				1	1	1							
44	3LN-2838R-00 ダクト 2		1											
	3LN-2838R-50 ダクト 2			1										
	3LN-2838R-60 ダクト 2				1	1	1							
45	97016-06016 ボルト		4											
	90119-06044 ボルト,ウイズワッシヤ			2	2	2	2							
46	92906-06600 ワッシヤ,プレート		4											
47	3LN-2835U-00 パネル 1 (カラータイプ A,B,C)		1									ブラック	7908	0.1
	3LN-2835U-50 パネル 1 (カラータイプ 3LN3-B/			1		1	1					UR ブラック 3LN6-A,B/3LN7-A)		
	3LN-2835U-60 パネル 1 (カラータイプ A)			1	1							UR ホワイト		
	3LN-2835U-70 パネル 1 (カラータイプ B)				1							UR ブルー		

3

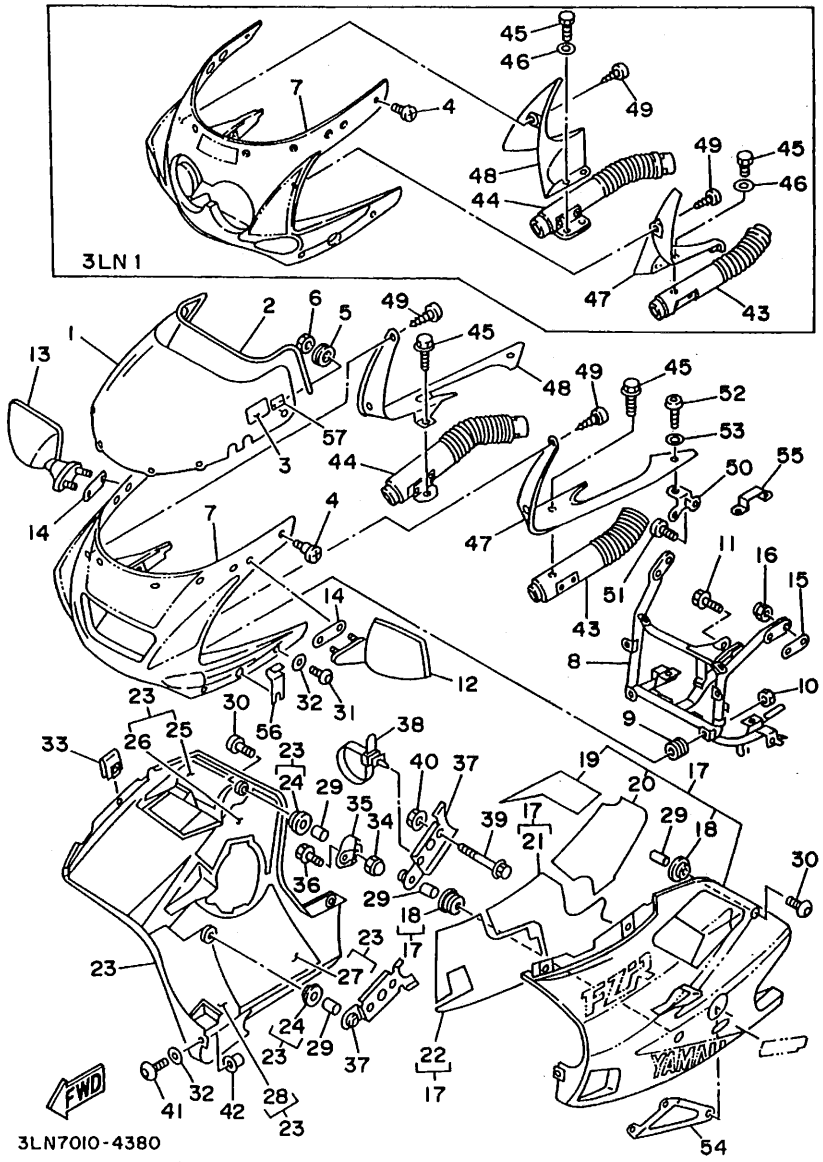
3LN 1
FWD
3LN7010-4380

FIG. 38 カウリング 1

見出番号	部品番号 部品名	バーコード	個数 3LN1	3LN3	3LN5	3LN6	3LN7				適用号機 初号機～～終号機	摘要	作業コード	整備時間
48	3LN-2835V-00 パネル 2 (カラータイプ A,B,C)		1									ブラック	7909	0.1
	3LN-2835V-50 パネル 2 (カラータイプ 3LN3-B/			1		1	1					UR ブラック 3LN6-A,B/3LN7-A)		
	3LN-2835V-60 パネル 2 (カラータイプ A)			1	1							UR ホワイト		
	3LN-2835V-70 パネル 2 (カラータイプ B)				1							UR ブルー		
49	90167-05041 スクリユ,タツピング		2	4	4	4	4							
50	3LN-28359-00 ステー 2			2	2	2	2							
51	90167-05025 スクリユ,タツピング			4	4	4	4							
52	90110-05079 ボルト,ヘキサゴンソケツトヘツド			2										
	90110-05201 ボルト,ヘキサゴンソケツトヘツド				2	2	2							
53	90202-05180 ワツシヤ,プレート			2										
54	3LN-2831T-50 ステー,サポート 1			1										
	3LN-2831T-60 ステー,サポート 1				1	1	1							
55	90462-12197 クランプ				1									
56	3LN-28379-00 フツク			2	2	2	2							
57	3LN-28306-00 プレート,ウインドシールド				1	1	1							

3

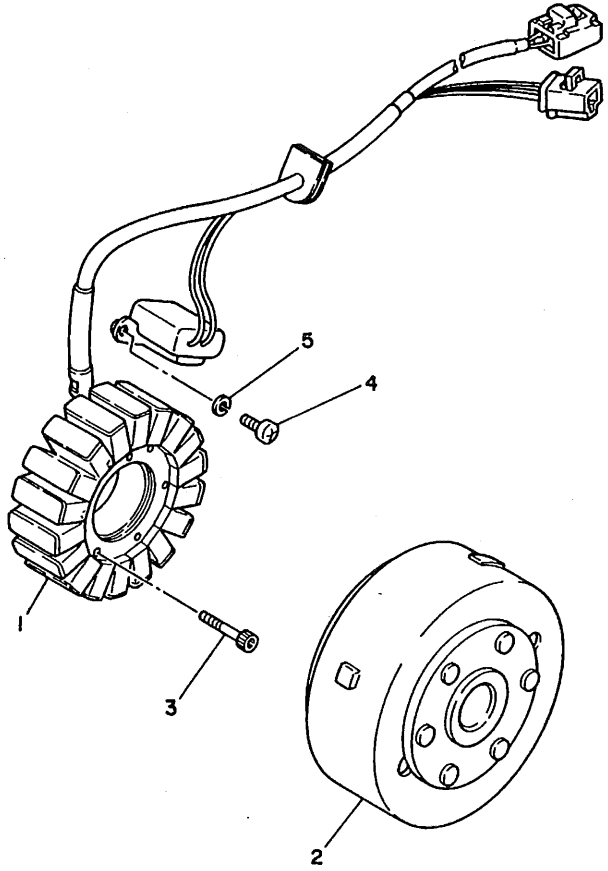

3LN1010-9380

FIG. 39 ゼネレータ

見出番号	部品番号 部品名	バーコード	個数 3LN1	3LN3	3LN5	3LN6	3LN7				適用号機 初号機～～終号機	摘要	作業コード	整備時間
1	3LN-81410-00 ステ-タアセンブリ		1	1	1								8403	0.6
	3LN-81410-10 ステ-タアセンブリ					1	1							
2	3LN-81450-00 ロ-タアセンブリ		1										8402	0.3
	3LN-81450-50 ・ロータアセンブリ			1	1									
	3LN-81450-60 ロ-タアセンブリ					1	1							
3	90110-06181 ボルト,ヘキサゴンソケットヘッド		3	3	3	3	3							
4	98501-05012 スクリユ,パンヘッド		2	2	2	2	2							
5	92990-05100 ワッシヤ,スプリング		2	2	2	2	2							

4

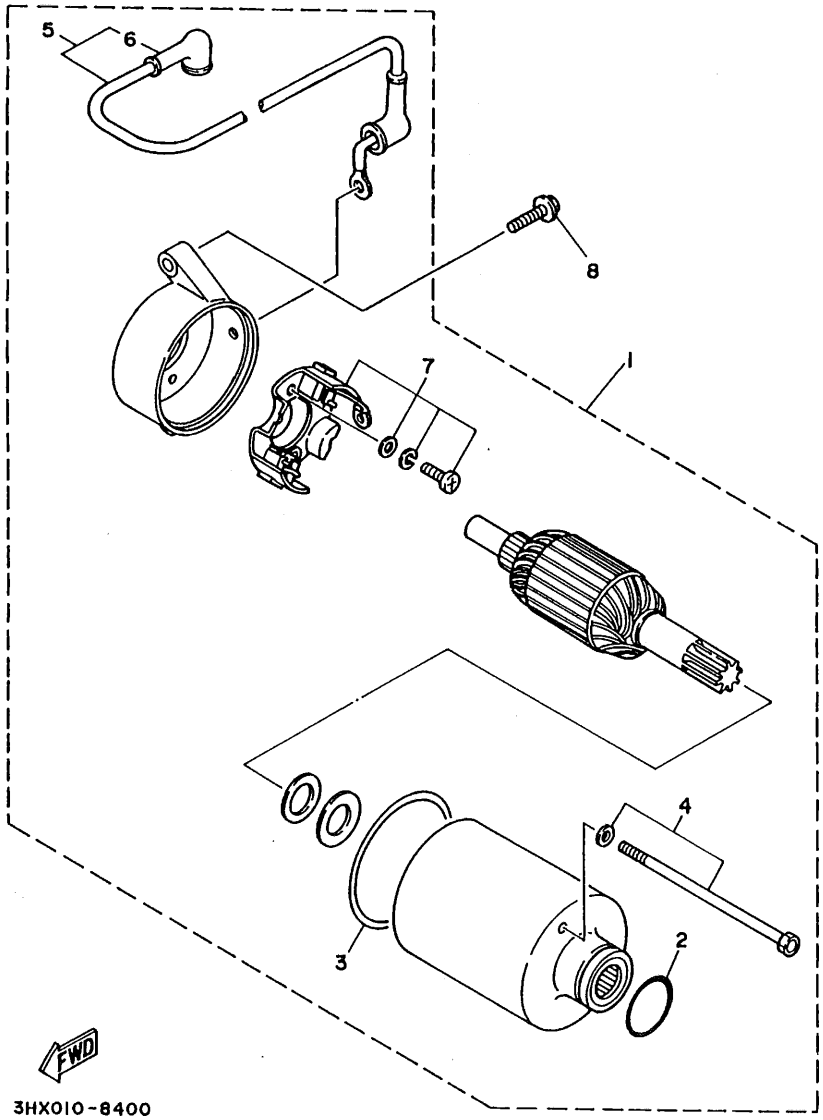
5
6
8
7
1
4
3
2
FWD
3HX010-8400

FIG. 40 スターテイングモータ

見出番号	部品番号 部品名	バーコード	個数 3LN1	3LN3	3LN5	3LN6	3LN7				適用号機 初号機～～終号機	摘要	作業コード	整備時間
1	2KR-81800-61 スタ-テイングモータアセンブリ		1	1	1	1	1						8451	1.0
2	5H0-81847-01 .O-リング		1	1	1	1	1							
3	5H0-81844-01 .ガスケット		2	2	2	2	2						8452	1.2
4	26G-81826-00 .ボルト		1	1	1	1	1							
5	1HX-81815-00 .コード,スタータモータ		1	1	1	1	1							
6	4G0-81871-00 ..キャップ		1	1	1									
	5H0-81871-00 ..キャップ					1	1							
7	2KR-81820-01 .リヤブラケットアセンブリ		1	1	1	1	1							
8	95026-06025 ボルト,フランジ		2	2	2	2	2							

4

FIG. 41 フラッシャライト 1 (3LN1)

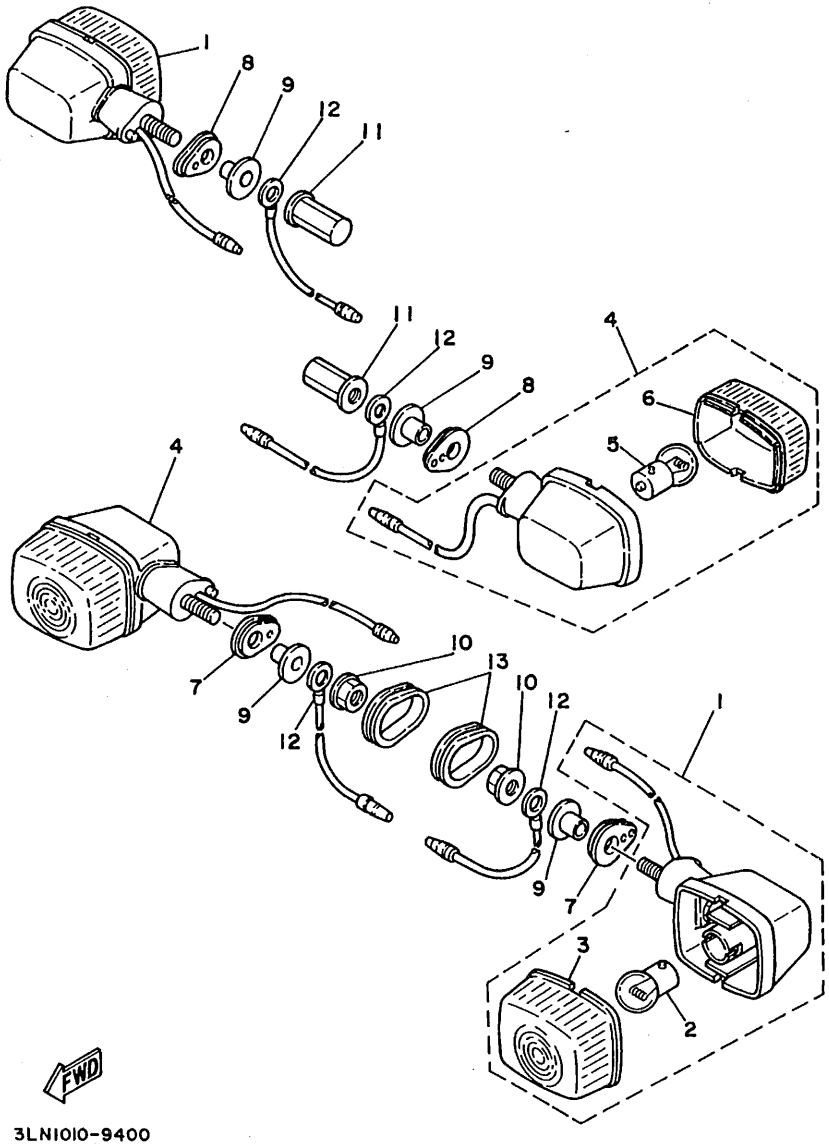

3LN1010-9400

FIG. 41 フラツシヤライト 1 (3LN1)

見出番号	部品番号 部品名	バーコード	個数 3LN1	3LN3	3LN5	3LN6	3LN7				適用号機 初号機～～終号機	摘要	作業コード	整備時間
1	3LN-83310-00 フロントフラツシヤライト アセンブリ 1		2										8301	0.2
2	851-84744-00 .バルブ (12V-10W)		1											
3	3L5-83312-00 .レンズ,フラツシヤ		1											
4	3LN-83320-00 フロントフラツシヤライト アセンブリ 2		2										8321	0.2
5	851-84744-00 .バルブ (12V-10W)		1											
6	3L6-83312-00 .レンズ,フラツシヤ		1											
7	3HM-83321-00 ダンパ,フラツシヤ 1		2											
8	3LN-83321-00 ダンパ,フラツシヤ 1		2											
9	90387-085W0 カラ-		4											
10	95706-08500 ナット,フランジ		2											
11	90176-08060 ナット,クラウン		2											
12	1H2-83346-00 コ-ド		4											
13	3MA-83321-00 ダンパ,フラツシヤ 1		2											

4

FIG. 42 フラッシャライト 2 (3LN3,5,6,7)

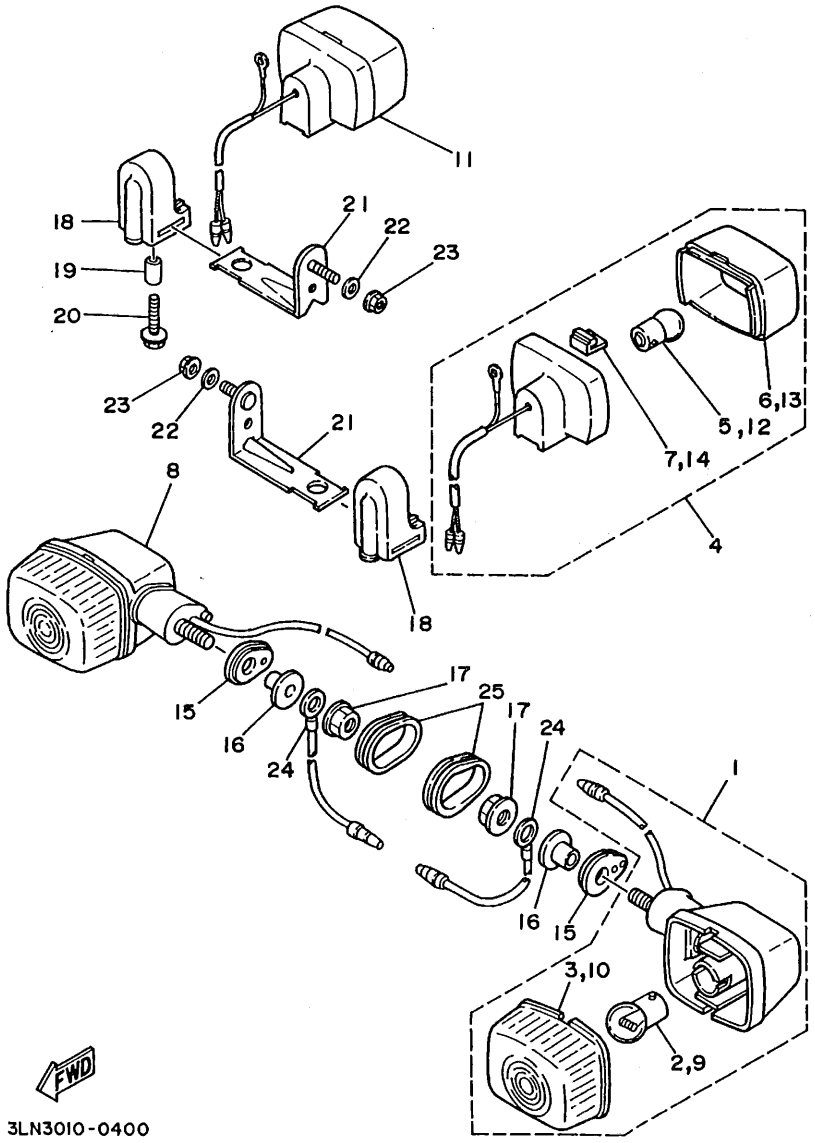

FIG. 42 フラツシヤライト 2 (3LN3,5,6,7)

見出番号	部品番号 部品名	バーコード	個数 3LN1	3LN3	3LN5	3LN6	3LN7				適用号機 初号機～～終号機	摘要	作業コード	整備時間
1	3LN-83310-00 フロントフラツシヤライト アセンブリ 1			1	1	1	1						8301	0.2
2	851-84744-00 .バルブ (12V-10W)			1	1	1	1							
3	3L5-83312-00 .レンズ,フラツシヤ			1	1	1	1							
4	1KH-83340-00 リヤフラツシヤライト アセンブリ 2			1	1								8321	0.2
	3RW-83340-00 リヤフラツシヤライト アセンブリ 2					1	1							
5	851-84744-00 .バルブ (12V-10W)			1	1	1	1							
6	2T4-83312-00 .レンズ,フラツシヤ			1	1	1	1							
7	1KH-83345-00 .プラグ,ブラインド			1	1	1	1							
8	3LN-83320-00 フロントフラツシヤライト アセンブリ 2			1	1									
	3LN-83310-00 フロントフラツシヤライト アセンブリ 1					1	1							
9	851-84744-00 .バルブ (12V-10W)			1	1	1	1							
10	3L5-83312-00 .レンズ,フラツシヤ			1	1	1	1							
11	1KH-83320-00 リヤフラツシヤライト アセンブリ 2			1	1	1	1							
12	851-84744-00 .バルブ (12V-10W)			1	1	1	1							
13	2T4-83312-00 .レンズ,フラツシヤ			1	1	1	1							
14	1KH-83345-00 .プラグ,ブラインド			1	1	1	1							
15	3HM-83321-00 ダンパ,フラツシヤ 1			2	2	2	2							

4

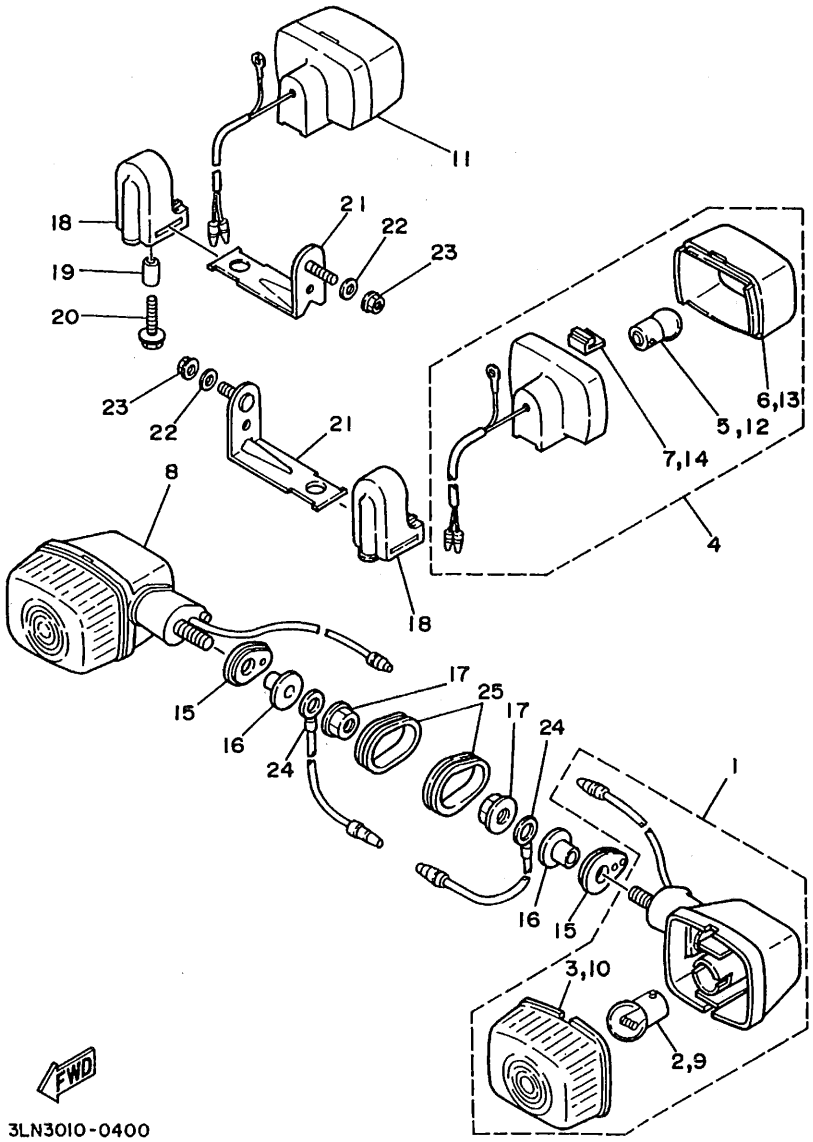
11
18
21
22
23
19
20
23
22
21
8
6,13
5,12
7,14
4
18
17
25
15
17
24
16
24
1
16
15
3,10
2,9
FWD
3LN3010-0400

FIG. 42 フラツシヤライト 2 (3LN3,5,6,7)

見出番号	部品番号 / 部品名	バーコード	個数 3LN1	3LN3	3LN5	3LN6	3LN7				適用号機 初号機～～終号機	摘要	作業コード	整備時間
16	90387-085W0 カラー			2	2	2	2							
17	95706-08500 ナツト,フランジ			2	2	2	2							
18	1KH-83321-00 ダンパ,フラツシヤ 1			2	2	2	2							
19	90387-05285 カラー			2	2	2	2							
20	90159-05011 スクリユ,ウイズワツシヤ			2	2	2	2							
21	3MA-83368-00 ステー,フラツシヤ 1			2	2	2	2							
22	90201-06057 ワツシヤ,プレート			2	2	2	2							
23	95701-06500 ナツト,フランジ			2	2	2	2							
24	1H2-83346-00 コード			2	2	2	2							
25	3MA-83321-00 ダンパ,フラツシヤ 1			2	2									
	9MA-83321-01 ダンパ,フラツシヤ 1					2	2							

4

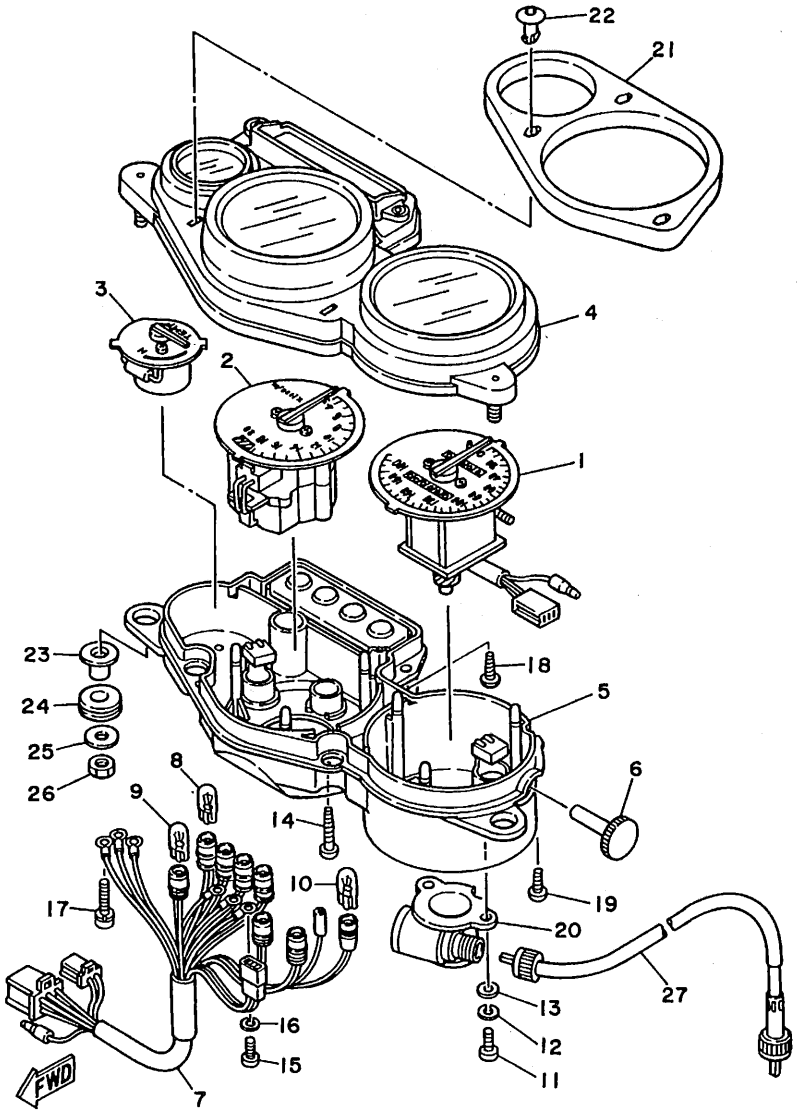

3LN1010-9410

FIG. 43 メータ

見出番号	部品番号 部品名	バーコード	個数 3LN1	3LN3	3LN5	3LN6	3LN7				適用号機 初号機～～終号機	摘要	作業コード	整備時間
1	3MA-83570-00 スピードメータアセンブリ		1	1	1								8101	0.6
	3TJ-83570-00 スピードメータアセンブリ					1	1							
2	3LN-83540-00 タコメータアセンブリ		1	1	1								8111	0.6
	3LN-83540-20 タコメータアセンブリ					1	1							
3	3GM-83590-00 ウオータテンパラチヤアセンブリ		1	1	1	1	1						8113	0.6
4	3GM-83559-00 カバー,メータ		1	1	1	1	1						8122	0.6
5	3MA-8353H-00 ケース,インナ		1	1	1	1	1							
6	2GH-83578-00 ノブ,トリップメータ		1	1	1	1	1							
7	3LN-83509-00 ソケットコードアセンブリ		1	1	1	1	1						8125	0.6
8	4G1-84744-00 バルブ (12V-3.4W)		4	4	4	4	4							
9	3GM-83517-00 バルブ (12V-1.7W)		3	3	3	3	3							
10	2GV-83517-00 バルブ (12V-1.7W)		1	1	1	1	1							
11	98580-04010 スクリュ,パンヘッド		4	4	4	4	4							
12	92902-04100 ワッシャ,スプリング		4	4	4	4	4							
13	92901-04600 ワッシャ,プレート		4	4	4	4	4							
14	90167-04057 スクリュ,タッピング		2	2	2	2	2							
15	98501-03010 スクリュ,パンヘッド		3											

4

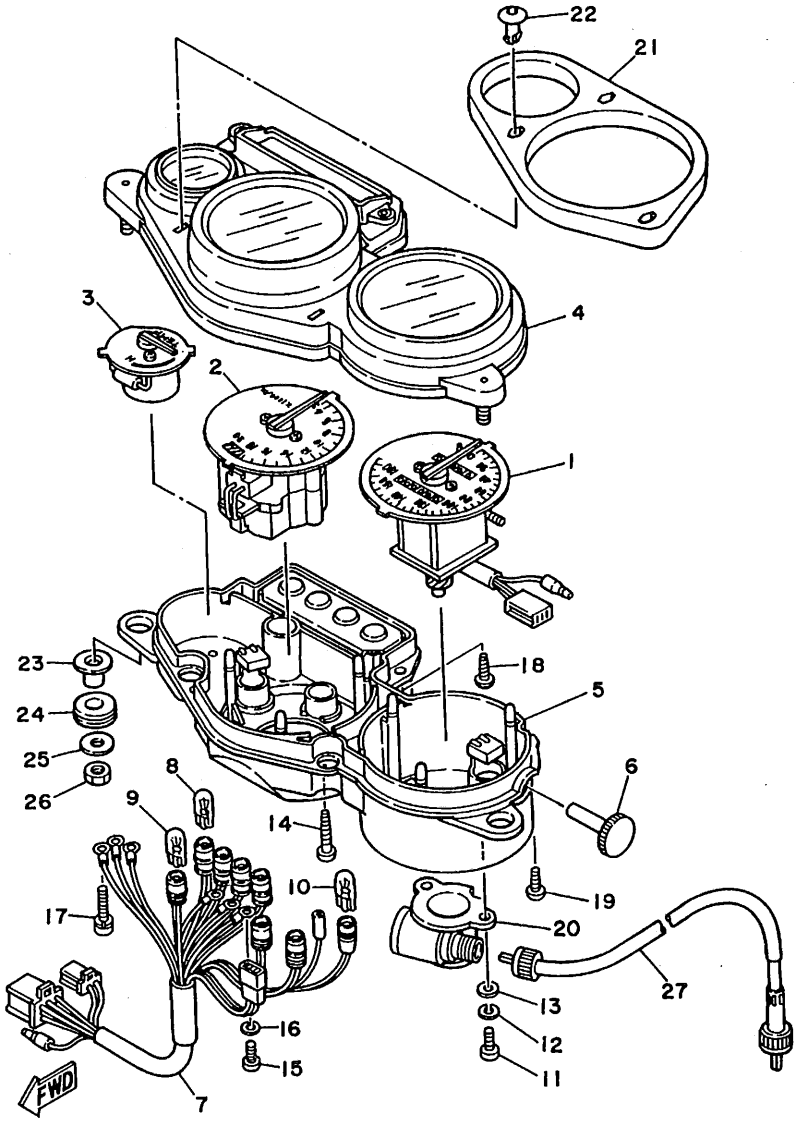

3LN1010-9410

FIG. 43 メータ

見出番号	部品番号 部品名	バーコード	個数 3LN1	3LN3	3LN5	3LN6	3LN7				適用号機 初号機～～終号機	摘要	作業コード	整備時間
15	98580-03010 スクリユ,パンヘツド			3	3	3	3							
16	92990-03100 ワツシヤ,スプリング		3	3	3	3	3							
17	90159-03102 スクリユ,ウイズワツシヤ		3	3	3	3	3							
18	90164-04008 スクリユ,タツピング		4	4	4	4	4							
19	90167-03058 スクリユ,タツピング		1	1	1	1	1							
20	3GM-83520-00 ソケツトコ-ドアセンブリ		1	1	1	1	1							
21	3GM-83513-00 ダンパ		1	1	1	1	1							
22	3GM-83525-00 クリツプ		3	3	3	3	3							
23	90387-07391 カラ-		2	2	2	2	2							
24	90480-14229 グロメツト		2	2	2	2	2							
25	90201-06059 ワツシヤ,プレート		2	2	2	2	2							
26	95316-06600 ナツト		2	2	2	2	2							
27	1RH-83550-00 スピードメータケーブル アセンブリ		1										8131	0.4
	3ET-83550-00 スピードメータケーブル アセンブリ			1	1									
	3ET-83550-01 スピードメータケーブル アセンブリ					1	1							

4

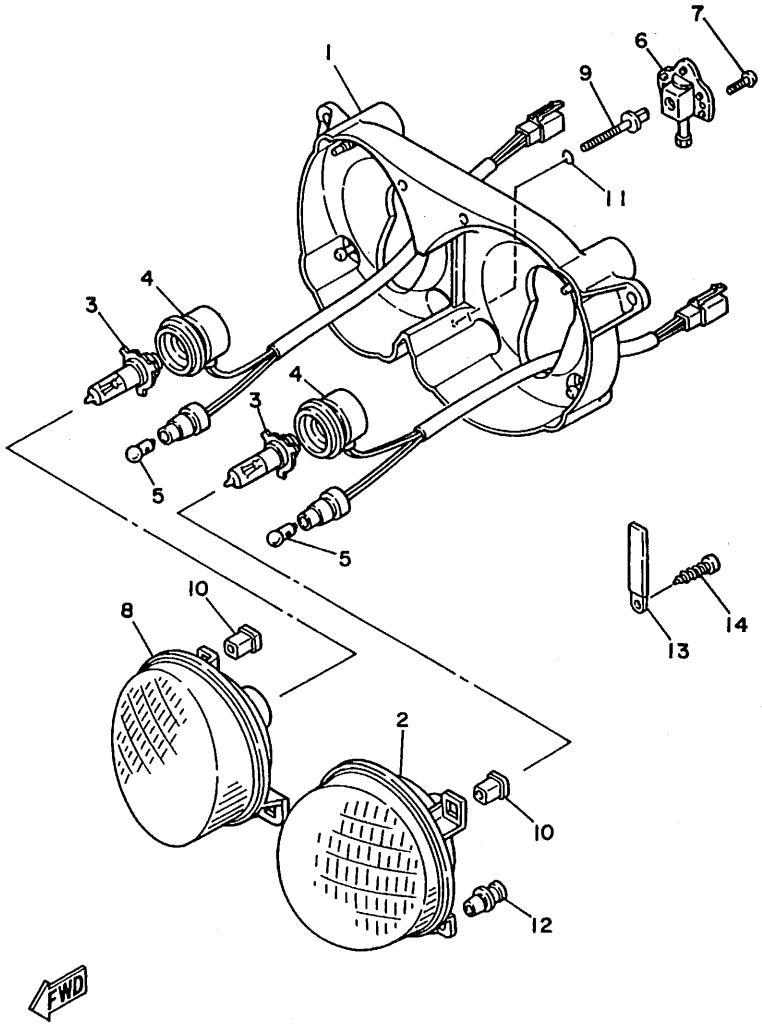

3LN1010-9420

FIG. 44 ヘッドライト 1 (3LN1)

見出番号	部品番号 部品名	バーコード	個数 3LN1	3LN3	3LN5	3LN6	3LN7				適用号機 初号機～～終号機	摘要	作業コード	整備時間
1	3LN-84330-00 ボディアセンブリ		1										8001	0.5
2	3LN-84320-00 レンズアセンブリ		1										8021	0.5
3	3FW-84314-00 バルブ,ヘッドライト		2											
4	3LN-84312-00 ソケット		2											
5	123-83516-21 バルブ (12V-3.4W)		2										8026	0.2
6	46X-8430M-00 ギアユニットアセンブリ		2											
7	97706-40616 スクリュ,タッピング		4											
8	3LN-8432A-00 レンズアセンブリ		1										8021	0.5
9	2AX-84331-00 スクリュ,リムアジャステイング		2											
10	51L-84334-00 ナット,アジャステイング		4											
11	93210-06632 O-リング		2											
12	3AJ-8431U-00 ホルダ		2											
13	90461-06087 クランプ		1											
14	97706-40510 スクリュ,タッピング		1											

4

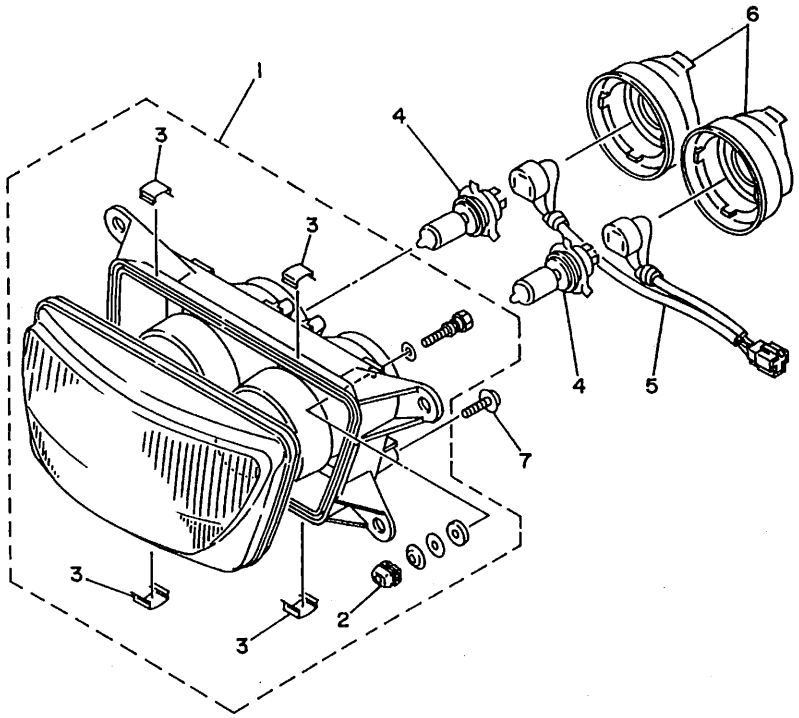

3LN6010-3420

FIG. 45 ヘッドライト 2 (3LN3,5,6,7)

見出番号	部品番号 部品名	バーコード	個数 3LN1	3LN3	3LN5	3LN6	3LN7				適用号機 初号機～～終号機	摘要	作業コード	整備時間
1	3TJ-84310-00 ヘッドライトユニットアセンブリ			1	1	1	1						8021	0.6
2	3TJ-84334-00 .ナット、アジャステイング			4	4	4	4							
3	3MA-8413H-00 .プレート,スプリング			4	4	4	4							
4	3TJ-84314-00 バルブ,ヘッドライト (12V-55/40W)			2	2	2	2						8021	0.6
5	3TJ-84112-00 ソケット			2	2	2	2							
6	3TJ-84397-00 カバー,ソケット			2	2	2	2							
7	3TJ-84526-00 スクリュ			1	1	1	1							

4

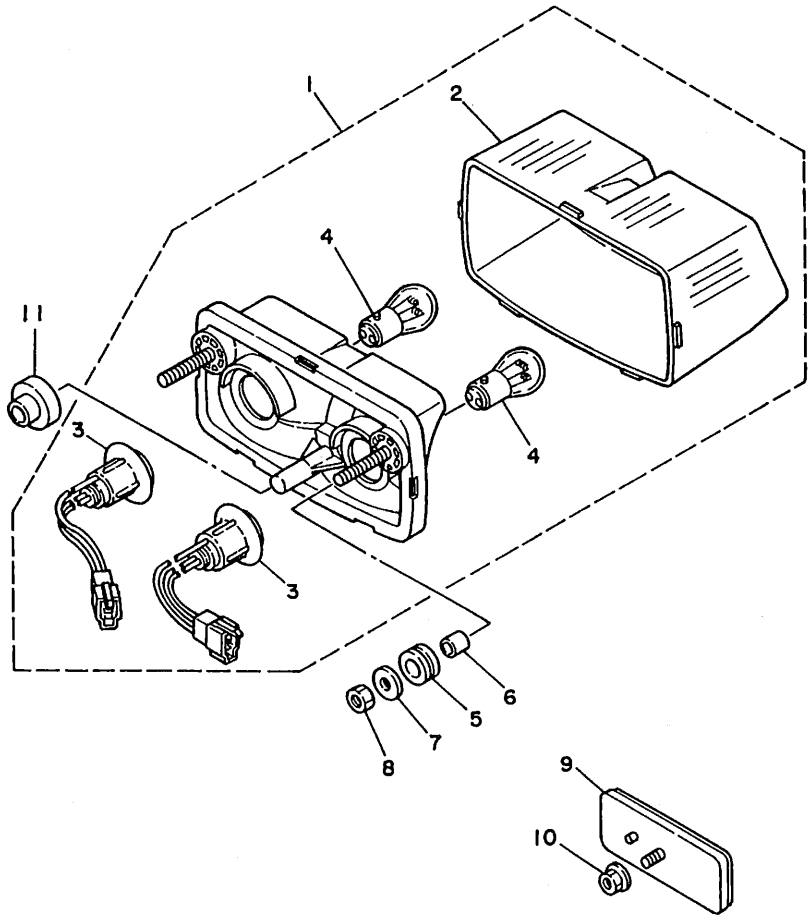

3LN1010-9430

FIG. 46 テールライト 1 (3LN1)

見出番号	部品番号 / 部品名	バーコード	個数 3LN1	3LN3	3LN5	3LN6	3LN7				適用号機 初号機～～終号機	摘要	作業コード	整備時間
1	3GM-84710-00 テ-ルライトユニットアセンブリ		1										8201	0.3
2	3LK-84733-00 .レンズ,テールライト		1										8202	0.1
3	3LK-8473A-00 .コ-ドアセンブリ		1											
4	137-84714-61 .バルブ (12V-21/5W)		2											
5	90480-18276 グロメット		2											
6	90387-060A7 カラ-		2											
7	90201-063J2 ワッシヤ,プレート		2											
8	95303-06600 ナット		2											
9	3Y6-85130-01 リヤリフレクタアセンブリ		1											
10	95701-05500 ナット,フランジ		1											
11	90480-15259 グロメット		1											

4

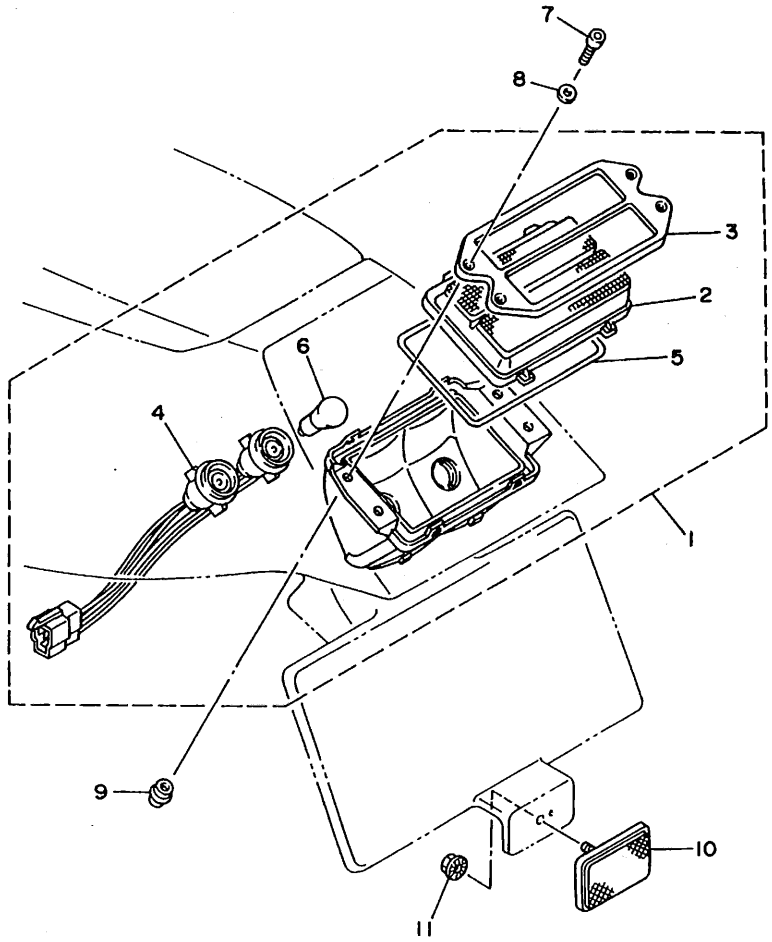

3LN7010-4470

FIG. 47 テールライト 2 (3LN3,5,6,7)

見出番号	部品番号 部品名	バーコード	個数 3LN1	3LN3	3LN5	3LN6	3LN7				適用号機 初号機～～終号機	摘要	作業コード	整備時間
1	3TJ-84710-00 テールライトユニットアセンブリ			1	1	1	1						8201	0.3
2	3TJ-84721-00 .レンズ,テールライト			1	1	1	1						8202	0.1
3	3TJ-84716-00 .カバー,テールライト			1	1	1	1							
4	3TJ-84735-00 .コードアセンブリ			1	1	1	1							
5	3TJ-84723-00 .ガスケット,テールレンズ			1	1	1	1							
6	31L-84714-00 .バルブ (12V-21/5W)			2	2	2	2							
7	90110-05112 ボルト,ヘキサゴンソケットヘッド			4	4	4	4							
8	92906-05600 ワッシャ,プレート			4	4	4	4							
9	90179-05523 ナット			4	4	4	4							
10	3Y6-85130-01 リヤリフレクタアセンブリ			1	1									
	3Y6-85130-02 リヤリフレクタアセンブリ					1	1							
11	95601-05200 ナット,セルフロッキング			1	1	1	1							

4

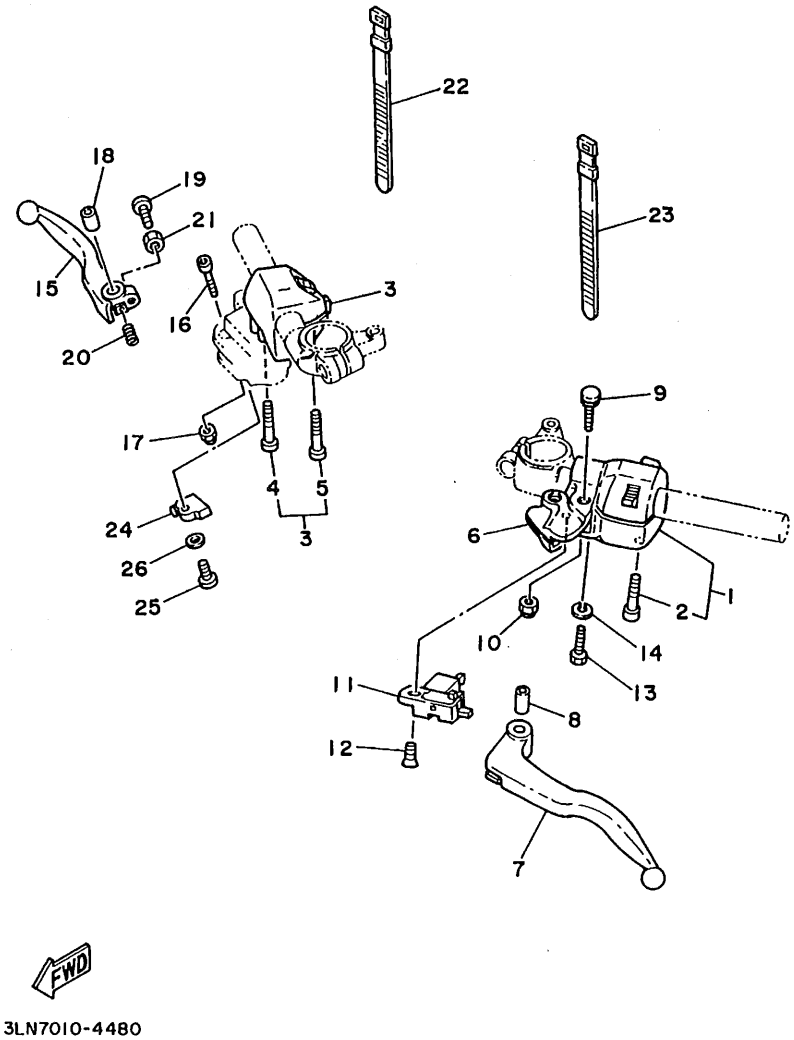
22
23
18
19
21
15
16
3
20
9
17
4
5
3
24
26
25
6
2
1
10
14
13
11
8
12
7
FWD
3LN7010-4480

FIG. 48 ハンドルスイッチ・レバー 1 (3LN1)

見出番号	部品番号 / 部品名	バーコード	個数 3LN1	3LN3	3LN5	3LN6	3LN7				適用号機 初号機～～終号機	摘要	作業コード	整備時間
1	3LN-83972-00 スイッチ,ハンドル 4		1										7221	0.5
2	98506-05035 .スクリュ,パンヘッド		2											
3	3EN-83973-00 スイッチ,ハンドル 3		1										7222	0.5
4	98506-05040 .スクリュ,パンヘッド		1											
5	98506-05045 .スクリュ,パンヘッド		1											
6	29L-82911-01 ホルダ,レバー 1		1										7211	0.3
7	3LN-83912-00 レバー 1		1										7213	0.1
8	31A-83913-00 カラ-,レバー 1		1											
9	31A-83945-00 ボルト,レバー		1											
10	95616-06100 ナット,U		1											
11	1HX-82917-00 スイッチ		1										8561	0.1
12	98702-03008 スクリュ,フラットヘッド		1											
13	97001-06025 ボルト		1											
14	92906-06100 ワッシャ,スプリング		1											
15	1FK-83922-00 レバー 2		1										7213	0.1
16	90110-06074 ボルト,ヘキサゴンソケットヘッド		1											
17	95616-06100 ナット,U		1											

4

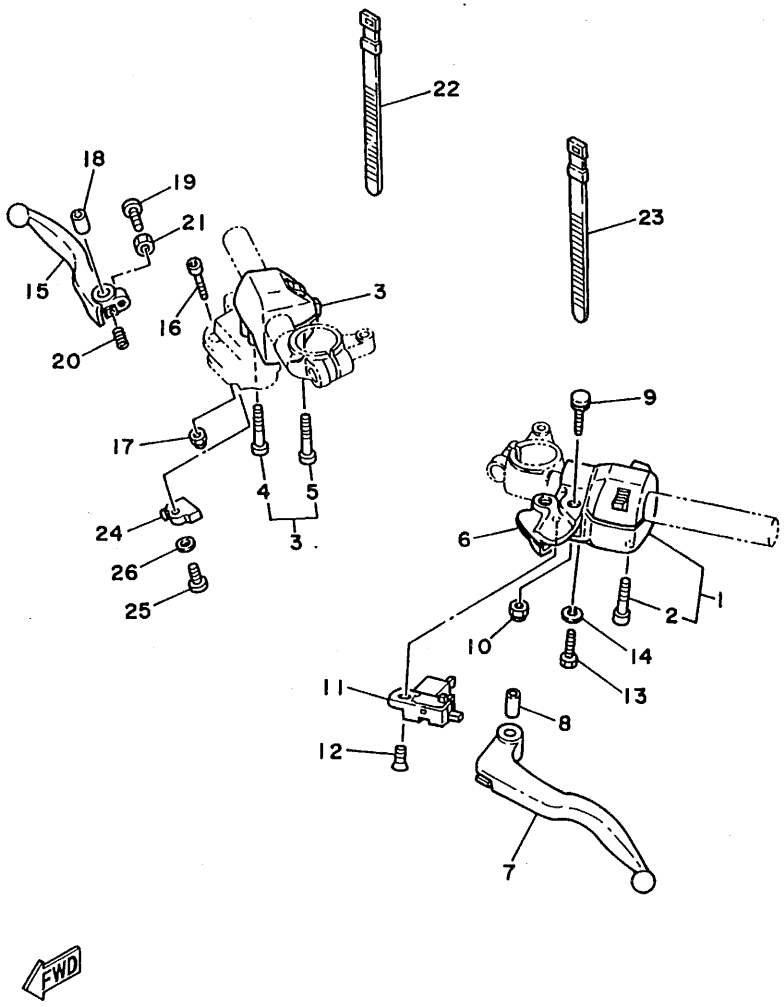

3LN7010-4480

FIG. 48 ハンドルスイッチ・レバー 1 (3LN1)

見出番号	部品番号 部品名	バーコード	個数 3LN1	3LN3	3LN5	3LN6	3LN7				適用号機 初号機～～終号機	摘要	作業コード	整備時間
18	36Y-83913-00 カラ-,レバー 1		1											
19	90149-06289 スクリュ		1											
20	90501-10312 スプリング,コンプレッション		1											
21	90170-06010 ナット		1											
22	437-83936-00 バンド,スイッチコード		1											
23	437-83936-10 バンド,スイッチコード		2											
24	36Y-83980-01 フロントストップスイッチ アセンブリ		1										8553	0.1
25	98506-04018 スクリュ,パンヘッド		1											
26	92906-04600 ワッシヤ,プレート		1											

4

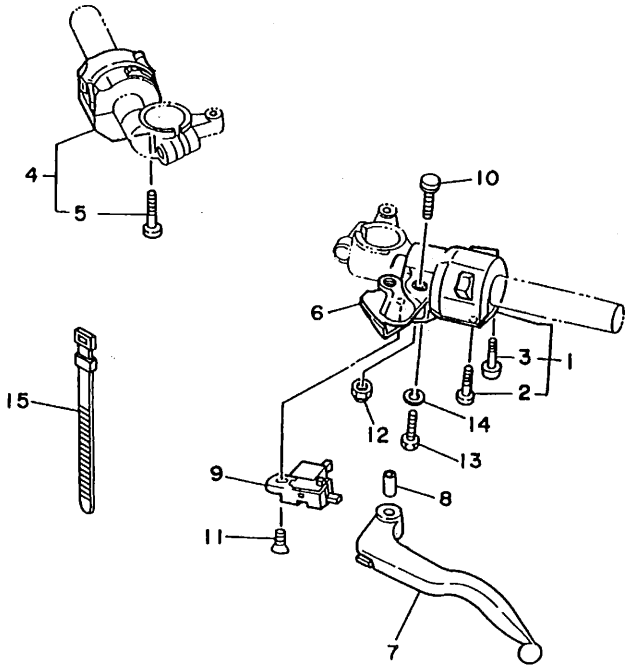

3LN7010-4490

FIG. 49 ハンドルスイッチ・レバー 2 (3LN3,5,6,7)

見出番号	部品番号 / 部品名	バーコード	個数 3LN1	3LN3	3LN5	3LN6	3LN7				適用号機 初号機～～終号機	摘要	作業コード	整備時間
1	3LN-83969-50 スイッチ,ハンドル 5			1									7221	0.5
	3LN-83969-60 スイッチ、ハンドル 5				1									
	3LN-83969-70 スイッチ,ハンドル 5					1	1							
2	98506-05030 .スクリユ,パンヘッド			1	1	1	1							
3	98506-05040 .スクリユ,パンヘッド			1	1	1	1							
4	3LN-83975-50 スイッチ,ハンドル 2			1	1								7222	0.5
	3LN-83975-60 スイッチ,ハンドル 2					1	1							
5	98506-05022 .スクリユ,パンヘッド			2	2									
	90157-05057 .スクリユ,パンヘッド					2	2							
6	29L-82911-01 ホルダ,レバー 1			1	1	1	1						7211	0.3
7	3HE-83912-00 レバー 1			1	1	1	1						7213	0.1
8	31A-83913-00 カラー,レバー 1			1	1	1	1							
9	31A-82917-00 スイッチ			1	1	1	1						8561	0.1
10	31A-83945-00 ボルト,レバー			1	1	1	1							
11	98702-03008 スクリユ,フラットヘッド			1	1	1	1							
12	95616-06100 ナット,U			1	1	1	1							
13	97011-06025 ボルト			1	1	1	1							

4

FIG. 49 ハンドルスイッチ・レバー 2 (3LN3,5,6,7)

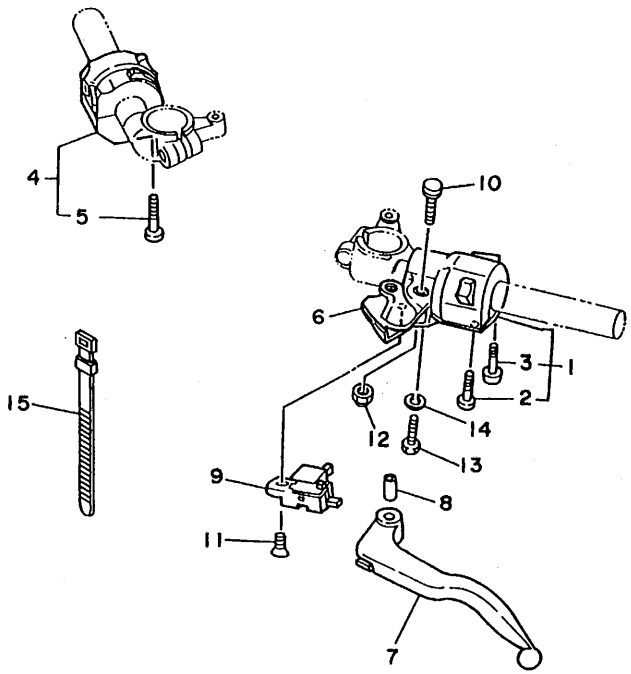

3LN7010-4490

FIG. 49 ハンドルスイッチ・レバー 2 (3LN3,5,6,7)

見出番号	部品番号 部品名	バーコード	個数 3LN1	3LN3	3LN5	3LN6	3LN7				適用号機 初号機～～終号機	摘要	作業コード	整備時間
14	92906-06100 ワツシヤ,スプリング			1	1	1	1							
15	437-83936-11 バンド,スイツチコード			3	3	3	3							

4

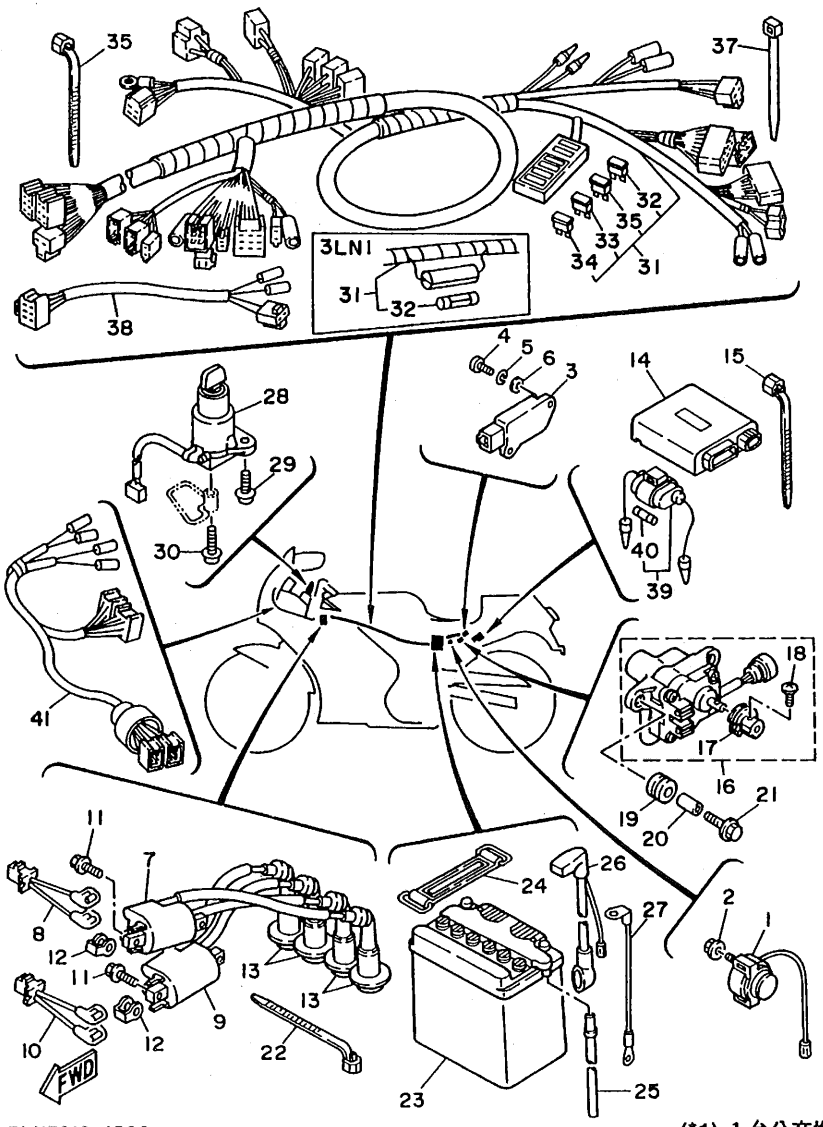

3LN7010-4500

(*1) 1 台分交換時は8652-0.6H

FIG. 50 エレクトリカル 1

見出番号	部品番号 部品名	バーコード	個数 3LN1	3LN3	3LN5	3LN9	3LN7				適用号機 初号機～～終号機	摘要	作業コード	整備時間
1	36Y-81940-00 スタ-タリレーアセンブリ		1	1	1	1	1						8558	0.1
2	95701-06500 ナツト,フランジ		2	2	2	2	2							
3	47X-81960-A1 レクチフアイヤアンド レギユレータアセンブリ		1	1	1								8526	0.5
	47X-81960-A2 レクチフアイヤアンド レギユレータアセンブリ					1	1							
4	98502-06016 スクリユ,パンヘツド		2	2	2	2	2							
5	92995-06100 ワツシヤ		2	2	2	2	2							
6	92990-06600 ワツシヤ,プレート		2	2	2	2	2							
7	3LN-82310-00 イグニツシヨンコイルアセンブリ		1	1	1	1	1						(*1) 8651	0.6
8	3LN-82318-00 ワイヤ,サブリード		1	1	1	1	1							
9	3LN-82320-00 イグニツシヨンコイルアセンブリ		1	1	1	1	1						(*1) 8651	0.6
10	3LN-82319-00 ワイヤ,サブリード		1	1	1	1	1							
11	97080-06020 ボルト		4	4	4	4	4							
12	3LN-82317-00 ダンパ,イグニツシヨンコイル		4	4	4	4	4							
13	1HX-82370-01 プラグキヤツプアセンブリ		4	4	4	4	4						8658	0.2
14	3LN-82305-00 イグナイタユニツトアセンブリ		1										8423	0.1
	3LN-82305-50 イグナイタユニツトアセンブリ			1	1									
	3LN-82305-60 イグナイタユニツトアセンブリ					1	1							

4

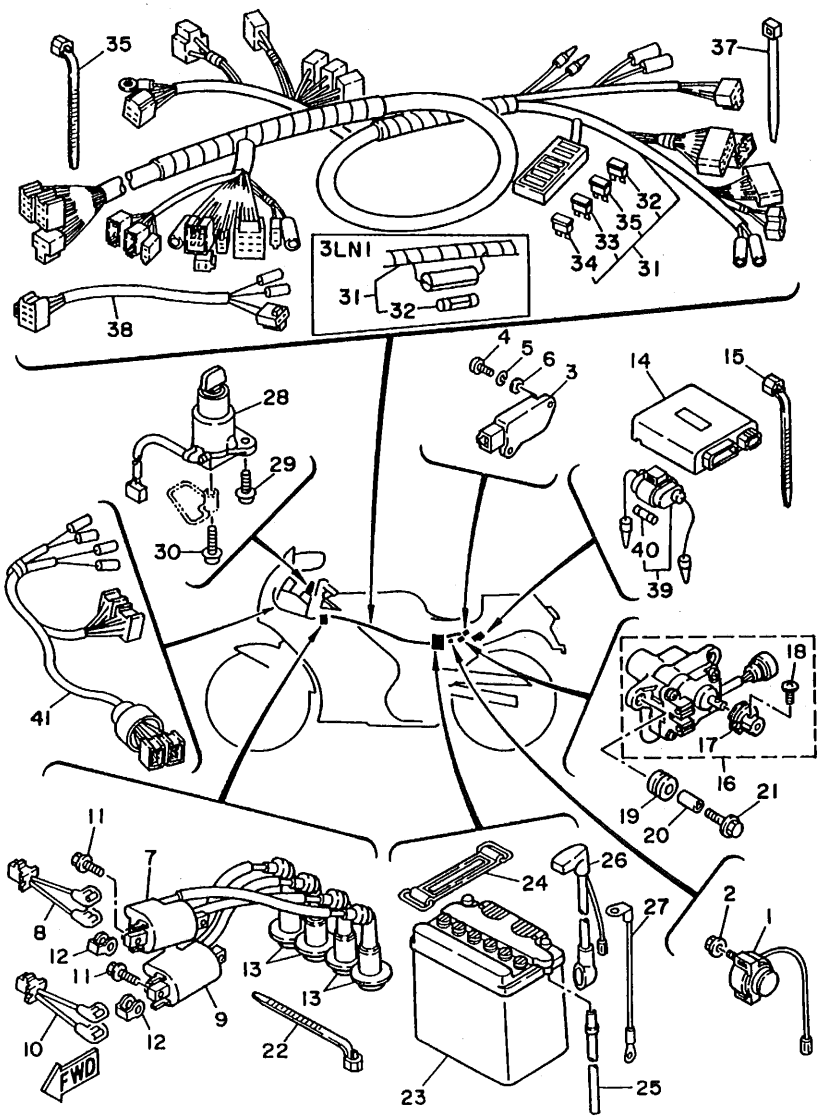

3LN7010-4500

FIG. 50 エレクトリカル 1

見出番号	部品番号 部品名	バーコード	個数 3LN1	3LN3	3LN5	3LN6	3LN7				適用号機 初号機～～終号機	摘要	作業コード	整備時間
15	90464-13073 クランプ		1	1	1	1	1							
16	3HW-85850-01 ギヤ-ドモーターコンプリート		1										8671	0.3
	3LN-85820-00 サーボモータアセンブリ			1	1	1	1							
17	1FK-85821-00 .プ-リ-,ドライブ		1	1	1	1	1							
18	90149-05245 .スクリュ		1	1	1	1	1							
19	90480-14412 グロメット		2	2	2	2	2							
20	90387-065V1 カラ-		2	2	2	2	2							
21	91001-06030 ボルト,フランジ		2	2	2	2	2							
22	90464-13073 クランプ		1	1	1	1	1							
23	90890-85864 バッテリ (G.S GM10-3A-2)		1	1	1	1	1					GS		
24	1E6-82131-00 バンド,バッテリ		1	1	1	1	1							
25	90445-08719 ホ-ス		1	1	1	1	1							
26	1HX-82115-00 ワイヤ,プラスリード		1	1	1	1	1						8505	0.1
27	51Y-82116-00 ワイヤ,マイナスリード		1	1	1								8507	0.5
	3WP-82116-00 ワイヤ,マイナスリード					1	1							
28	3LN-82501-00 メインスイッチステアリングロック		1										8551	0.6
	3LN-82501-50 メインスイッチステアリングロック			1	1	1								
	3LN-82501-51 メインスイッチステアリングロック						1							

4

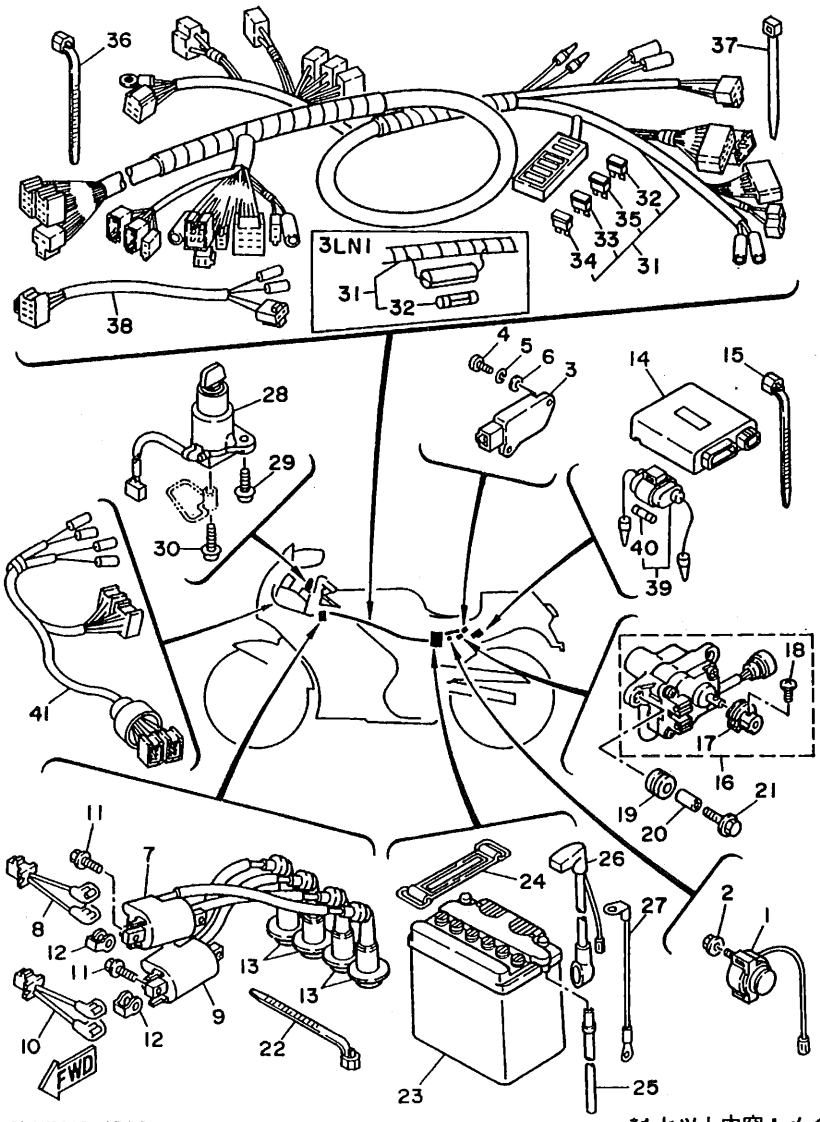

3LN7010-4500

*1 セット内容：メインスイッチ,フユエルタンクキャツプ,シートロツク

FIG. 50 エレクトリカル 1

見出番号	部品番号 部品名	バーコード	個数 3LN1	3LN3	3LN5	3LN6	3LN7				適用号機 初号機～～終号機	摘要	作業コード	整備時間
	3LN-82021-00 キーセット		1									AP *1	8811	0.9
	3LN-82026-50 キーセット			1	1	1						AP *1		
	3LN-82027-51 キーセット						1					AP *1		
29	90149-06228 スクリュ		1	1	1	1	1							
30	90149-06229 スクリュ		1	1	1	1	1							
31	3LN-82590-00 ワイヤハ-ネスアセンブリ		1										8501	1.0
	3LN-82590-50 ワイヤハーネスアセンブリ			1										
	3LN-82590-60 ワイヤハーネスアセンブリ				1									
	3LN-82590-70 ワイヤハ-ネスアセンブリ					1	1							
32	5G2-82151-00 .フユーズ (12V-5A)		1											
	1NL-82151-00 .フユーズ (5A-BL)			1	1	1	1							
33	36Y-82151-00 .フユーズ (15A-BL)			2	2	2	2						8659	0.1
34	1AE-82151-00 .フユーズ (30A-BL)			2	2	2	2							
35	2GH-82151-00 .フユーズ (20A-BL)			1	1	1	1							
36	90464-13073 クランプ		4	4	4	4	4							
37	90465-13169 クランプ		1											
38	3LN-82509-00 ワイヤ,サブリード		1											

4

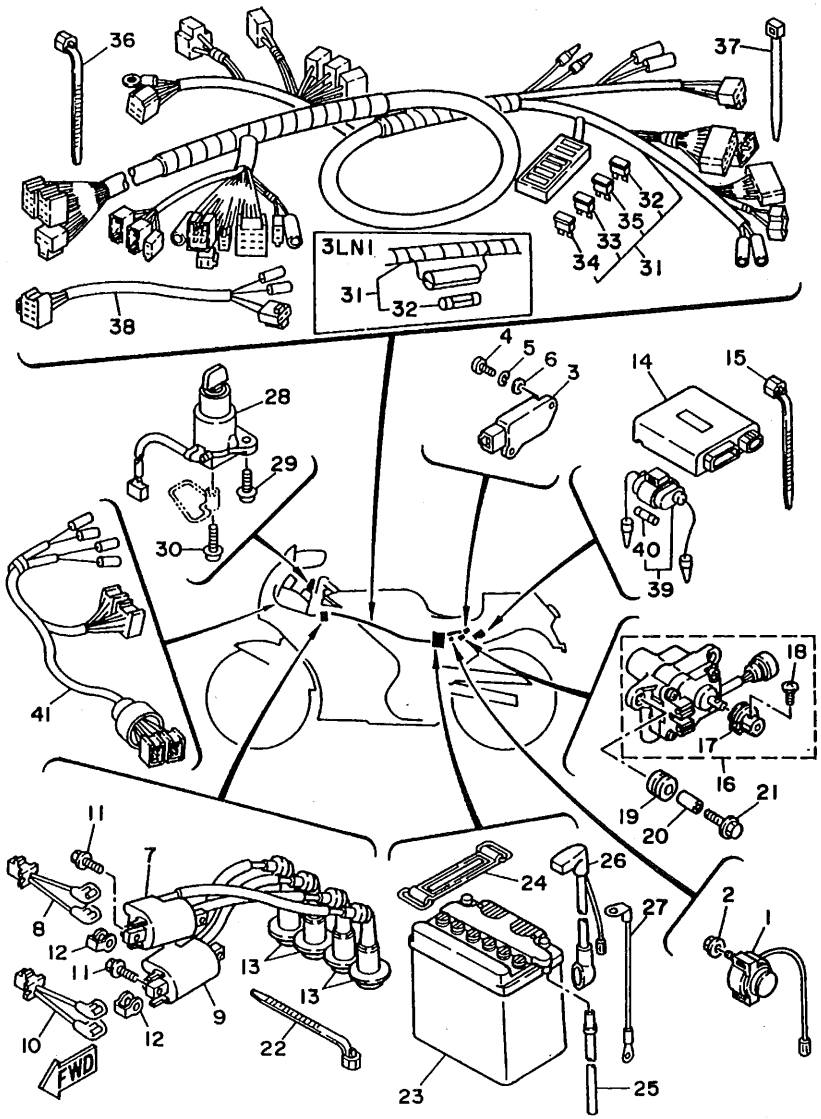

3LN7010-4500

FIG. 50 エレクトリカル 1

見出番号	部品番号 部品名	バーコード	個数 3LN1	3LN3	3LN5	3LN6	3LN7				適用号機 初号機～～終号機	摘要	作業コード	整備時間
39	2UJ-82150-00 フユ-ズホルダアセンブリ		1										8659	0.1
40	148-82151-00 .フユーズ (20A)		1											
41	3LN-84359-00 コード,ヘッドライト		1											
	3LN-84359-50 コード,ヘッドライト			1	1									
	3LN-84359-60 コード,ヘッドライト					1	1							

4

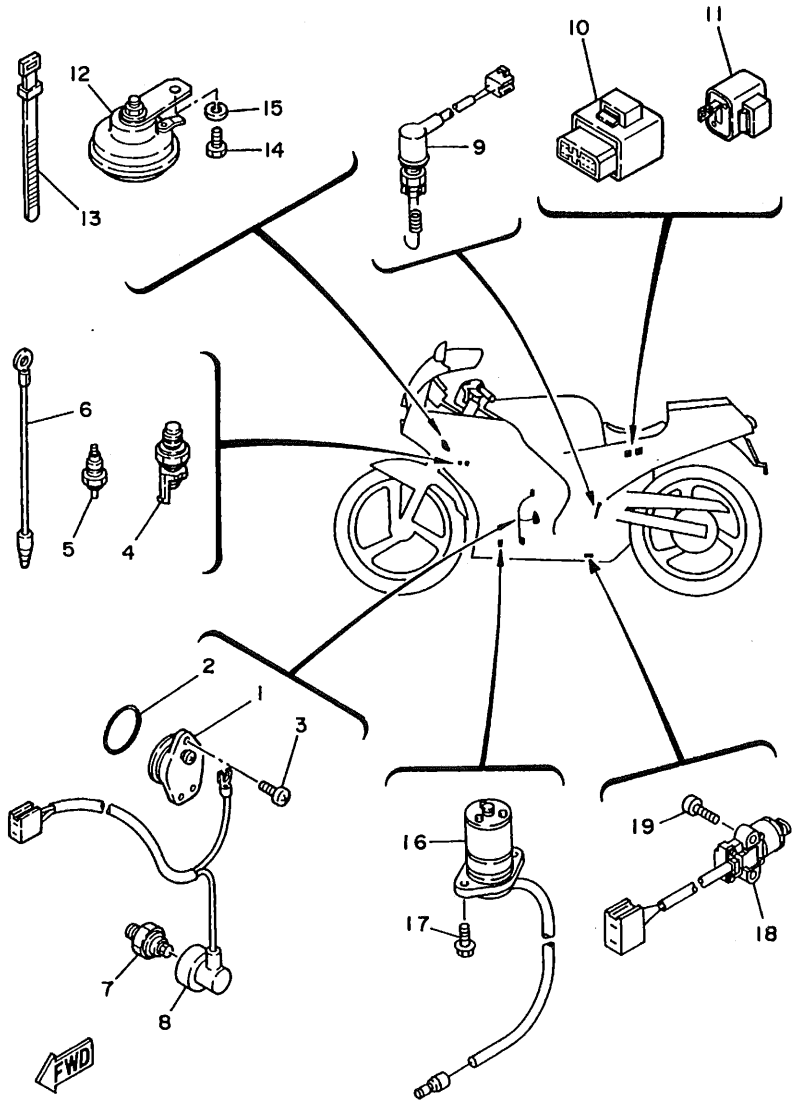

3LN7010-4510

FIG. 51 エレクトリカル 2

見出番号	部品番号 部品名	バーコード	個数 3LN1	3LN3	3LN5	3LN6	3LN7				適用号機 初号機～～終号機	摘要	作業コード	整備時間
1	1AE-82540-00 ニユ-トラルスイツチアセンブリ		1	1	1	1	1						8554	0.4
2	93210-29196 O-リング		1	1	1	1	1							
3	98502-06016 スクリユ,パンヘッド		2	2	2	2	2							
4	2EL-82560-00 サ-モスイツチアセンブリ		1	1	1								8564	0.5
	3LN-82560-00 サ-モスイツチアセンブリ					1	1							
5	11H-83591-00 サ-モ ユニツト		1	1	1	1	1						8565	0.5
6	2AL-82519-10 ワイヤ,ア-スリード		1	1	1	1	1							
7	3TJ-82504-00 オイルプレツシヤスイツチアセンブリ			1	1	1	1						8555	0.5
8	1FK-82541-00 ワイヤ,リード		1											
	3LN-82541-00 ワイヤ,リード			1	1	1	1							
9	3LN-82530-00 ストツプスイツチアセンブリ		1	1	1								8552	0.4
	3LN-82530-01 ストツプスイツチアセンブリ					1	1							
10	3LN-81950-00 リレ-アセンブリ		1										8704	0.1
	3EN-81950-00 リレーアセンブリ			1	1	1	1							
11	35R-83350-20 フラツシヤリレーアセンブリ		1	1									8611	0.1
	3XV-83350-10 フラツシヤリレーアセンブリ				1	1	1							
12	3LN-83371-00 ホ-ン		1										8621	0.1

4

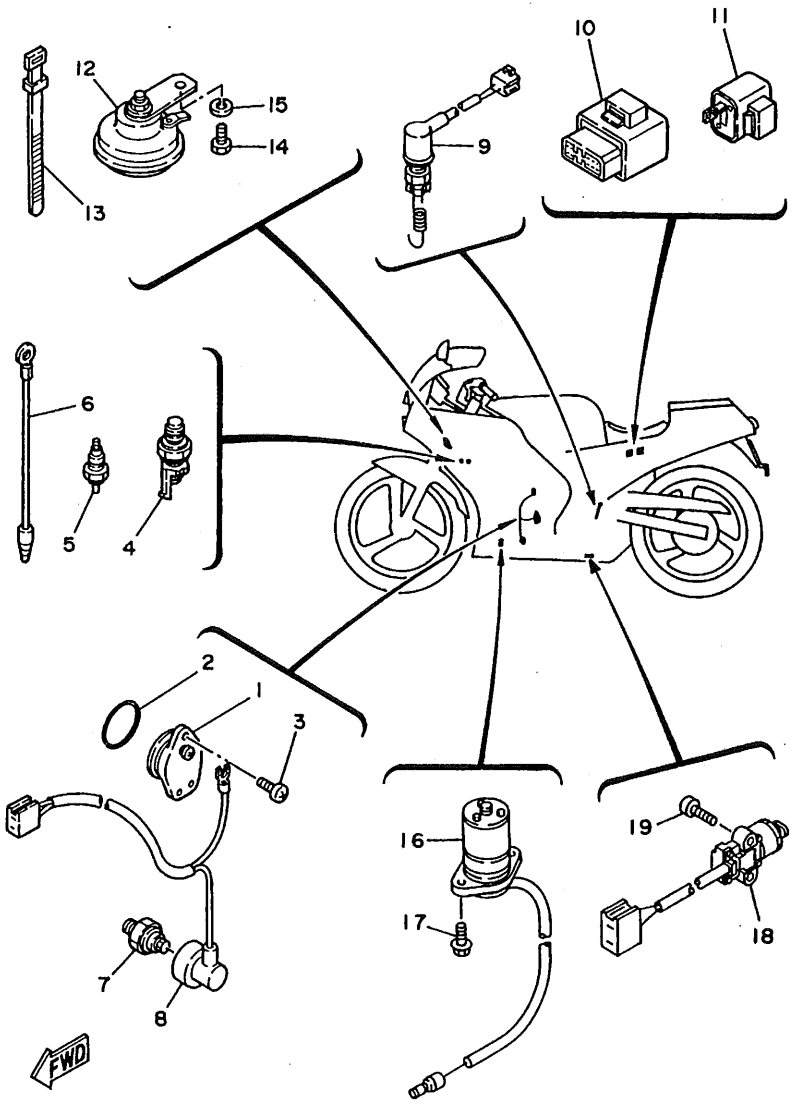

3LN7010-4510

FIG. 51 エレクトリカル 2

見出番号	部品番号 / 部品名	バーコード	個数 3LN1	3LN3	3LN5	3LN6	3LN7				適用号機 初号機～～終号機	摘要	作業コード	整備時間
12	2XF-83371-00 ホーン			1	1	1	1							
13	437-83936-01 バンド,スイッチコード		1	4	4	2	2							
14	97026-06010 ボルト		1	1	1	1	1							
15	92906-06100 ワッシヤ,スプリング		1	1	1	1	1							
16	3LN-85720-00 オイルベルゲージアセンブリ		1										8555	0.5
17	95023-06016 ボルト,フランジ		2											
18	5H0-82566-00 スイッチ,サイドスタンド		1										8562	0.4
	3MB-82566-00 スイッチ,サイドスタンド			1	1									
	3LD-82566-00 スイッチ,サイドスタンド					1	1							
19	90152-05016 スクリユ,カウンタサンク		2											
	90157-05079 スクリユ,パンヘッド			2	2	2	2							

4

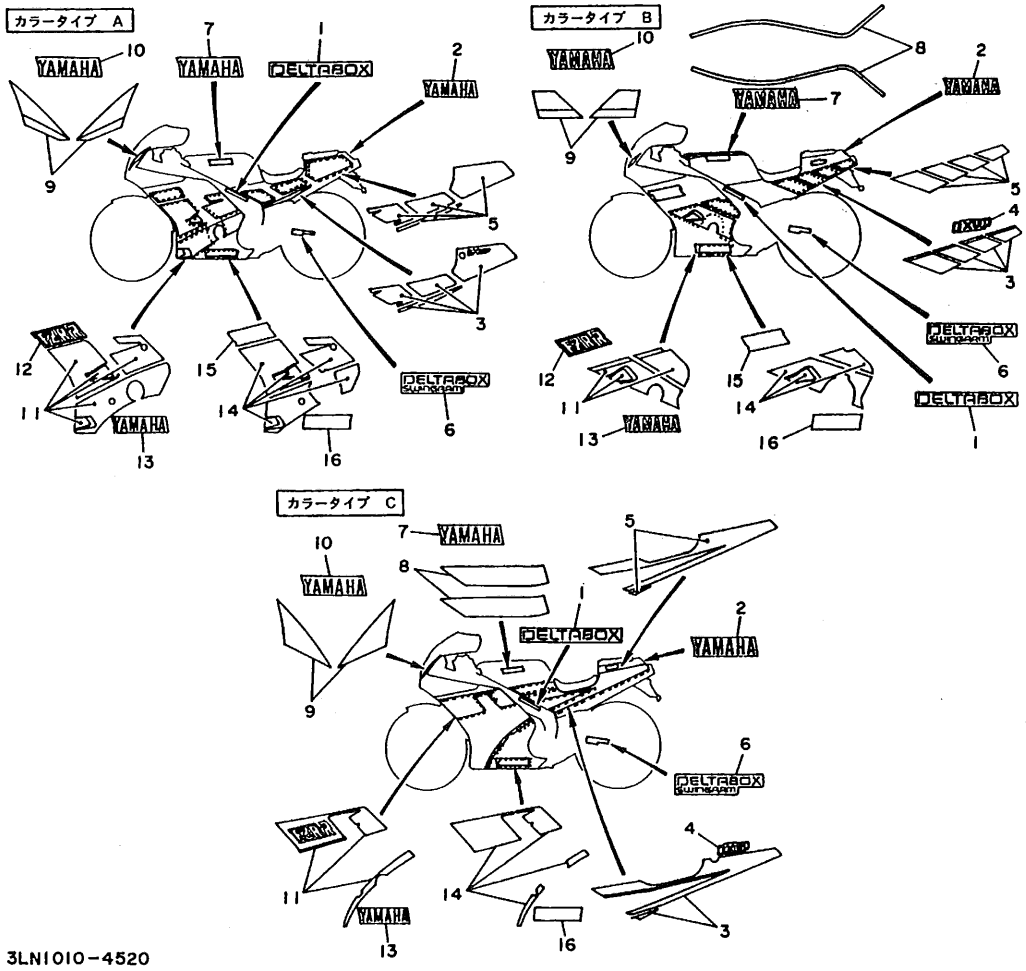

カラータイプ	基本色コード	名　　称
A	00GE	シルキーホワイト（レッド）
B	00MW	ブルーイッシュブラック
C	00GE	シルキーホワイト（ブルー）

FIG. 52 グラフイツク・エンブレム (3LN1)

見出番号	部品番号 部品名	バーコード	個数 3LN1	3LN3	3LN5	3LN6	3LN7				適用号機 初号機～～終号機	摘要	作業コード	整備時間
1	3HE-2118E-00 エンブレム 1 (カラータイプ A,B,C)		2											
2	99233-00020 エンブレム, YAMAHA (カラータイプ A,C)		1											
	99236-00020 エンブレム, YAMAHA (カラータイプ B)		1											
3	3LN-2173L-01 グラフイツクセット 1 (カラータイプ A)		1											
	3LN-2173L-10 グラフイツクセット 1 (カラータイプ B)		1											
	3LN-2173L-21 グラフイツクセット 1 (カラータイプ C)		1											
4	3LN-21781-10 エンブレム 1 (カラータイプ B)		1											
	3LN-21781-20 エンブレム 1 (カラータイプ C)		1											
5	3LN-2174L-01 グラフイツクセット 2 (カラータイプ A)		1											
	3LN-2174L-10 グラフイツクセット 2 (カラータイプ B)		1											
	3LN-2174L-21 グラフイツクセット 2 (カラータイプ C)		1											
6	3GM-2218A-00 エンブレム,リヤアーム (カラータイプ A,B,C)		1											
7	99223-00040 エンブレム, YAMAHA (カラータイプ A,C)		2											
	99226-00040 エンブレム, YAMAHA (カラータイプ B)		2											
8	3LN-24240-10 グラフイツクセット (カラータイプ B)		1											
	3LN-24240-20 グラフイツクセット (カラータイプ C)		1											
9	3LN-2834X-00 グラフイツクセット 1, カウリング (カラータイプ A)		1											

4

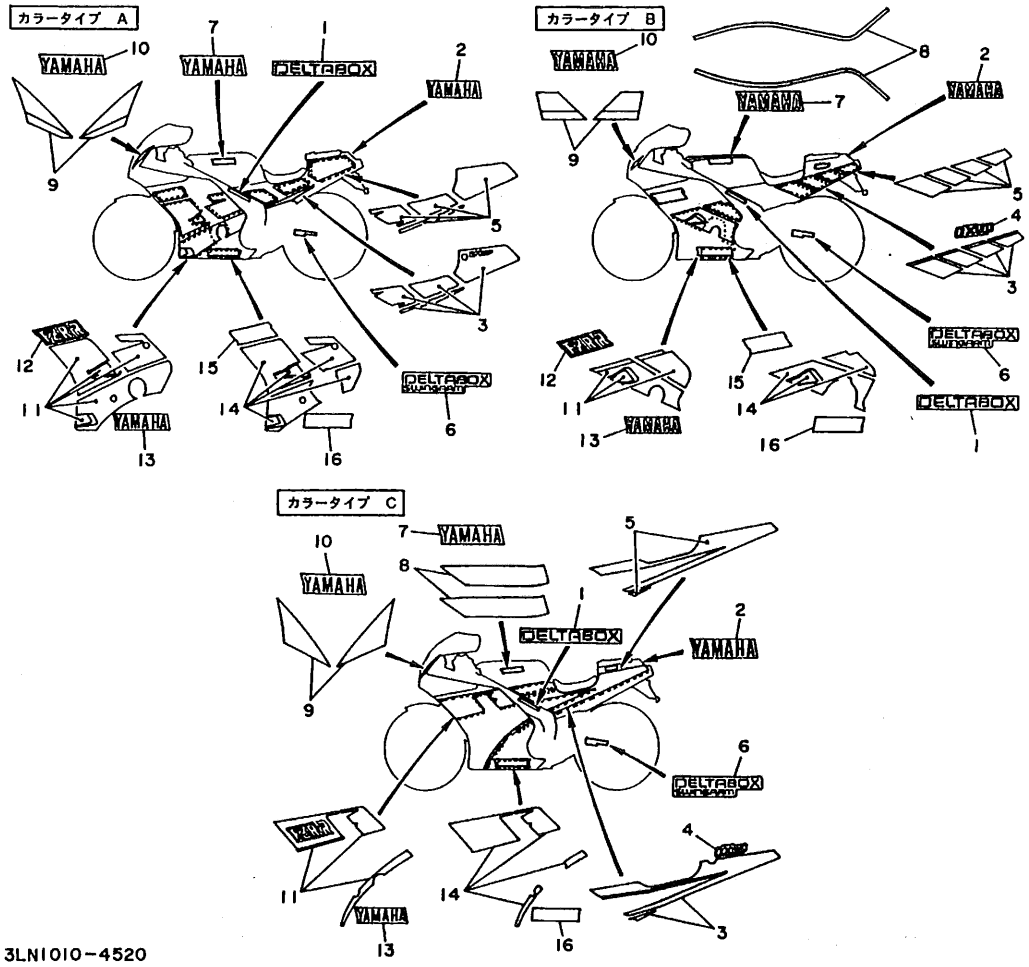

カラータイプ	基本色コード	名　　称
A	00GE	シルキーホワイト（レッド）
B	00MW	ブルーイッシュブラック
C	00GE	シルキーホワイト（ブルー）

FIG. 52 グラフイツク・エンブレム (3LN1)

見出番号	部品番号 部品名	バーコード	個数 3LN1	3LN3	3LN5	3LN6	3LN7				適用号機 初号機～～終号機	摘要	作業コード	整備時間
9	3LN-2834X-10 グラフイツクセット 1, カウリング (カラータイプ B)		1											
	3LN-2834X-20 グラフイツクセット 1, カウリング (カラータイプ C)		1											
10	99233-00025 エンブレム, YAMAHA (カラータイプ A,C)		1											
	99236-00025 エンブレム, YAMAHA (カラータイプ B)		1											
11	3LN-2836V-00 グラフイツクセット 3, カウリング (カラータイプ A)		1											
	3LN-2836V-10 グラフイツクセット 3, カウリング (カラータイプ B)		1											
	3LN-2836V-20 グラフイツクセット 3, カウリング (カラータイプ C)		1											
12	3LN-28328-00 エンブレム (カラータイプ A)		1											
	3LN-28328-10 エンブレム (カラータイプ B)		1											
13	99233-00060 エンブレム, YAMAHA (カラータイプ A,C)		1											
	99236-00065 エンブレム, YAMAHA (カラータイプ B)		1											
14	3LN-2836W-00 グラフイツクセット 4, カウリング (カラータイプ A)		1											
	3LN-2836W-10 グラフイツクセット 4, カウリング (カラータイプ B)		1											
	3LN-2836W-21 グラフイツクセット 4, カウリング (カラータイプ C)		1											
15	3LN-28338-00 エンブレム (カラータイプ A)		1											
	3LN-28338-10 エンブレム (カラータイプ B)		1											
16	99233-00060 エンブレム, YAMAHA (カラータイプ A,C)		1											

4

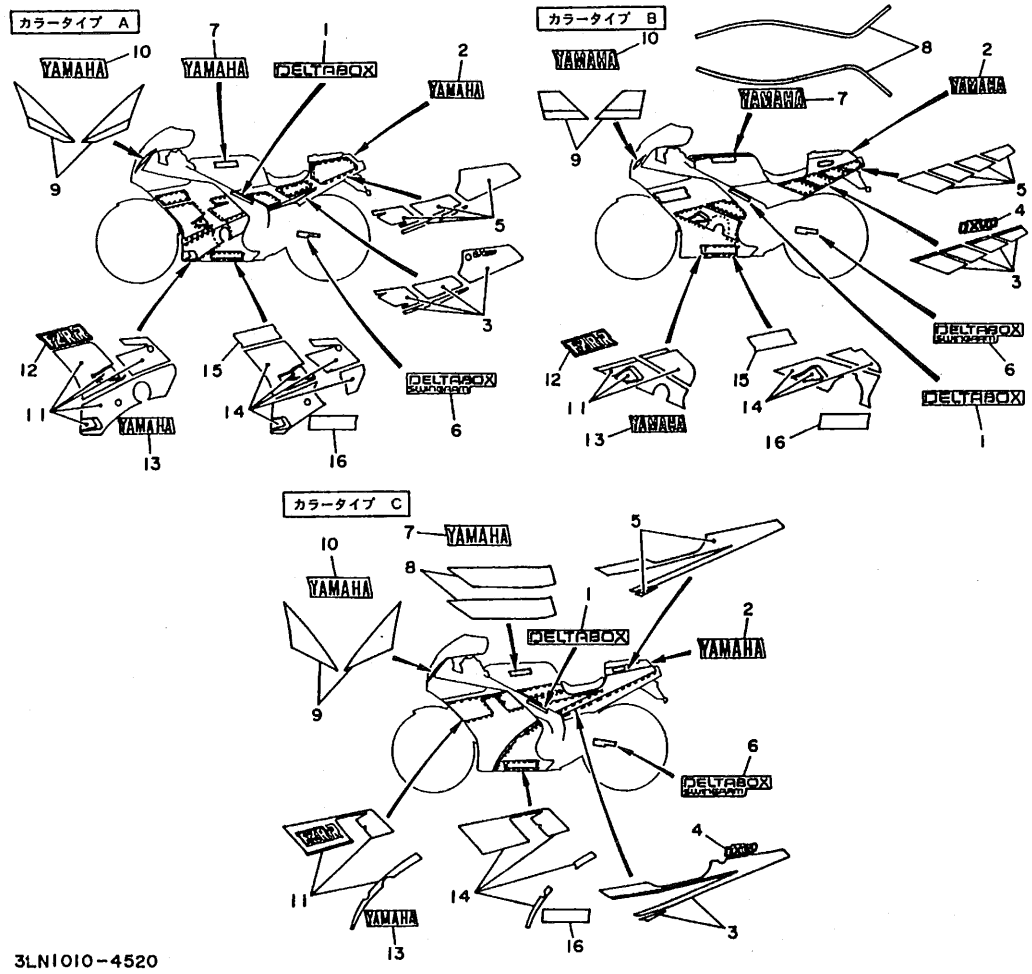

カラータイプ	基本色コード	名　　称
A	00GE	シルキーホワイト（レッド）
B	00MW	ブルーイッシュブラック
C	00GE	シルキーホワイト（ブルー）

FIG. 52 グラフイツク・エンブレム (3LN1)

見出番号	部品番号 / 部品名	バーコード	個数 3LN1	3LN3	3LN5	3LN6	3LN7				適用号機 初号機～～終号機	摘要	作業コード	整備時間
16	99236-00065 エンブレム, YAMAHA (カラータイプ B)		1											

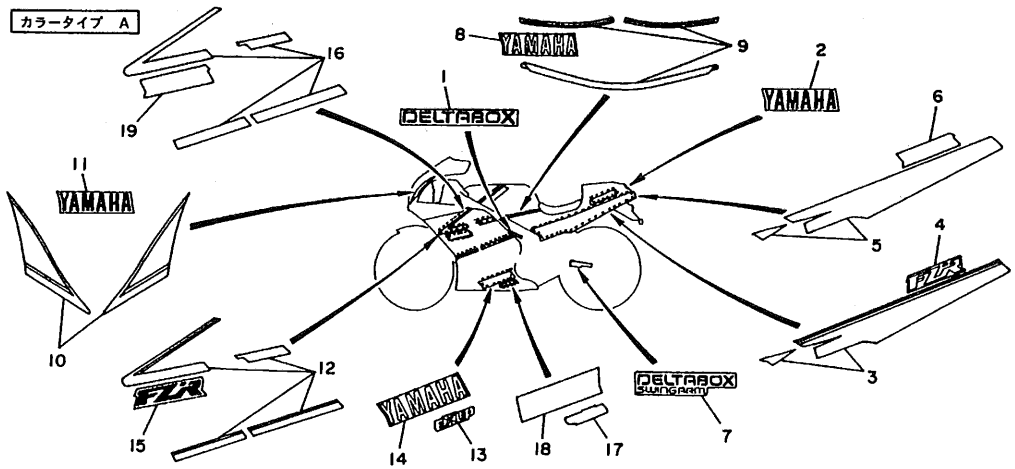

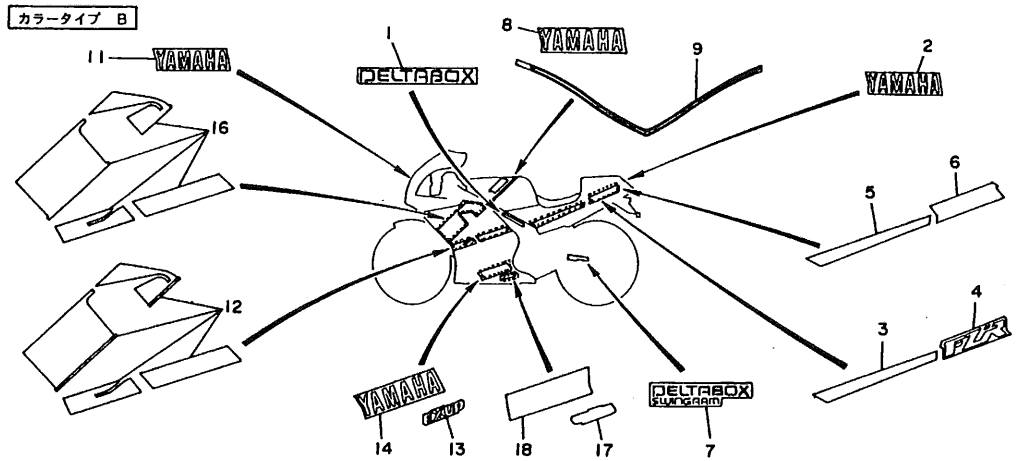

3LN3010-4530

カラータイプ	基本色コード	名　　称
A	00GE	シルキーホワイト（レッド）
B	00KM	ニューブラックブルー

FIG. 53 グラフイツク・エンブレム (3LN3)

見出番号	部品番号 部品名	バーコード	個数 3LN1	3LN3	3LN5	3LN6	3LN7				適用号機 初号機～～終号機	摘要	作業コード	整備時間
1	3HE-2118E-00 エンブレム 1 (カラータイプ A,B)			2										
2	99234-00025 エンブレム, YAMAHA (カラータイプ A)			1										
	99236-00025 エンブレム, YAMAHA (カラータイプ B)			1										
3	3LN-2173L-70 グラフイツクセット 1 (カラータイプ A)			1										
	3LN-2173E-60 グラフイツク 1 (カラータイプ B)			1										
4	3LN-21737-70 エンブレム (カラータイプ A)			1										
	3LN-21737-60 エンブレム (カラータイプ B)			1										
5	3LN-2174L-70 グラフイツクセット 2 (カラータイプ A)			1										
	3LN-2173F-62 グラフイツク 2 (カラータイプ B)			1										
6	3LN-21737-70 エンブレム (カラータイプ A)			1										
	3LN-21737-60 エンブレム (カラータイプ B)			1										
7	3GM-2218A-01 エンブレム,リヤアーム (カラータイプ A,B)			1										
8	99226-00040 エンブレム, YAMAHA (カラータイプ A,B)			2										
9	3LN-24240-70 グラフイツクセット (カラータイプ A)			1										
	3LN-24244-61 グラフイツク, フユエルタンク 1 (カラータイプ B)			1										
10	3LN-28390-71 グラフイツクセット 1, カウリング (カラータイプ A)			1										
11	99234-00025 エンブレム, YAMAHA (カラータイプ A)			1										

4

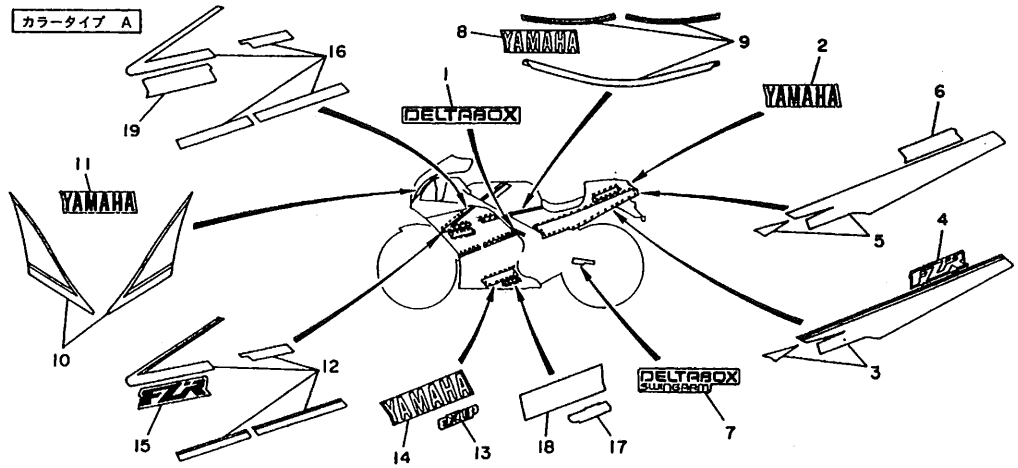

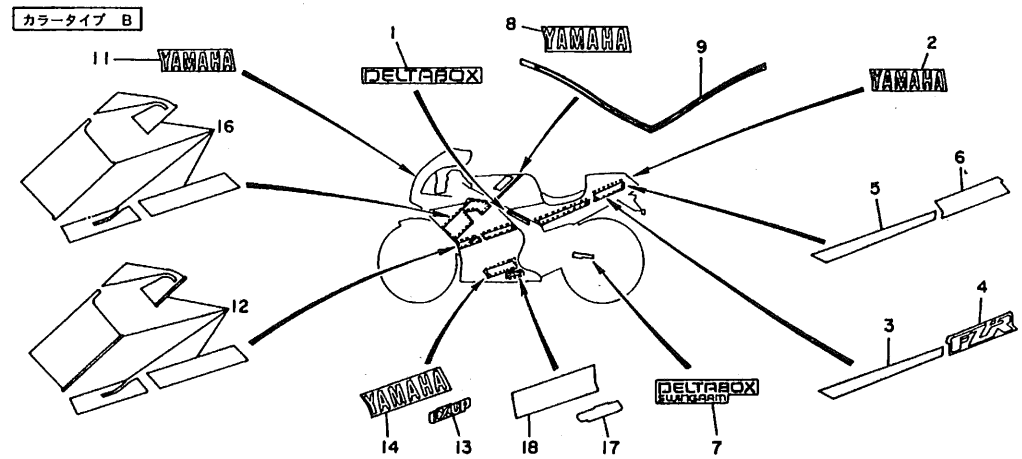

3LN3010-4530

カラータイプ	基本色コード	名　　称
A	00GE	シルキーホワイト（レッド）
B	00KM	ニューブラックブルー

FIG. 53 グラフイツク・エンブレム (3LN3)

見出番号	部品番号 部品名	バーコード	個数 3LN1	3LN3	3LN5	3LN6	3LN7				適用号機 初号機～～終号機	摘要	作業コード	整備時間
11	99236-00025 エンブレム, YAMAHA (カラータイプ B)			1										
12	3LN-28301-71 グラフイツクセット 3, カウリング (カラータイプ A)			1										
	3LN-28301-61 グラフイツクセット 3, カウリング (カラータイプ B)			1										
13	3TJ-28368-00 エンブレム (カラータイプ A)			1										
	3LN-28368-60 エンブレム (カラータイプ B)			1										
14	99236-00065 エンブレム, YAMAHA (カラータイプ A,B)			1										
15	3LN-28368-70 エンブレム (カラータイプ A)			1										
16	3LN-28303-71 グラフイツクセット 4, カウリング (カラータイプ A)			1										
	3LN-28303-61 グラフイツクセット 4, カウリング (カラータイプ B)			1										
17	3TJ-28368-00 エンブレム (カラータイプ A)			1										
	3LN-28368-60 エンブレム (カラータイプ B)			1										
18	99236-00065 エンブレム, YAMAHA (カラータイプ A,B)			1										
19	3LN-28368-70 エンブレム (カラータイプ A)			1										

4

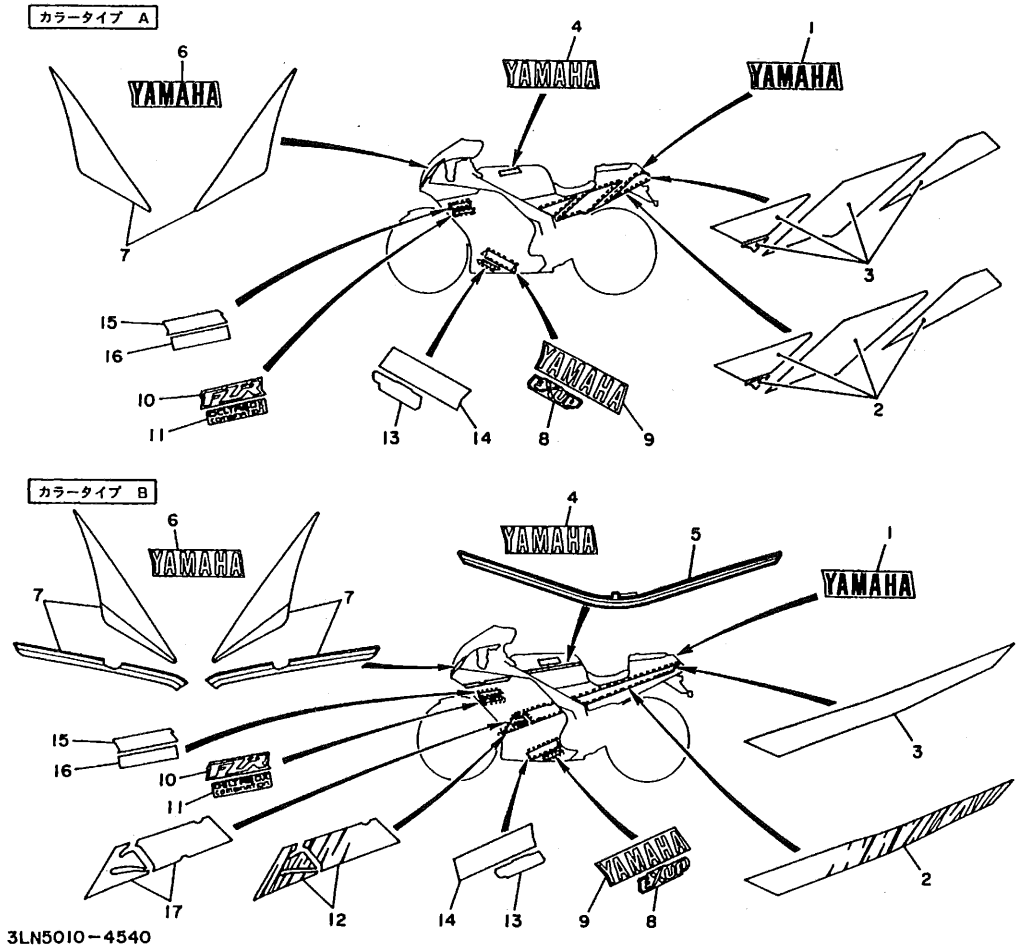

カラータイプ	基本色コード	名　　称
A	00GE	シルキーホワイト（レッド）
B	00GE	シルキーホワイト（ブルー）

FIG. 54 グラフイツク・エンブレム (3LN5)

見出番号	部品番号 部品名	バーコード	個数 3LN1	3LN3	3LN5	3LN6	3LN7				適用号機 初号機～～終号機	摘要	作業コード	整備時間
1	99234-00020 エンブレム, YAMAHA (カラータイプ A)				1									
	99236-00020 エンブレム, YAMAHA (カラータイプ B)				1									
2	3LN-2173L-51 グラフイツクセット 1 (カラータイプ A)				1									
	3LN-2173E-81 グラフイツク 1 (カラータイプ B)				1									
3	3LN-2174L-51 グラフイツクセット 2 (カラータイプ A)				1									
	3LN-2173F-81 グラフイツク 2 (カラータイプ B)				1									
4	99221-00040 エンブレム, YAMAHA (カラータイプ A,B)				1									
5	3LN-24244-80 グラフイツク, フユエルタンク (カラータイプ B)				1									
6	99234-00025 エンブレム, YAMAHA (カラータイプ A)				1									
	99231-00025 エンブレム, YAMAHA (カラータイプ B)				1									
7	3LN-28390-50 グラフイツクセット, カウリング (カラータイプ A)				1									
	3LN-28390-81 グラフイツクセット, カウリング (カラータイプ B)				1									
8	3LN-28368-50 エンブレム (カラータイプ A)				1									
	3LN-28368-80 エンブレム (カラータイプ B)				1									
9	99234-00065 エンブレム, YAMAHA (カラータイプ A)				1									
	99231-00065 エンブレム, YAMAHA (カラータイプ B)				1									
10	3LN-28315-50 エンブレム (カラータイプ A)				1									

4

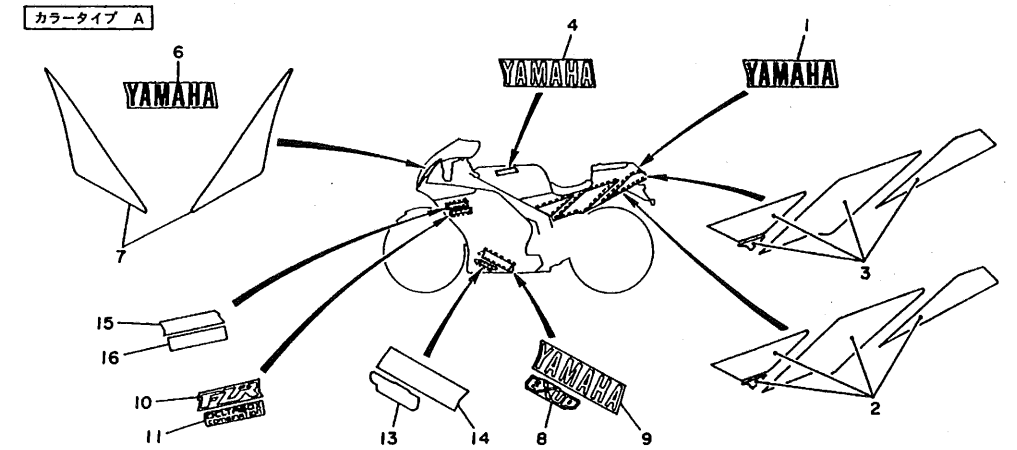

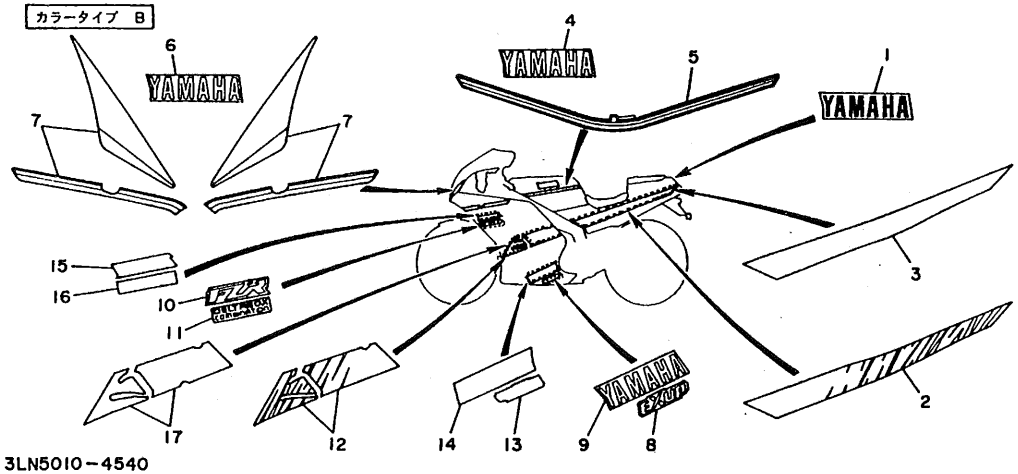

3LN5010-4540

カラータイプ	基本色コード	名　　称
A	00GE	シルキーホワイト (レッド)
B	00GE	シルキーホワイト (ブルー)

FIG. 54 グラフイツク・エンブレム (3LN5)

見出番号	部品番号 部品名	バーコード	個数 3LN1	3LN3	3LN5	3LN6	3LN7				適用号機 初号機～～終号機	摘要	作業コード	整備時間
10	3LN-28315-80 エンブレム (カラータイプ B)				1									
11	3LN-28328-50 エンブレム (カラータイプ A,B)				1									
12	3LN-28301-81 グラフイツクセット 1 (カラータイプ B)				1									
13	3LN-28368-50 エンブレム (カラータイプ A)				1									
	3LN-28368-80 エンブレム (カラータイプ B)				1									
14	99234-00065 エンブレム, YAMAHA (カラータイプ A)				1									
	99231-00065 エンブレム, YAMAHA (カラータイプ B)				1									
15	3LN-28315-50 エンブレム (カラータイプ A)				1									
	3LN-28315-80 エンブレム (カラータイプ B)				1									
16	3LN-28328-50 エンブレム (カラータイプ A,B)				1									
17	3LN-28303-81 グラフイツクセット 2 (カラータイプ B)				1									

4

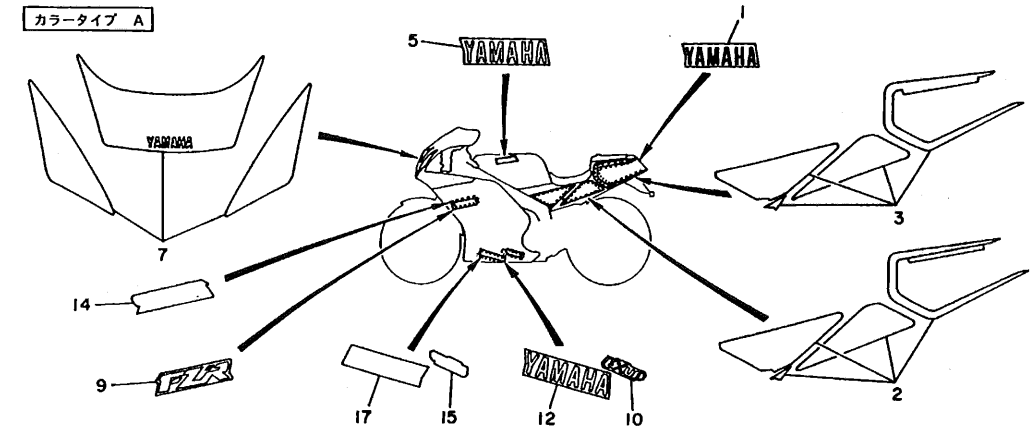

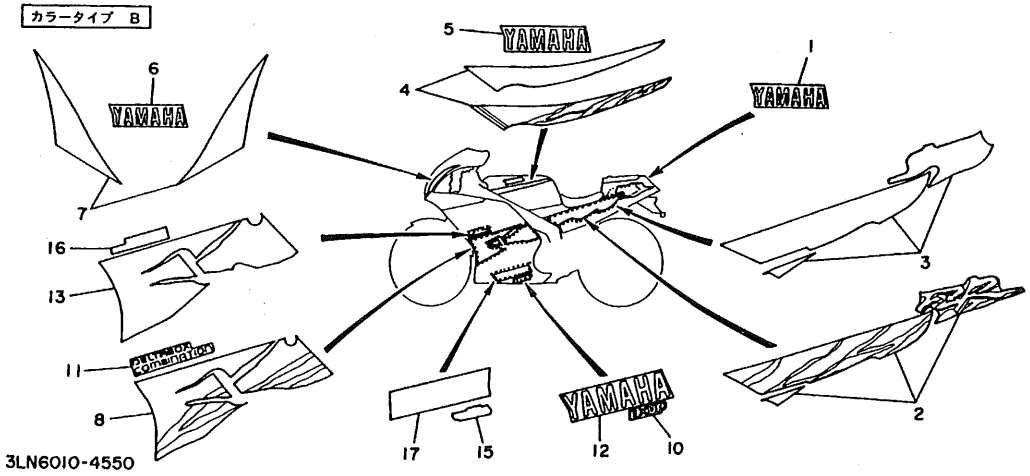

カラータイプ	基本色コード	名　　称
A	0390	ブルーイッシュホワイトカクテル　1
B	00KM	ニューブラックブルー

FIG. 55 グラフイツク・エンブレム (3LN6)

見出番号	部品番号 部品名	バーコード	個数 3LN1	3LN3	3LN5	3LN6	3LN7				適用号機 初号機～～終号機	摘要	作業コード	整備時間
1	99237-00080 エンブレム, YAMAHA (カラータイプ B)					1								
	99234-00080 エンブレム, YAMAHA (カラータイプ A)					1								
2	3LN-2173L-90 グラフイツクセット 1 (カラータイプ B)					1								
	3LN-2173L-60 グラフイツクセット 1 (カラータイプ A)					1								
3	3LN-2174L-90 グラフイツクセット 2 (カラータイプ B)					1								
	3LN-2174L-60 グラフイツクセット 2 (カラータイプ A)					1								
4	3LN-24240-00 グラフイツクセット (カラータイプ B)					1								
5	99227-00140 エンブレム, YAMAHA (カラータイプ B)					2								
	99226-00160 エンブレム, YAMAHA (カラータイプ A)					2								
6	99237-00100 エンブレム, YAMAHA (カラータイプ B)					1								
7	3LN-28390-B0 グラフイツクセット, カウリング (カラータイプ B)					1								
	3LN-28390-A0 グラフイツクセット, カウリング (カラータイプ A)					1								
8	3LN-28301-B0 グラフイツクセット 1 (カラータイプ B)					1								
9	4FM-28315-00 エンブレム (カラータイプ A)					1								
10	3LG-28368-30 エンブレム (カラータイプ B)					1								
	3LN-28315-A0 エンブレム (カラータイプ A)					1								
11	3LN-28328-60 エンブレム (カラータイプ B)					1								

4

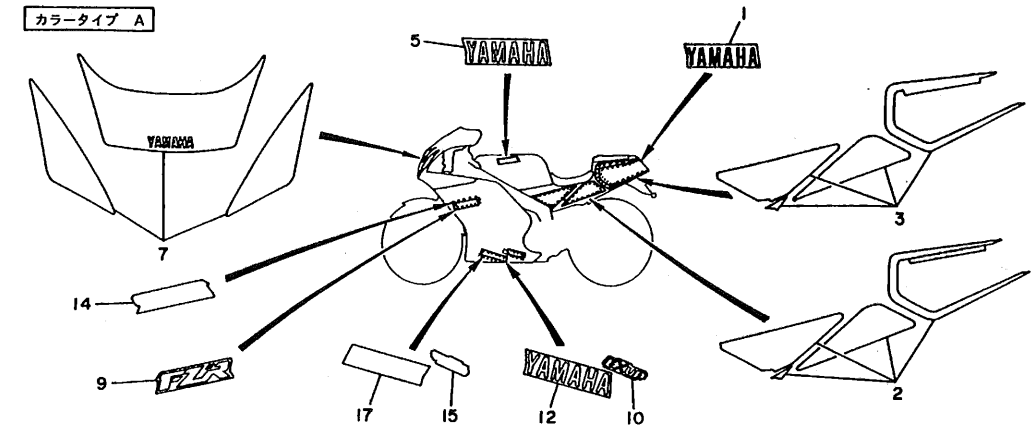

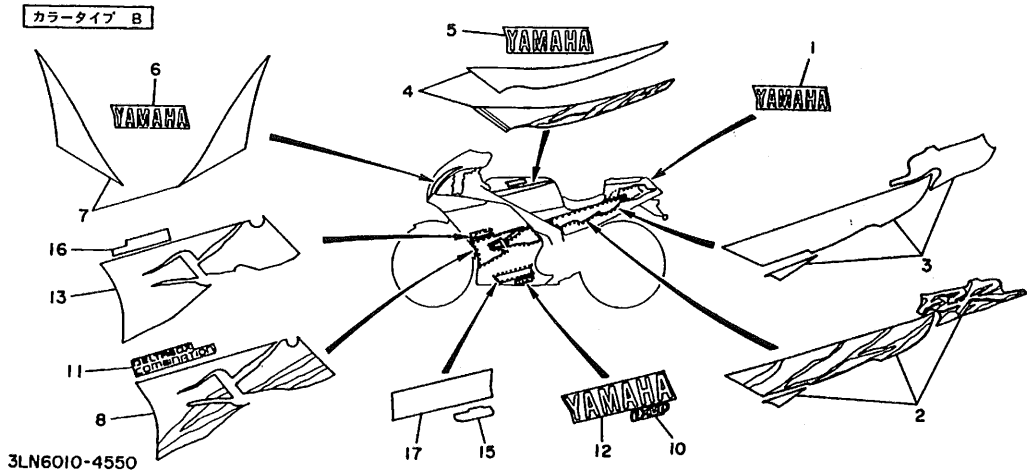

カラータイプ	基本色コード	名　　称
A	0390	ブルーイッシュホワイトカクテル　1
B	00KM	ニューブラックブルー

FIG. 55 グラフイツク・エンブレム (3LN6)

見出番号	部品番号 / 部品名	バーコード	個数 3LN1	3LN3	3LN5	3LN6	3LN7				適用号機 初号機～～終号機	摘要	作業コード	整備時間
12	99237-00280 エンブレム, YAMAHA (カラータイプ B)					1								
	99237-00220 エンブレム, YAMAHA (カラータイプ A)					1								
13	3LN-28303-B0 グラフイツクセット 2 (カラータイプ B)					1								
14	4FM-28315-00 エンブレム (カラータイプ A)					1								
15	3LG-28368-30 エンブレム (カラータイプ B)					1								
	3LN-28315-A0 エンブレム (カラータイプ A)					1								
16	3LN-28328-60 エンブレム (カラータイプ B)					1								
17	99237-00280 エンブレム, YAMAHA (カラータイプ B)					1								
	99237-00220 エンブレム, YAMAHA (カラータイプ A)					1								

4

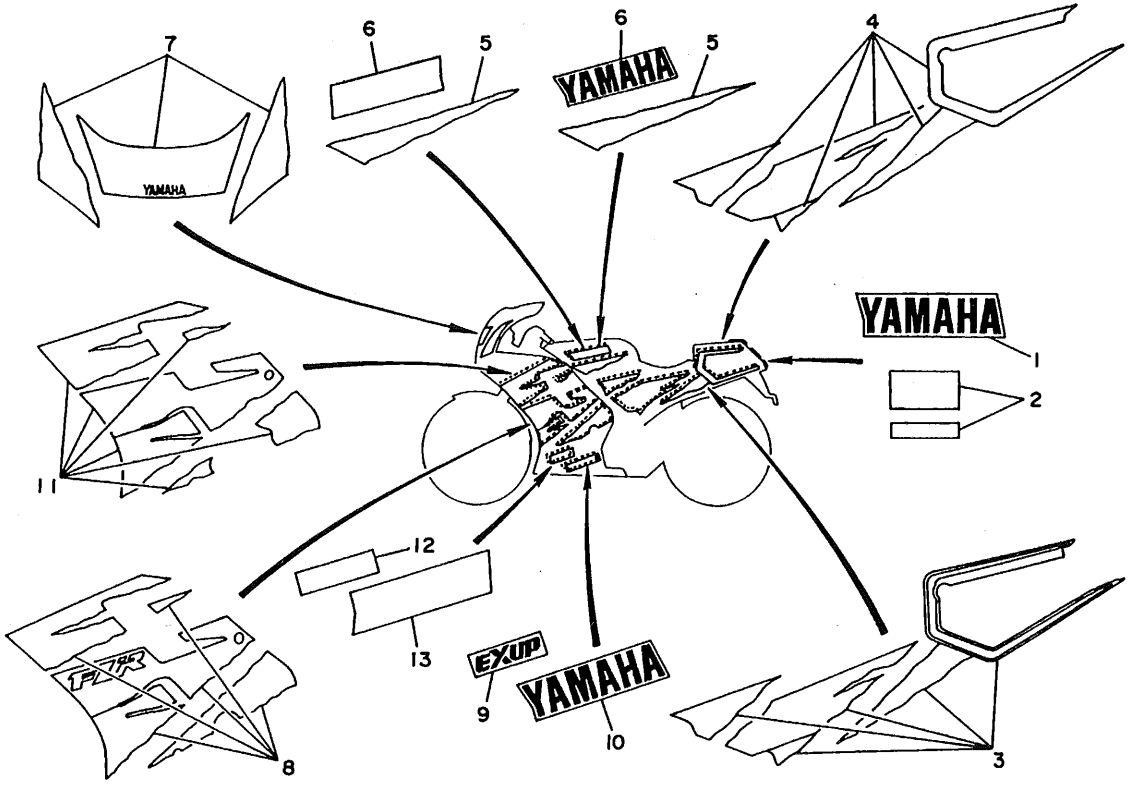

3LN7010-4560

カラータイプ	基本色コード	名　　称
A	0390	ブルーイッシュホワイトカクテル　1

FIG. 56 グラフイツク・エンブレム (3LN7)

見出番号	部品番号 部品名	バーコード	個数 3LN1	3LN3	3LN5	3LN6	3LN7				適用号機 初号機～～終号機	摘要	作業コード	整備時間
1	99237-00080 エンブレム, YAMAHA (カラータイプ A)						1							
2	3LN-21660-00 グラフイツクセット (カラータイプ A)						1							
3	3LN-2173L-A0 グラフイツクセット (カラータイプ A)						1							
4	3LN-2174L-A0 グラフイツクセット 2 (カラータイプ A)						1							
5	3LN-24240-50 グラフイツクセット (カラータイプ A)						1							
6	99226-00160 エンブレム, YAMAHA (カラータイプ A)						2							
7	3LN-28390-C0 グラフイツクセット, カウリング (カラータイプ A)						1							
8	3LN-28301-C0 グラフイツクセット 1 (カラータイプ A)						1							
9	3LN-28338-30 エンブレム (カラータイプ A)						1							
10	99236-00220 エンブレム, YAMAHA (カラータイプ A)						1							
11	3LN-28303-C0 グラフイツクセット 2 (カラータイプ A)						1							
12	3LN-28338-30 エンブレム (カラータイプ A)						1							
13	99236-00220 エンブレム, YAMAHA (カラータイプ A)						1							

4

部品番号索引表（中５桁順）

部品番号	見出番号
36Y-W0041-00	34- 5
4K0-W0041-50	35- 2
3LN-W0042-50	37- 5
3LN-W0045-00	30- 6
	30-15
51L-W0046-01	32- 7
51L-W0046-02	32- 7
3LN-W0047-00	30- 5
	30-14
3LN-W0047-10	30- 5
	30-14
51L-W0047-11	32- 5
51L-W0048-00	30-10
	30-19
	32- 9
3LN-W0057-00	30- 4
	30-13
3LN-W0057-10	30- 4
	30-13
51L-W0057-00	32- 4
2KR-W1247-01	6- 1
3HX-W1343-00	8-12
3FV-W2587-00	35- 1
1WG-W2810-00	21-18
1HX-Y1330-01	8- 1
3LN-Y2171-E0-P0	22- 1
3LN-Y2171-F0-KM	22- 1
3LN-Y2171-G0-P0	22- 1
3LN-Y2171-00-GE	22- 1
3LN-Y2171-10-MW	22- 1
3LN-Y2171-30-0X	22- 1
3LN-Y2171-40-GE	22- 1
3LN-Y2171-50-KM	22- 1
3LN-Y2171-60-GE	22- 1
3LN-Y2171-80-GE	22- 1
3LN-Y2172-B0-P0	22- 3
3LN-Y2172-F0-KM	22- 3
3LN-Y2172-G0-P0	22- 3
3LN-Y2172-00-GE	22- 3
3LN-Y2172-10-MW	22- 3
3LN-Y2172-20-0X	22- 3
3LN-Y2172-30-GE	22- 3
3LN-Y2172-40-KM	22- 3
3LN-Y2172-50-GE	22- 3
3LN-Y2172-60-GE	22- 3
3LN-Y283J-00-GE	38-17
3LN-Y283J-01-1X	38-17
3LN-Y283J-10-MW	38-17
3LN-Y283J-11-KM	38-17
3LN-Y283J-30-0X	38-17
3LN-Y283J-41-3X	38-17
3LN-Y283J-51-2X	38-17
3LN-Y283J-71-4X	38-17
3LN-Y283J-81-KM	38-17
3LN-Y283J-91-5X	38-17
3LN-Y283K-00-GE	38-23
3LN-Y283K-01-1X	38-23
3LN-Y283K-10-MW	38-23
3LN-Y283K-11-KM	38-23
3LN-Y283K-21-3X	38-23
3LN-Y283K-30-0X	38-23
3LN-Y283K-41-2X	38-23
3LN-Y283K-61-4X	38-23
3LN-Y283K-71-KM	38-23
3LN-Y283K-81-5X	38-23
3LN-11101-00	1- 1
3LN-11101-01	1- 1
2GH-1111G-00	1-17
3LN-11133-10	1- 2
1HX-11145-00	13-24
1HX-11165-00	13-22
1HX-11166-01	13-26
3LN-11181-00	1-12
2KR-11191-00	1-13
2KR-11191-01	1-13
1HX-11193-00	1-14
214-11198-01	9- 6
2KR-11310-01	2- 1
2KR-11310-02	2- 1
3LN-1133E-00	12-31
3LN-1133E-01	12-31
3LN-1133F-00	12-32
3LN-1133F-01	12-32
3LN-11351-00	2- 4
3LN-11411-00	3- 1
3LN-11416-00	3- 3
3LN-11416-10	3- 3
3LN-11416-20	3- 3
3LN-11416-30	3- 3
3LN-11416-40	3- 3
3LN-11610-00	3- 5
3LN-11610-20	3- 5
3LN-11610-40	3- 5
3LN-11631-00	3- 4
3LN-11631-01	3- 4
3LN-11631-02	3- 4
1HX-11633-01	3- 6
3LN-11636-00	3- 4
3LN-11636-01	3- 4
3LN-11636-02	3- 4
3LN-11638-00	3- 4
3LN-11638-01	3- 4
3LN-11638-02	3- 4
3LN-11650-00	3- 8
25G-11654-00	3- 9
1HX-11656-00	3-11
1HX-11656-10	3-11
1HX-11656-20	3-11
1HX-11656-30	3-11
3LN-12111-00	4- 1
3LN-12111-01	4- 1
3LN-12113-00	4- 4
3LN-12114-00	4- 5
1HX-12116-00	4- 3
3LN-12117-00	4- 6
3LN-12118-00	4- 7
3LN-12119-00	4- 8
3LN-12121-00	4- 2
3LN-12153-09	4- 9
3LN-12153-20	4- 9
3LN-12153-30	4- 9
1HX-12168-A0	4-10
1HX-12168-F0	4-10
1HX-12168-H1	4-10
1HX-12168-K1	4-10
1HX-12168-M1	4-10
1HX-12168-R1	4-10
1HX-12168-U1	4-10
1HX-12168-W1	4-10
1HX-12168-Y1	4-10
1HX-12168-00	4-10
1HX-12168-20	4-10
1HX-12168-40	4-10
1HX-12168-60	4-10
1HX-12168-80	4-10
1HX-12169-E0	4-10
1HX-12169-G0	4-10
1HX-12169-J0	4-10
1HX-12169-L0	4-10
1HX-12169-N0	4-10
1HX-12169-T0	4-10
1HX-12169-11	4-10
1HX-12169-31	4-10
1HX-12169-50	4-10
1HX-12169-70	4-10
1HX-12169-90	4-10
3LN-12171-00	5- 1
3YX-12171-00	5- 1
1HX-12176-00	5- 3
1HX-12181-00	5- 2
3YX-12181-00	5- 2
1HX-12210-01	5- 7
3YX-12213-00	5- 8
5G2-12213-00	5- 8
1HX-12241-00	5- 6
1HX-12251-00	5-10
1HX-12252-01	5-11
3LN-12405-00	7- 2
46X-12410-00	6-23
3LN-12413-00	6-25
3LN-12417-00	6-24
3LN-12417-01	6-24
2KR-12421-00	6- 1
2KR-12421-01	6- 1
2KR-12422-00	6- 7
2KR-12422-01	6- 7
11H-12438-00	6- 4
1HX-12439-00	6- 8
2KR-12446-00	6-15
1HX-12450-00	6- 2
3LN-12461-00	7- 1
22W-12462-00	7- 8
3LN-12467-00	7-11
1HX-12482-00	6-13
3LN-12482-00	6-18
5Y9-12491-00	12-33
3LN-12576-00	6-21
3LN-12577-00	6-29
3LN-12578-00	6-32
3LN-12579-00	6-35
2KR-12590-00	7- 7
3LN-12611-00	7- 4
3LN-12630-00	7- 3
1HX-13161-00	9- 7
1HX-13300-01	8- 1
1HX-13330-00	8- 9
3HX-13414-00	9- 2
3LN-13414-00	9- 2
3YX-13414-00	9- 2
3YX-13415-00	8-13
4G0-13415-00	8-13
3HX-13417-01	9- 1
3LN-13417-00	9- 1
3LN-13417-01	9- 1
3FV-13440-00	9-10
4X7-13440-90	9-10
1HX-13447-00	9-12
11H-13455-00	9- 5
3VD-13455-00	9- 5
11H-13490-00	8-15
1HX-13575-00	10-14
3LN-13586-00	10- 1
3LN-13596-00	10- 4
3LN-13597-00	10- 7
3LN-13598-00	10-10
3LN-13907-00	10-15
3YX-13907-01	10-15
3LN-1410A-00	11-33
3LN-1410A-10	11-33
3LN-14103-00	11-61
3LN-14103-10	11-61
12R-14105-00	11-32
3LN-14105-00	11-32
3GM-14107-10	11-30
3LN-1411A-00	11-40
3LN-1411A-10	11-40
3LN-1411A-20	11-40
3LN-1411E-00	11-17
3LN-1411E-20	11-17
22F-14126-00	11- 7
	11- 7
8U9-14139-00	11-49
3LN-1414L-37	11-36
3LN-14141-28	11-36
1NT-14142-10	11-37
1NT-14142-12	11-37
4G0-14142-30	11-37
1AE-14147-00	11-13
3EN-14147-00	11-31
3FV-14147-00	11-22
3LF-14147-00	11-14
3LN-14147-00	11-14
822-14147-00	11-54
3HE-14148-00	11-43
3LN-14148-00	11-57
3LN-14148-20	11-42
137-14153-00	11-15
3LC-1416A-00	11-50
3LN-1416A-00	11-50
53L-14186-00	11-19
12R-14191-00	11-29
2LH-14197-00	11-51
3LN-14197-00	10-32
1AE-14227-00	11-18
1HX-1423A-73	11-38
3G2-1423A-58	11-39
3G2-1423A-59	11-39
3G2-1423A-70	11-35
3G2-1423A-71	11-35
830-1423A-73	11-38
3G2-14231-20	11-35
	11-35
830-14231-21	11-38
3LN-14251-00	11-55
3EN-14261-00	11-44
3LN-14348-00	11-63
3LN-14411-00	10-18
3LN-14412-00	10-20
3LN-1442G-00	10-31
3LN-14421-00	10-19
3LN-14425-00	10-29
3LN-14426-00	10-30
1HX-1443E-00	10-25
3LN-14451-00	10-22
1HX-14453-00	10-23
3LN-14453-00	10-23
4H7-14484-00	21- 7
3LN-14561-00	11-41
1HX-14565-00	11-16
812-14594-00	11-26
3LN-1461M-00	12-24
3LN-14610-00	12- 1
3LN-14610-10	12- 1
1HX-14613-00	12-19
3YX-14613-00	12-19
3LN-14624-00	12-17
3LN-14710-00	12-26
3LN-14710-10	12-26
3LN-14710-30	12-26
3HE-14755-00	12-27
3LN-14811-00	12- 5
3FH-14815-00	12- 6
3FH-14821-01	12- 4
3LN-14826-00	12-16
2TK-14845-00	12- 7
3LN-14865-00	12-12
3LN-14867-00	12- 8
3LN-1490J-00	11-34

5

部品番号	見出番号
3LN-1490J-10	11-34
3LN-1490J-20	11-34
3LN-1490J-30	11-34
3LN-1490J-40	11-34
3LN-1490J-50	11-34
3EN-1490K-00	11-62
3LN-14900-00	11- 1
3LN-14900-10	11- 1
3LN-14900-20	11- 1
3LN-14901-00	11- 2
3LN-14901-10	11- 2
3LN-14901-20	11- 2
3LN-14902-00	11- 3
3LN-14902-10	11- 3
3LN-14902-20	11- 3
3LN-14903-00	11- 4
3LN-14903-10	11- 4
3LN-14903-20	11- 4
3LN-14904-00	11- 5
3LN-14904-10	11- 5
3LN-14904-20	11- 5
3LN-14933-00	11-11
3LN-14933-20	11-11
3LN-14940-00	11-12
3LN-14940-20	11-12
3GM-14974-00	11-47
3GM-14985-00	11-20
3LN-14986-00	11-48
3LN-14988-00	11-52
3LN-14988-20	11-52
4V7-14988-00	11-53
1KT-14994-00	11-56
256-14997-00	11- 6
	11- 6
3EN-14997-00	11-58
3GM-14997-00	11-21
3LN-15100-00	13- 1
3LN-15100-01	13- 1
3LN-15105-00	13-33
1HX-15138-00	13- 5
2H7-15138-00	13- 3
36Y-15189-00	13- 8
1YL-15316-00	14-11
3Y1-15361-00	13- 4
3F9-15362-00	14-32
2KR-15411-00	14- 1
2KR-15415-01	14-17
2KR-15415-02	14-17

部品番号	見出番号
2KR-15421-01	14- 7
2KR-15421-02	14- 7
2KR-15425-00	14-22
2KR-15425-01	14-22
1YL-15427-00	14-10
2KR-15431-01	14-26
1HX-15441-00	13-32
1HX-15451-00	14- 2
3YX-15451-00	14- 2
1HX-15461-00	14- 8
3YX-15461-00	14- 8
1HX-15462-00	14-27
3YX-15462-00	14-27
1UF-15467-00	14- 9
4CR-15467-00	14- 9
3LN-15512-00	15- 1
1HX-15517-00	15-11
3YX-15517-00	15-11
3TJ-15521-00	15- 2
4H7-15521-00	15- 2
2KR-15524-00	15- 8
3YX-15524-00	15- 8
2KR-15570-01	15- 3
3YX-15580-00	15- 3
4G2-15580-00	15- 3
3AY-15583-00	15- 4
4G2-15583-00	15- 4
1HX-16150-00	16- 1
1HX-16154-00	16- 2
	16-27
1HX-16181-00	16-29
21V-16321-00	16- 4
131-16324-00	16- 5
1HX-16331-00	16-14
10V-16351-00	16- 6
1HX-16356-00	16-10
3LN-16356-00	16-10
1HX-16357-00	16-23
3LN-16357-00	16-23
30X-16358-00	16- 9
1HX-16371-00	16- 3
3YX-16371-00	16- 3
2KR-16380-00	16-18
1HX-16383-00	16-15
1HX-17121-00	17- 7
1HX-17131-00	17- 5
3LN-17151-00	17- 2
3LN-17161-00	17- 6

部品番号	見出番号
1HX-17211-00	17-21
1HX-17221-00	17-12
1HX-17231-00	17-16
1HX-17241-00	17-17
3LN-17251-00	17-20
3LN-17261-00	17-15
1HX-17411-00	17- 1
1HX-17421-01	17-11
1HX-17421-02	17-11
1YL-17460-00	17-26
3LN-18101-00	19- 1
3LN-18101-01	19- 1
1WG-18110-00	19- 7
3HE-18110-00	19- 7
132-18113-01	19- 9
22N-18113-00	37- 2
1WG-18115-00	19-13
1HX-18127-00	18-12
3LN-18130-00	19-10
36Y-18140-00	18-15
2H9-18154-00	19- 8
	19-11
1HX-18511-00	18- 8
1HX-18511-01	18- 8
1HX-18512-00	18- 9
1HX-18513-00	18-10
1HX-18531-00	18- 6
1HX-18535-00	18- 7
1HX-18536-00	18-11
1HX-18540-01	18- 1
278-18542-00	18- 3
1HX-18562-00	18-14
278-18566-00	18- 4
3LN-21110-00-P0	20- 1
3LN-21110-51-HM	20- 1
3LN-21110-60-P0	20- 1
3LN-21110-60-7B	20- 1
3LN-21110-70	20- 1
3LN-21140-00	20- 2
3LN-21140-60	20- 2
3LN-21150-00	20- 3
3LN-21150-01	20- 3
3LN-21150-60	20- 3
3LN-2117F-00	20-30
1WG-2117N-00	20-29
3HE-2118E-00	52- 1
	53- 1
3LN-21190-00	20-25

部品番号	見出番号
3LN-21190-60	20-25
3LN-21249-00	22-13
3LN-21359-00	20-23
3LN-21359-50	20-23
3LN-2139U-00	20-33
3LN-2139X-00	20-34
3LN-2142M-00	7- 9
3LN-2142M-60	7- 9
1WG-21427-00	20-19
3LN-21446-50	23-28
3LN-21453-00	20-16
3LN-21453-50	20-16
3LN-21458-00	20-15
3LN-21458-51	20-15
4X7-2149Y-00	10-26
1KT-21510-00-GE	21- 1
1KT-21510-00-KM	21- 1
1KT-21510-00-MW	21- 1
1KT-21510-00-P0	21- 1
1A8-21518-00	7-20
3LN-21611-00	21- 4
3LN-21611-50	21- 4
3LN-21629-00	21- 6
3LN-21629-01	21- 6
51Y-21639-00	28-25
3LN-21651-00-GE	21-13
3LN-21651-00-MW	21-13
3LN-21651-50-GE	21-13
3LN-21651-50-KM	21-13
3LN-21651-50-P0	21-13
3LN-21660-00	56- 2
3LN-21668-00	23-37
3WP-21668-00	23-37
3LN-2173E-60	53- 3
3LN-2173E-81	54- 2
3LN-2173F-62	53- 5
3LN-2173F-81	54- 3
3LN-2173L-A0	56- 3
3LN-2173L-01	52- 3
3LN-2173L-10	52- 3
3LN-2173L-21	52- 3
3LN-2173L-51	54- 2
3LN-2173L-60	55- 2
3LN-2173L-70	53- 3
3LN-2173L-90	55- 2
3LN-21737-60	53- 4
	53- 6
3LN-21737-70	53- 4

部品番号	見出番号
3LN-21737-70	53- 6
3LN-2174L-A0	56- 4
3LN-2174L-01	52- 5
3LN-2174L-10	52- 5
3LN-2174L-21	52- 5
3LN-2174L-51	54- 3
3LN-2174L-60	55- 3
3LN-2174L-70	53- 5
3LN-2174L-90	55- 3
3LN-2175R-00	21- 9
1HX-2177G-00	22- 9
3LN-21781-10	52- 4
3LN-21781-20	52- 4
1AA-21815-00	22-17
1KF-21816-00	22-18
3EN-21871-00	22-15
3LN-22110-00-P0	23- 1
3LN-22110-50	23- 1
3LN-22110-51	23- 1
3LN-22110-60-P0	23- 1
3LN-22110-60-7B	23- 1
47X-22129-00	23- 4
1JK-22141-00	23- 6
3LN-22141-60	23- 6
3LN-22151-00	23-33
3HX-2217A-00	23-12
2KT-2217M-00	23-22
3LN-22174-00	31-18
3GM-2218A-00	52- 6
3GM-2218A-01	53- 7
51L-22184-00	23- 2
3LN-22210-00	24- 1
3LN-22210-60	24- 1
3MA-22311-00	23-29
3LN-22321-00	23-31
3LN-23102-00	26- 1
3LN-23102-60	26- 1
3LN-23102-70	26- 1
3LN-23103-00	26-23
3LN-23103-60	26-23
3LN-23103-70	26-23
3LN-23106-00	26- 2
3LN-23106-10	26- 2
3LN-23107-00	26-24
3LN-23107-10	26-24
3LN-23110-00	26- 5
	26-27
3LN-23111-00	26-17

部品番号	見出番号
3LN-23111-00	26-39
1UF-23115-00	26-13
	26-35
3LN-23118-00	26-22
	26-44
1UF-23125-00	26-11
	26-33
1UF-23125-01	26-11
	26-33
3XC-23125-00	26-11
	26-33
3LN-23126-00	26- 2
5U8-23129-00	26- 3
	26-25
1UF-23135-00	26- 6
	26-28
3LN-23136-00	26-24
3LN-23141-00	26-16
	26-38
3LN-23141-60	26-16
	26-38
3LN-23142-00	26-21
	26-43
1UF-23144-00	26-15
	26-37
3XC-23144-00	26-15
	26-37
3LN-23151-00	26- 9
	26-31
1UF-23156-00	26-14
	26-36
3LN-23157-00	26- 8
	26-30
3LN-2317E-00	25-11
3LN-2317E-50	25-11
3LN-2317E-60	25-11
3LN-23171-00	26- 7
	26-29
3LN-23173-00	26-10
	26-32
3LN-23340-00	26-46
156-23411-00	26-47
183-23411-00	25- 2
156-23412-00	25- 1
183-23412-00	25- 3
1KT-23415-00	25- 5
3LN-23435-00	25- 7
164-23462-00	26-48

5

部品番号	見出番号
10L-23469-00	33- 5
3LN-24110-00-01	27- 1
3LN-24110-00-02	27- 1
3LN-24110-00-03	27- 1
3LN-24110-01-X1	27- 1
3LN-24110-01-X2	27- 1
3LN-24110-01-04	27- 1
3LN-24110-01-05	27- 1
3LN-24110-01-06	27- 1
3LN-24110-01-07	27- 1
3LN-24110-01-09	27- 1
3LN-2413X-00	27-40
3LN-24157-00	27-11
1HX-24181-00	27-14
2GH-24181-00	27- 2
3LN-24182-00	27-13
2GH-24183-00	27- 3
2GH-24186-00	27- 4
2GH-24191-00	27- 8
3LN-24240-00	55- 4
3LN-24240-10	52- 8
3LN-24240-20	52- 8
3LN-24240-50	56- 5
3LN-24240-70	53- 9
3LN-24244-61	53- 9
3LN-24244-80	54- 5
3LN-24312-00	27-29
3LN-24313-00	27-32
3LN-24398-00	27-33
2GH-24500-00	27-22
3LN-24500-00	27-22
3LN-24515-00	11-64
3AJ-24523-00	27-23
3H3-24523-00	27-23
1JK-24534-00	27-24
3AJ-24534-00	27-24
3LN-24544-00	27-25
3LN-24544-60	27-25
1FK-24560-00	27-30
3LN-24560-00	27-16
1JK-24602-11	27-34
1JK-24602-13	27-34
3HE-24705-02	28-22
3HH-24705-00	28-22
3LN-24710-00	28- 1
3LN-24711-00	28- 2
2J2-24723-00	28- 4
35T-24724-00	28- 3

部品番号	見出番号
3LN-24734-00	28- 9
3LN-24734-10	28- 9
1L9-24741-00	27-39
22W-24741-00	28- 5
3LN-24744-00	28-24
3LN-24744-01	28-24
3LN-24744-60	28-24
3LN-24750-00	28- 8
3LN-24750-10	28- 8
3LN-24772-00	28-12
3LN-24772-60	28-12
3LN-24796-00-GE	28-17
3LN-24796-00-KM	28-17
3LN-24796-00-MW	28-17
3LN-24796-00-PO	28-17
341-25149-00	29- 5
3LN-25168-00-PO	29- 1
3LN-25168-00-P1	29- 1
3LN-25168-00-UA	29- 1
3LN-25168-00-WG	29- 1
3LN-25168-00-7B	29- 1
33M-25181-00	29-12
1WG-25190-00	29-11
2XT-25338-01-PO	31- 1
2XT-25338-01-P1	31- 1
2XT-25338-01-UA	31- 1
2XT-25338-01-WG	31- 1
2XT-25338-01-7B	31- 1
1KT-25364-00	31- 5
1KT-25366-03	31- 9
3LN-25371-00	31-26
1KT-25381-00	31-22
10W-25381-00	29-12
3LN-25388-00	31-17
29L-25398-00	29-10
	31- 8
29L-25398-10	29-10
	31- 8
29L-25398-20	29-10
	31- 8
1HX-25456-20-33	31-12
1HX-25456-21	31-12
3LN-25456-40	31-12
3LN-2580T-00	30-12
3LN-2580T-10	30-12
3LN-2580U-00	30- 3
3LN-2580U-10	30- 3
3LN-2580W-00	32- 3

部品番号	見出番号
4BP-2580W-00	32- 3
2KR-25819-00	31-25
3LN-2582A-00	37- 7
3LN-2582F-00	35-21
47X-25827-00	32-10
47X-25827-10	32-11
3LN-2583V-00	37- 4
3LN-25830-00	30- 1
1WG-25831-50	32- 1
3LN-25836-00	30-11
	30-20
341-25846-00	29- 6
3LN-2585F-00	37- 8
3LN-2585G-00	37- 6
3LN-2585H-00	37- 9
36Y-25850-01	34- 1
1A5-25852-00	37-19
3FV-25852-00	35-13
36Y-25852-01	34- 2
3FV-25854-00	35-14
36Y-25854-00	34- 4
360-25854-00	37-17
2GU-25855-00	37-18
2J2-25855-50	35-15
4LO-25862-00	34- 9
	35-25
2VN-25866-00	35- 4
36Y-25867-00	34- 6
56A-25867-00	35- 6
3LN-25872-00	37-23
3LN-25872-01	37-23
3LN-25872-02	37-23
3LN-25873-00	34-11
	35-27
3LN-25873-01	35-27
3LN-25873-02	35-27
3LN-25873-10	34-12
	35-28
3LN-25873-11	35-28
3LN-25873-12	35-28
3LN-25874-00	34-10
3LN-25874-10	35-26
3LN-25874-11	35-26
3LN-25874-12	35-26
3EN-25875-00	34-18
	35-34
2R8-25876-00	34-19
	35-35

部品番号	見出番号
11U-25885-00	34-13
	35-29
3FV-2589A-00	35- 5
3FV-2589F-00	35-10
3FV-2589G-00	35-16
3GM-2589H-00	35-18
3FV-25894-00	35-12
47X-25894-00	37-16
3LN-25895-00	37-21
3LN-25919-00	30- 9
	30-18
3LN-25919-10	32- 6
3LN-25924-00	30- 7
	30-16
3LN-25924-10	32- 8
4FL-25924-00	32- 8
3LN-25925-00	30- 8
	30-17
3LN-26121-01	33- 1
3LN-26121-50	33- 1
3LN-26122-01	33- 2
3LN-26122-50	33- 2
3FH-26240-00	33- 7
1KG-26241-00	33- 6
1GU-26246-00	33-16
3LN-26270-00	33-12
3LN-26270-01	33-12
3EN-26280-00	38-12
3EN-26280-10	38-12
3TJ-26280-00	38-12
3TJ-26280-10	38-12
3EN-26290-00	38-13
3EN-26290-10	38-13
3TJ-26290-00	38-13
3TJ-26290-10	38-13
3LN-26292-01	35-23
3CV-26298-00	38-15
3LN-26302-00	33-15
3LN-26311-00	33- 8
3LN-26312-00	33- 9
3LN-26331-00	33-21
3LN-26335-00	33-17
3LN-26335-01	33-17
5HO-26393-00	33-10
3LN-27211-00	37- 1
47X-27222-00	37-11
2KT-27311-00	36- 1
2KT-27315-00	36- 6

部品番号	見出番号
1TX-27351-00	36- 7
2KR-2741L-00	36-34
1WG-27410-00	36- 8
2GH-27413-00	36- 9
	36-13
1HX-27415-00	36-36
2KR-2742L-00	36-35
1WG-27420-00	36-12
3LN-27425-00	36-24
1HX-27431-00	36-26
1HX-27437-00	36-30
1HX-27441-00	36-27
3HE-27442-00	36-16
46X-27442-01	36-16
3HE-27443-00	36-17
46X-27443-01	36-17
3LN-27445-00	36-22
3LN-27446-00	36-23
1HX-28100-01	21-18
36X-2811G-00	21-12
4K5-2814E-10	21-20
4U7-28186-00	21-19
3HX-28215-00	38- 5
3LN-28301-B0	55- 8
3LN-28301-C0	56- 8
3LN-28301-61	53-12
3LN-28301-71	53-12
3LN-28301-81	54-12
3LN-28303-B0	55-13
3LN-28303-C0	56-11
3LN-28303-61	53-16
3LN-28303-71	53-16
3LN-28303-81	54-17
3LN-28306-00	38-57
3LN-2831T-50	38-54
3LN-2831T-60	38-54
3LN-28315-A0	55-10
	55-15
3LN-28315-50	54-10
	54-15
3LN-28315-80	54-10
	54-15
4FM-28315-00	55- 9
	55-14
3LN-28328-00	52-12
3LN-28328-10	52-12
3LN-28328-50	54-11
	54-16

部品番号	見出番号
3LN-28328-60	55-11
	55-16
3LN-28338-00	52-15
3LN-28338-10	52-15
3LN-28338-30	56- 9
	56-12
3LN-2834E-00	38-20
3LN-2834F-00	38-26
3LN-2834X-00	52- 9
3LN-2834X-10	52- 9
3LN-2834X-20	52- 9
36Y-28348-00	38- 2
3LN-2835G-00-GE	38- 7
3LN-2835G-00-MW	38- 7
3LN-2835G-50-GE	38- 7
3LN-2835G-50-KM	38- 7
3LN-2835G-51-GE	38- 7
3LN-2835G-51-KM	38- 7
3LN-2835G-51-PO	38- 7
3LN-2835G-51-VA	38- 7
3LN-2835U-00	38-47
3LN-2835U-50	38-47
3LN-2835U-60	38-47
3LN-2835U-70	38-47
3LN-2835V-00	38-48
3LN-2835V-50	38-48
3LN-2835V-60	38-48
3LN-2835V-70	38-48
3LN-2835Y-00	38- 3
3XM-2835Y-00	38- 3
3LN-28356-00	38- 8
3LN-28356-50	38- 8
3LN-28357-00	33-24
3LN-28357-01	33-24
3LN-28357-60	33-24
3LN-28358-00	38-35
3LN-28358-01	38-35
3LN-28358-60	38-35
3LN-28359-00	38-50
3LN-2836A-00	38-37
3LN-2836A-60	38-37
3LN-2836V-00	52-11
3LN-2836V-10	52-11
3LN-2836V-20	52-11
3LN-2836W-00	52-14
3LN-2836W-10	52-14
3LN-2836W-21	52-14
3LG-28368-30	55-10

5

部品番号	見出番号
3LG-28368-30	55-15
3LN-28368-50	54- 8
	54-13
3LN-28368-60	53-13
	53-17
3LN-28368-70	53-15
	53-19
3LN-28368-80	54- 8
	54-13
3TJ-28368-00	53-13
	53-17
3LN-2837J-00	38-21
3LN-2837K-00	38-27
3EN-28371-00	38-14
3TJ-28371-00	38-14
3LN-28379-00	38-56
3LN-2838N-00	38-43
3LN-2838N-50	38-43
3LN-2838N-60	38-43
3LN-2838R-00	38-44
3LN-2838R-50	38-44
3LN-2838R-60	38-44
3LN-28381-10	38- 1
3LN-28381-50	38- 1
3LN-28381-51	38- 1
3LN-28390-A0	55- 7
3LN-28390-B0	55- 7
3LN-28390-C0	56- 7
3LN-28390-50	54- 7
3LN-28390-71	53-10
3LN-28390-81	54- 7
3LN-28396-00	38-22
3LN-28397-00	38-28
3LN-28415-00	38-19
3LN-28416-00	38-25
J44-78248-00	21-17
3LN-81410-00	39- 1
3LN-81410-10	39- 1
3LN-81450-00	39- 2
3LN-81450-50	39- 2
3LN-81450-60	39- 2
2KR-81800-61	40- 1
1HX-81815-00	40- 5
2KR-81820-01	40- 7
25G-81826-00	40- 4
5H0-81844-01	40- 3
5H0-81847-01	40- 2
4G0-81871-00	40- 6

部品番号	見出番号
5H0-81871-00	40- 6
36Y-81940-00	50- 1
3EN-81950-00	51-10
3LN-81950-00	51-10
47X-81960-A1	50- 3
47X-81960-A2	50- 3
3LN-82021-00	50-28
3LN-82026-50	50-28
3LN-82027-51	50-28
1HX-82115-00	50-26
3WP-82116-00	50-27
51Y-82116-00	50-27
53Y-82121-00	22- 2
	22- 4
1E6-82131-00	50-24
2UJ-82150-00	50-39
1AE-82151-00	50-34
1NL-82151-00	50-32
148-82151-00	50-40
2GH-82151-00	50-35
36Y-82151-00	50-33
5G2-82151-00	50-32
3LN-82305-00	50-14
3LN-82305-50	50-14
3LN-82305-60	50-14
3LN-82310-00	50- 7
3LN-82317-00	50-12
3LN-82318-00	50- 8
3LN-82319-00	50-10
3LN-82320-00	50- 9
1HX-82370-01	50-13
3LN-82501-00	50-28
3LN-82501-50	50-28
3LN-82501-51	50-28
3TJ-82504-00	51- 7
3LN-82509-00	50-38
2AL-82519-10	51- 6
3LN-82530-00	51- 9
3LN-82530-01	51- 9
1AE-82540-00	51- 1
1FK-82541-00	51- 8
3LN-82541-00	51- 8
2EL-82560-00	51- 4
3LN-82560-00	51- 4
3LD-82566-00	51-18
3MB-82566-00	51-18
5H0-82566-00	51-18
3LN-82590-00	50-31

部品番号	見出番号
3LN-82590-50	50-31
3LN-82590-60	50-31
3LN-82590-70	50-31
29L-82911-01	48- 6
	49- 6
1HX-82917-00	48-11
31A-82917-00	49- 9
3LN-83310-00	41- 1
	42- 1
	42- 8
2T4-83312-00	42- 6
	42-13
3L5-83312-00	41- 3
	41- 6
	42- 3
	42-10
1KH-83320-00	42-11
3LN-83320-00	41- 4
	42- 8
1KH-83321-00	42-18
3HM-83321-00	41- 7
	42-15
3LN-83321-00	41- 8
3MA-83321-00	41-13
	42-25
3MA-83321-01	42-25
1KH-83340-00	42- 4
3RW-83340-00	42- 4
1KH-83345-00	42- 7
	42-14
1H2-83346-00	41-12
	42-24
3XV-83350-10	51-11
35R-83350-20	51-11
3MA-83368-00	42-21
2XF-83371-00	51-12
3LN-83371-00	51-12
3LN-83509-00	43- 7
3GM-83513-00	43-21
123-83516-21	44- 5
2GV-83517-00	43-10
3GM-83517-00	43- 9
3GM-83520-00	43-20
3GM-83525-00	43-22
3MA-8353H-00	43- 5
3LN-83540-00	43- 2
3LN-83540-20	43- 2
1RH-83550-00	43-27

部品番号	見出番号
3ET-83550-00	43-27
3ET-83550-01	43-27
3GM-83559-00	43- 4
3MA-83570-00	43- 1
3TJ-83570-00	43- 1
2GH-83578-00	43- 6
3GM-83590-00	43- 3
11H-83591-00	51- 5
3HE-83912-00	49- 7
3LN-83912-00	48- 7
31A-83913-00	48- 8
	49- 8
36Y-83913-00	48-18
1FK-83922-00	48-15
3FV-83922-00	35- 9
3FV-83922-01	35- 9
437-83936-00	48-22
437-83936-01	51-13
437-83936-10	48-23
437-83936-11	49-15
3LN-83940-00	33-22
3LN-83940-01	33-22
3LN-83940-60	33-22
1WG-83941-00	33-23
1WG-83942-00	33-25
31A-83945-00	48- 9
	49-10
3LN-83969-50	49- 1
3LN-83969-60	49- 1
3LN-83969-70	49- 1
3LN-83972-00	48- 1
3EN-83973-00	48- 3
3LN-83975-50	49- 4
3LN-83975-60	49- 4
3FV-83980-00	35-17
36Y-83980-01	48-24
3TJ-84112-00	45- 5
3MA-8413H-00	45- 3
46X-8430M-00	44- 6
3AJ-8431U-00	44-12
3TJ-84310-00	45- 1
3LN-84312-00	44- 4
3FW-84314-00	44- 3
3TJ-84314-00	45- 4
3LN-8432A-00	44- 8
3LN-84320-00	44- 2
3LN-84330-00	44- 1
2AX-84331-00	44- 9

部品番号	見出番号
3TJ-84334-00	45- 2
51L-84334-00	44-10
3LN-84359-00	50-41
3LN-84359-50	50-41
3LN-84359-60	50-41
3TJ-84397-00	45- 6
3TJ-84526-00	45- 7
3GM-84710-00	46- 1
3TJ-84710-00	47- 1
137-84714-61	46- 4
31L-84714-00	47- 6
3TJ-84716-00	47- 3
3TJ-84721-00	47- 2
3TJ-84723-00	47- 5
3LK-8473A-00	46- 3
3LK-84733-00	46- 2
3TJ-84735-00	47- 4
4G1-84744-00	43- 8
851-84744-00	41- 2
	41- 5
	42- 2
	42- 5
	42- 9
	42-12
3Y6-85130-01	46- 9
	47-10
3Y6-85130-02	47-10
3LN-85720-00	51-16
3LN-85820-00	50-16
1FK-85821-00	50-17
3HW-85850-01	50-16
90101-06576	12- 2
90101-10658	23-24
90101-10659	23-25
90105-06384	1- 5
90105-06564	20-17
90105-07385	5- 4
90105-07387	13-12
90105-07618	13-12
90105-08321	31-27
90105-08386	15-15
90105-10170	23-23
90105-10323	23-23
90105-10430	3-13
90105-10459	20-26
90105-10638	30-21
	32-12
90109-063F8	18-16

部品番号	見出番号
90109-064F0	1-15
90109-082A1	20- 7
90109-082A4	36-11
	36-15
90109-084E1	12-30
90109-08718	30- 2
	32- 2
90109-103A9	36-18
90109-103E7	24- 3
90109-10474	36- 2
90110-05079	38-31
	38-52
90110-05112	27-35
	47- 7
90110-05201	38-31
	38-52
90110-06074	48-16
90110-06078	38-30
90110-06130	14-31
90110-06145	5-12
	6-20
	15-10
	35-24
90110-06162	33- 4
90110-06181	39- 3
90110-06200	38-30
90110-08066	36-21
90110-08110	26-45
90110-08199	36-21
90110-10161	20-18
90110-10182	20- 6
90116-06475	1- 8
90116-08498	31-13
90116-08534	13-10
90116-08535	13-11
90119-05001	16- 8
90119-06044	7- 6
	38-45
90119-06108	21- 5
	21- 8
	22-10
90119-06115	12- 9
90119-06123	22-10
90119-06131	12-18
90123-08083	33-20
90149-05224	38-41
90149-05245	50-18
90149-05273	38- 4

5

部品番号	見出番号
90149-05299	38-41
90149-06011	27-17
90149-06228	50-29
90149-06229	50-30
90149-06289	48-19
90149-08067	16-20
90150-05020	38- 4
90151-06025	15- 9
90152-05016	51-19
90153-06025	15- 9
90153-06045	2- 5
	6-26
90157-05057	49- 5
90157-05079	36-10
	36-14
	51-19
90159-03102	43-17
90159-05011	42-20
90159-06013	22- 6
90159-06056	37-20
90159-06060	21-14
	22- 6
	22-16
90159-06084	23-30
90164-04008	43-18
90167-03058	43-19
90167-04057	43-14
90167-05025	38-51
90167-05041	38-49
90170-06010	48-21
90170-06228	19-14
90170-14284	16-17
90170-14349	31-23
90170-14350	31-24
90176-06055	38-16
90176-06072	27-10
90176-08060	41-11
90176-22050	25- 9
90179-05523	28-20
	38-42
	47- 9
90179-06407	3-10
90179-06499	12-20
	38-10
90179-06500	12-20
	38-10
90179-08168	12-29
90179-08316	33-19

部品番号	見出番号
90179-08592	1-10
90179-08608	1-10
90179-08639	12-29
90179-16226	17-28
90179-25033	25- 6
90183-05024	21-15
	38-33
90185-10037	36- 3
90185-10115	24- 4
90185-14070	23- 8
90201-04325	20-32
90201-06057	42-22
90201-06059	43-25
90201-06067	28-10
90201-063J2	46- 7
90201-071K6	13-13
90201-08083	37-14
90201-08087	16-19
90201-081K7	15-14
90201-086M0	1- 9
90201-08730	12-22
90201-08759	6-11
90201-101J1	23-26
90201-10118	34-17
	35-33
	37-25
90201-105H9	12-10
90201-106M5	12-10
90201-107K6	3-14
90201-111K8	8-10
90201-14740	23- 7
90201-152L7	31-21
90201-154E8	17-22
90201-161J2	23- 5
90201-174E3	16-28
90201-204K8	15-12
90202-05180	22- 8
	28-19
	38-32
	38-53
90202-05187	27-18
90206-17084	36-19
90209-10131	33-27
90209-11262	1-16
90209-16209	17- 3
90209-18208	17-18
90209-23241	17-13
90215-14224	16-16

部品番号	見出番号
90215-16127	17-27
90240-08013	37-13
90267-48081	20-31
90267-48117	23-32
90280-03017	15-13
90280-03047	3-12
90338-08174	1- 6
90338-09012	33-31
90338-09127	21-10
	21-16
90338-12192	21- 3
90340-08M04	14-18
90340-12112	1- 7
90380-10197	12-11
90380-10198	12-11
90387-05285	42-19
90387-060A7	46- 6
90387-061W9	27-41
90387-06299	27- 5
90387-064H8	36-33
90387-065V1	50-20
90387-06553	27- 5
90387-06681	23-36
90387-067K6	38-29
90387-07037	7-16
90387-07391	43-23
90387-083J6	28- 7
90387-085W0	41- 9
	42-16
90387-102R4	23-15
90387-106K8	24- 2
90387-106U7	12-15
90387-122R5	23-11
	23-18
90387-124W2	23-21
90387-125M1	19- 5
90387-153N3	31-15
90387-153N7	31-31
90387-153N8	31-30
90387-15550	29-13
90387-205M2	17-24
90401-10095	34-15
	35-31
90401-10096	34-16
	35-32
	37-24
90401-10106	9- 8
90401-10159	35-32

部品番号	見出番号
90401-10159	37-24
90401-10160	35-31
90401-20145	9-11
90430-06014	2- 6
	6-27
	10- 2
	10- 5
	10- 8
	10-11
90430-06156	8- 5
90430-06166	2- 6
	13-21
90430-08155	26-19
	26-41
90430-10027	9- 9
90430-10171	9- 9
90445-08719	50-25
90445-090F7	7-12
90445-093G9	7-12
90445-105G5	27-37
90445-111E5	13-28
90445-11153	10-27
90445-112G1	27-20
90445-116G2	13-28
90445-11696	27-19
90445-136E2	16-22
90445-142G0	10-16
90446-17267	36-20
90450-25037	6-31
	6-33
90450-32051	6-22
	6-30
	6-34
	6-36
90450-54001	10-24
90460-54137	10-24
90461-06087	44-13
90462-10166	13-31
90462-12197	38-55
90463-30076	25- 8
90464-12036	38-38
90464-13073	33-18
	50-15
	50-22
	50-36
90465-06289	13-29
90465-08277	9-16
90465-13169	12-33

部品番号	見出番号
90465-13169	50-37
90467-08003	7-13
90467-09006	27-38
90467-10008	10-28
90467-10038	13-30
90467-10091	27-21
90467-10135	27-21
90467-11044	27-31
90467-12085	35-22
90467-13071	10-17
90467-13123	10-17
90467-14015	13-27
90467-14057	37-22
90480-01176	28-21
90480-01401	22- 5
90480-01512	20-28
90480-13398	38-18
	38-24
90480-14229	38- 9
	43-24
90480-14412	50-19
90480-15259	46-11
90480-18276	7-15
	46- 5
90480-19283	7-14
90480-22362	22-12
90501-03592	15- 6
90501-03799	15- 6
90501-06022	18- 2
90501-100E1	16-21
90501-10312	48-20
90501-12743	36-28
90501-237F6	16- 7
90506-18224	36- 4
90506-20377	37- 3
90506-26225	36- 5
90508-10514	19- 2
90508-26686	18-13
90508-32642	19- 2
90560-10364	20- 4
90560-10365	20- 5
90560-15277	31- 4
90560-15296	29- 2
90890-85864	50-23
91001-06012	20-17
91001-06030	50-21
91001-08016	12-25
91001-08050	38-39

部品番号	見出番号
91011-10190	20- 8
91021-06020	27-12
91022-06016	7-10
91026-06016	7-10
91311-05010	27-36
91311-06016	10- 3
	10- 6
	10- 9
	10-12
91311-06020	6-28
	9-14
	35-30
91311-06025	5- 9
	8- 7
	8-14
	9- 4
91311-06030	8- 6
91311-06035	9- 3
91311-06040	6-17
91311-06110	27-15
91311-08016	28- 6
91311-08020	36-37
91311-08025	26-20
	26-42
	33- 3
91311-08030	25-10
	26-45
91312-06012	28-13
91316-06012	6-20
	28-13
91316-06020	10-13
	34-14
	35-30
91316-06025	6-10
	14- 4
	14-21
	14-29
	34- 7
91316-06035	14- 5
	14-20
	14-30
	28-23
91316-06040	14-16
91316-06045	14- 6
91316-06050	14-14
91316-06055	6-12
91316-06060	14-15
91316-08016	28- 6

5

部品番号	見出番号
91401-16020	28-16
91490-20020	31-29
	36-32
	37-15
91701-05058	28-14
91701-06040	36-31
91702-05058	28-14
92016-08030	37-10
92501-06012	10- 3
	10- 6
	10- 9
	10-12
92506-06012	27-27
92901-04600	35-20
	43-13
92901-05600	11-59
92901-06200	16-12
92901-06600	23-35
	27-28
92901-08600	31-19
92901-12100	20-21
92901-12200	20-22
92902-04100	35-19
	43-12
92902-08100	11-27
92906-04600	48-26
92906-05100	11- 9
92906-05600	11-10
	47- 8
92906-06100	7-18
	34- 8
	48-14
	49-14
	51-15
92906-06600	12- 3
	27-28
	35- 8
	38-46
92990-03100	43-16
92990-05100	11-24
	39- 5
92990-05200	12-13
	28-15
92990-06600	11-45
	50- 6
92990-12200	20-22
92995-06100	27- 7
	50- 5

部品番号	見出番号
93101-10090	6- 5
93101-16131	23-20
93101-28153	3- 2
93101-28157	3- 2
93102-12106	19- 4
93102-12321	19- 4
93102-17357	16-26
93102-22014	29- 4
93102-22216	31- 3
93102-28022	31-11
93102-30350	17-25
93105-45017	29- 7
93109-12053	19- 6
93109-17048	23-10
	23-14
	23-17
93110-38020	26-12
	26-34
93110-38024	26-12
	26-34
93210-06632	13-34
	44-11
93210-10096	8-16
93210-12152	13- 6
93210-14104	6-19
93210-15620	35- 3
93210-16629	13- 9
93210-18417	6-14
93210-23326	8- 4
93210-27194	6-16
93210-27778	6-16
	14-33
93210-29196	51- 2
93210-30694	26-18
	26-40
93210-45708	8- 2
93210-48364	16-11
93210-50582	8- 3
93210-52707	2- 2
93210-64297	9-13
93306-00004	6- 3
93306-20217	17-23
93306-20218	17-10
	17-30
93306-20222	31- 2
93306-20446	31-10
93306-20456	17- 8
93306-30202	29- 3

部品番号	見出番号
93310-341R0	16-30
93315-11720	16-25
93317-21746	23- 9
	23-16
93317-31701	23-13
93320-32403	23- 3
93399-99919	23-19
93410-20038	17- 4
93410-22039	17-19
93410-26067	17-14
93440-07149	1- 4
93440-32147	17-31
93440-45144	17- 9
93440-47146	17-29
93450-16115	3- 7
93501-04011	25- 4
	36-29
93505-16006	16-24
93604-10011	6- 9
93605-14143	15- 7
93608-10155	15- 5
93610-10174	15- 5
93900-00030	29- 9
	31- 7
94581-36130	31-16
94590-85112	5- 5
94703-00329	1-11
94703-00330	1-11
95021-06045	14- 6
95021-06050	14-14
	14-31
95021-06055	6-12
95021-06060	14-15
95023-06012	21- 2
95023-06016	51-17
95023-06020	6-28
95023-06025	5- 9
	6-10
	8- 7
	8-14
	9- 4
	14- 4
	14-21
	14-29
	34-20
	35-36
95023-06030	8- 6
95023-06035	9- 3

部品番号	見出番号
95023-06035	14- 5
	14-20
	14-30
95023-06040	6-17
	14-16
95026-06025	40- 8
95303-06600	11-46
	16-13
	46- 8
95303-08700	37-12
95303-12600	20-20
95316-06600	43-26
95333-08600	31-20
95380-05600	11-60
95380-06600	16-13
95380-06700	19-15
95601-05200	47-11
95601-06200	11-46
95601-08200	31-14
95611-08200	20-12
95611-10100	23-27
95611-10200	20-13
95612-10200	20-13
95616-06100	35-11
	48-10
	48-17
	49-12
95701-05500	46-10
95701-06500	22-11
	28-11
	33-29
	38-34
	42-23
	50- 2
95701-08500	12-23
	31-28
	38-40
95701-10500	20-14
	20-27
95702-05600	7- 5
95706-05500	38- 6
95706-06500	22-11
	38-34
95706-08500	38-40
	41-10
	42-17
95801-06016	36-25
95811-06010	2- 5

部品番号	見出番号
95811-06012	14-12
	22-14
	33-30
	38-36
95811-06016	18-17
	27-26
	36-25
95811-06025	13-19
	14-25
95811-06030	20-24
95811-06035	13-14
95811-06050	13-15
95811-06060	13-17
95811-06075	27- 9
95811-06080	13-16
95811-06095	13-18
95811-08035	20-10
95811-08045	38-11
95811-08060	13-20
95811-10030	26-49
95816-06012	7-19
	22-14
95816-08025	12-28
95816-08030	12-21
95816-08045	12-28
95816-08050	38-39
95816-10050	20- 9
95821-06014	14-24
95821-08020	12-30
	20-11
97001-06025	48-13
97011-05012	12-14
97011-06020	19-12
97011-06025	27- 6
	49-13
97016-06016	38-45
97016-06020	7-17
97016-06025	35- 7
97026-06010	51-14
97080-06020	50-11
97701-50014	21-11
97706-40510	44-14
97706-40616	44- 7
97780-50125	10-21
98501-03010	43-15
98501-04006	26- 4
	26-26
98501-05012	11-28

部品番号	見出番号
98501-05012	39- 4
98501-05016	11-23
98501-05018	11-25
98501-06012	13-23
	13-25
98502-06016	50- 4
	51- 3
98503-05025	11-25
98506-04018	48-25
98506-05008	33-11
98506-05016	11- 8
98506-05020	33-13
98506-05022	49- 5
98506-05025	33-14
98506-05030	49- 2
98506-05035	48- 2
98506-05040	48- 4
	49- 3
98506-05045	48- 5
98511-04012	35-18
98511-06012	13-23
	13-25
98580-03010	43-15
98580-04010	43-11
98580-06012	27-27
98580-06020	23-34
98586-05016	11- 8
98701-05012	18- 5
98702-03008	48-12
	49-11
98706-04012	34- 3
98903-05012	22- 7
98906-03006	33-26
98906-05012	22- 7
98906-05014	28-18
98906-06008	33-28
99001-10600	19- 3
99006-10600	19- 3
99009-10400	6- 6
99009-11400	8-11
99221-00040	54- 4
99223-00040	52- 7
99226-00040	52- 7
	53- 8
99226-00160	55- 5
	56- 6
99227-00140	55- 5
99231-00025	54- 6

5

部品番号	見出番号	部品番号	見出番号	部品番号	見出番号	部品番号	見出番号	部品番号	見出番号	部品番号	見出番号
99231-00065	54- 9										
	54-14										
99233-00020	52- 2										
99233-00025	52-10										
99233-00060	52-13										
	52-16										
99234-00020	54- 1										
99234-00025	53- 2										
	53-11										
	54- 6										
99234-00065	54- 9										
	54-14										
99234-00080	55- 1										
99236-00020	52- 2										
	54- 1										
99236-00025	52-10										
	53- 2										
	53-11										
99236-00065	52-13										
	52-16										
	53-14										
	53-18										
99236-00220	56-10										
	56-13										
99237-00080	55- 1										
	56- 1										
99237-00100	55- 6										
99237-00220	55-12										
	55-17										
99237-00280	55-12										
	55-17										
99510-08012	14-19										
	14-23										
99510-08016	1- 3										
	8- 8										
	9-15										
	14- 3										
	14-13										
	14-28										
99510-12016	2- 3										
	13- 2										
	13- 7										

—MEMO—

1 まえがき
イラスト目次
2 エンジン
3 車体
4 電装
5 部品番号索引

ヤマハ (第1版)
FZR250R(3LN1/3LN3/3LN5/3LN6/3LN7)
EXUP パーツカタログ
平成 6 年 3 月印刷
平成 6 年 3 月発行
発行所 ヤマハ発動機株式会社
不許複製

YAMAHA

ヤマハ発動機株式会社
〒438 静岡県磐田市新貝2500
サービス情報部

291015-0